WORLD ROBOT OLYMPIAD ™

RoboMission Junior 2026

Building Instructions

ROBOTS MEET CULTURE

1

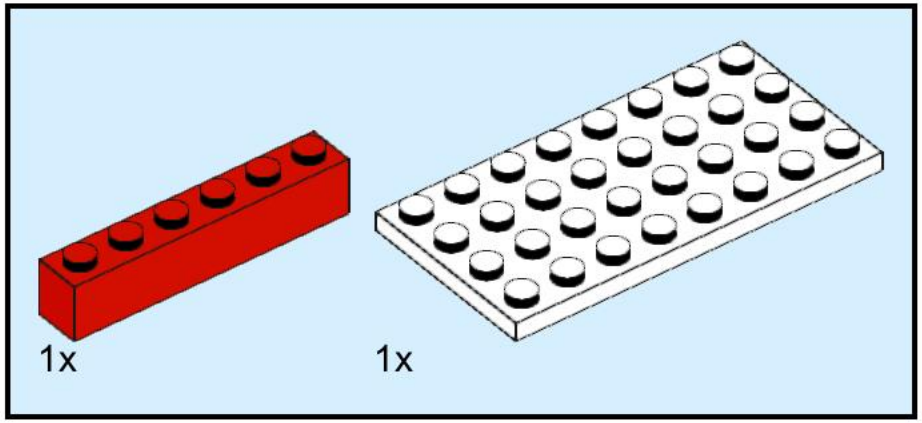

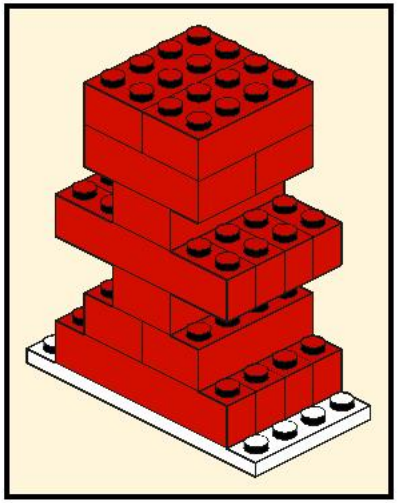

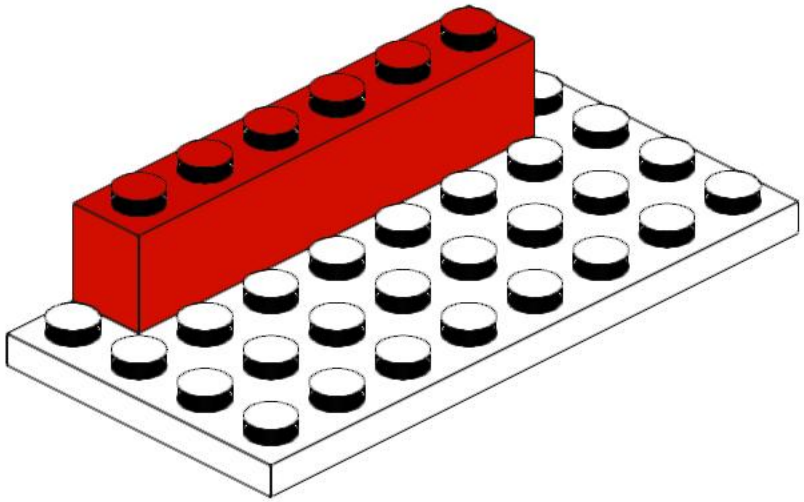

2

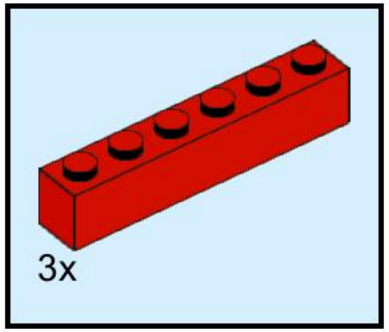

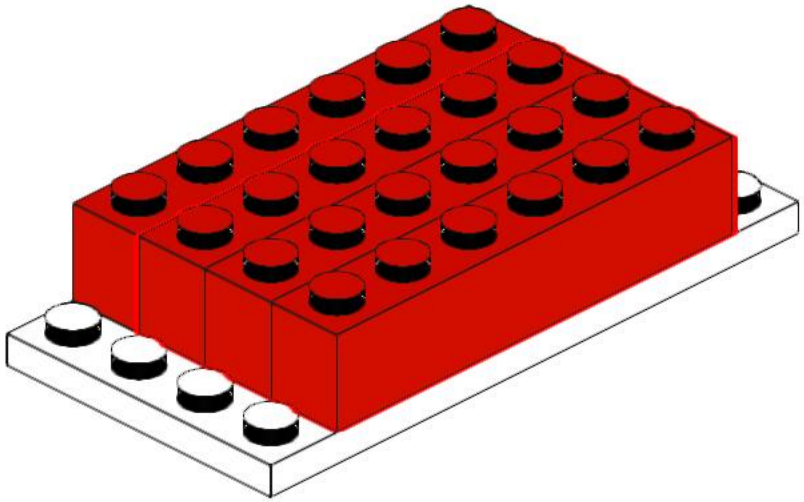

3

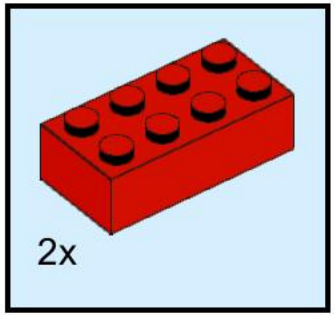

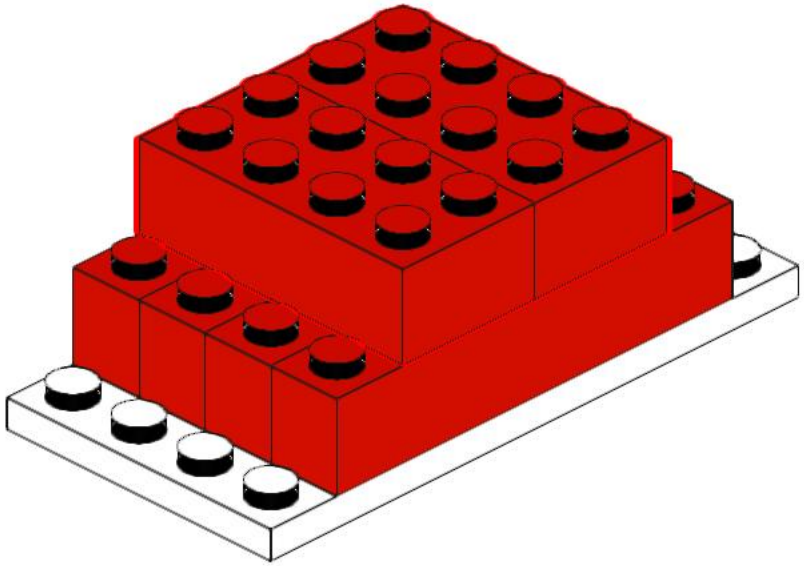

4

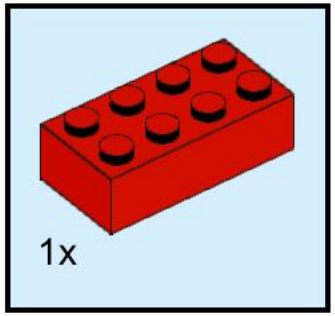

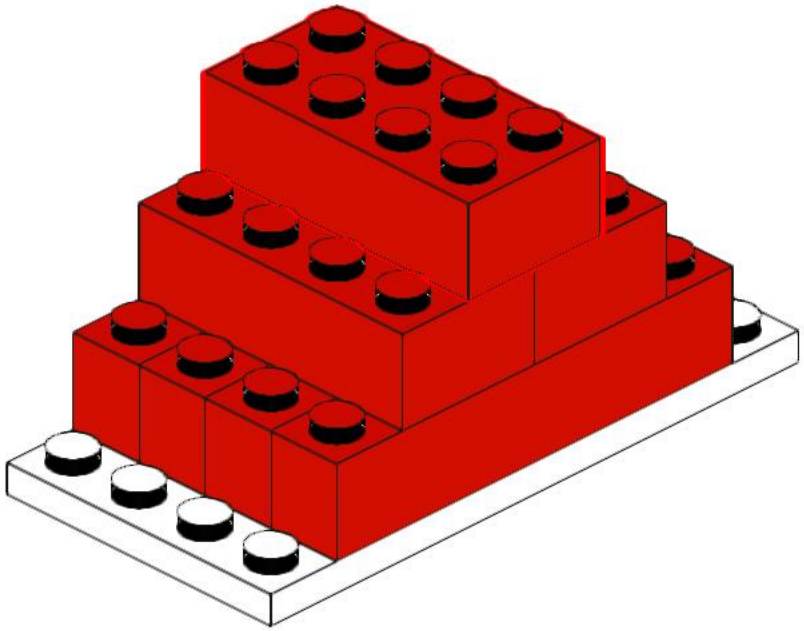

5

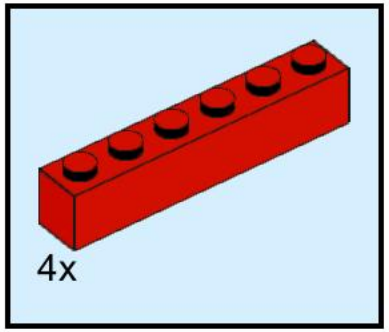

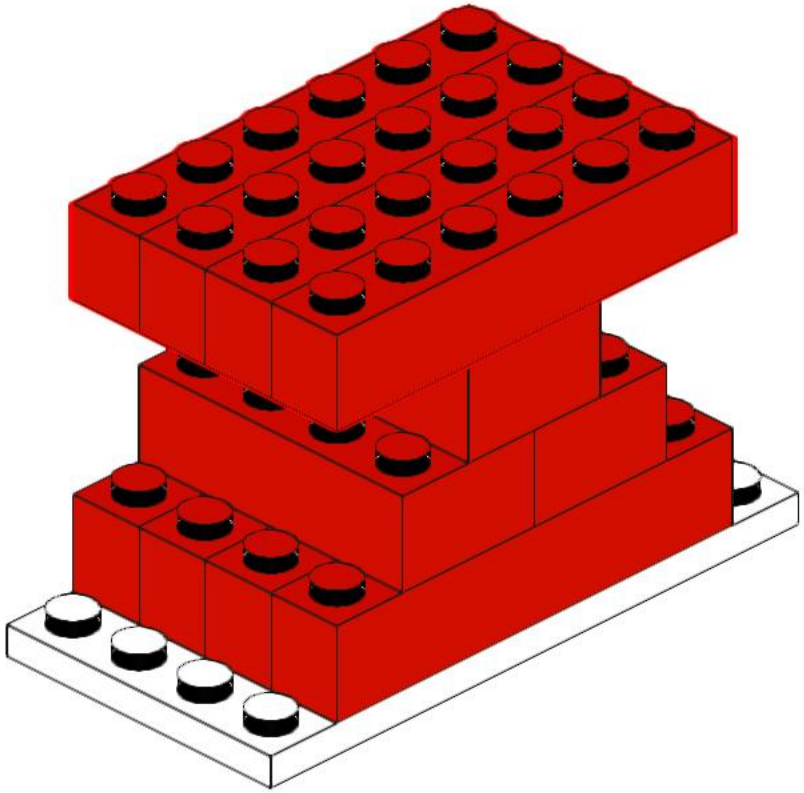

6

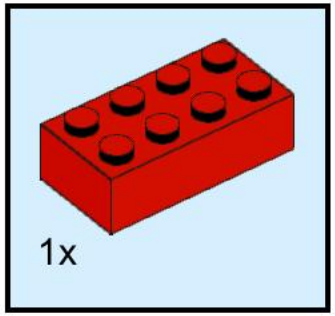

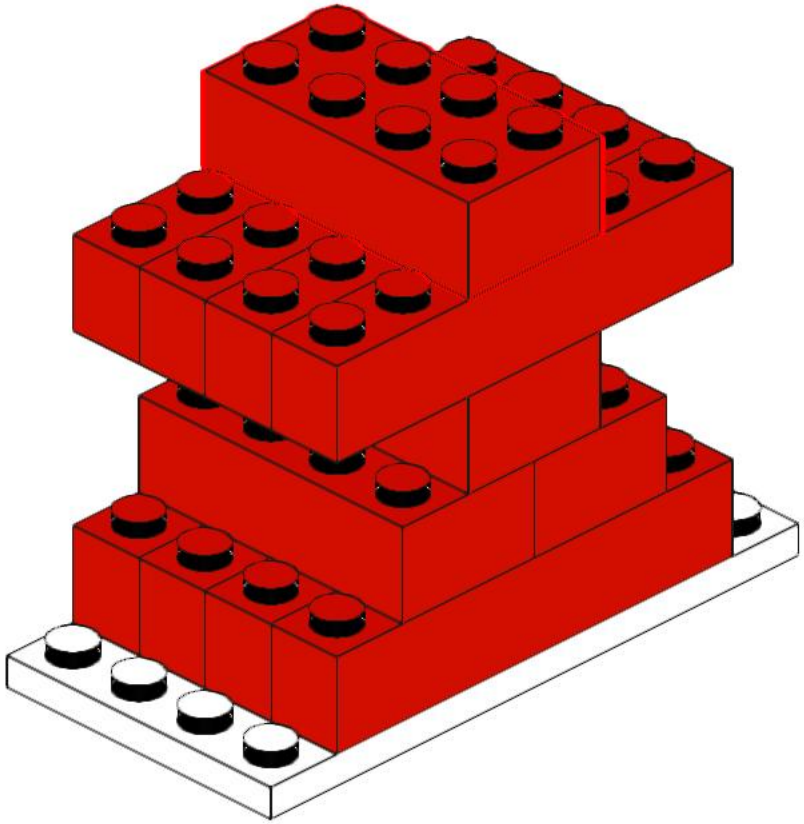

7

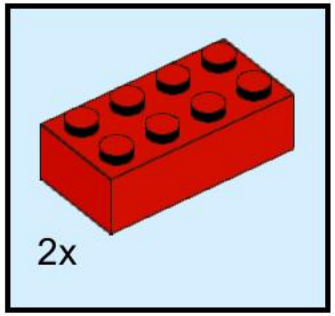

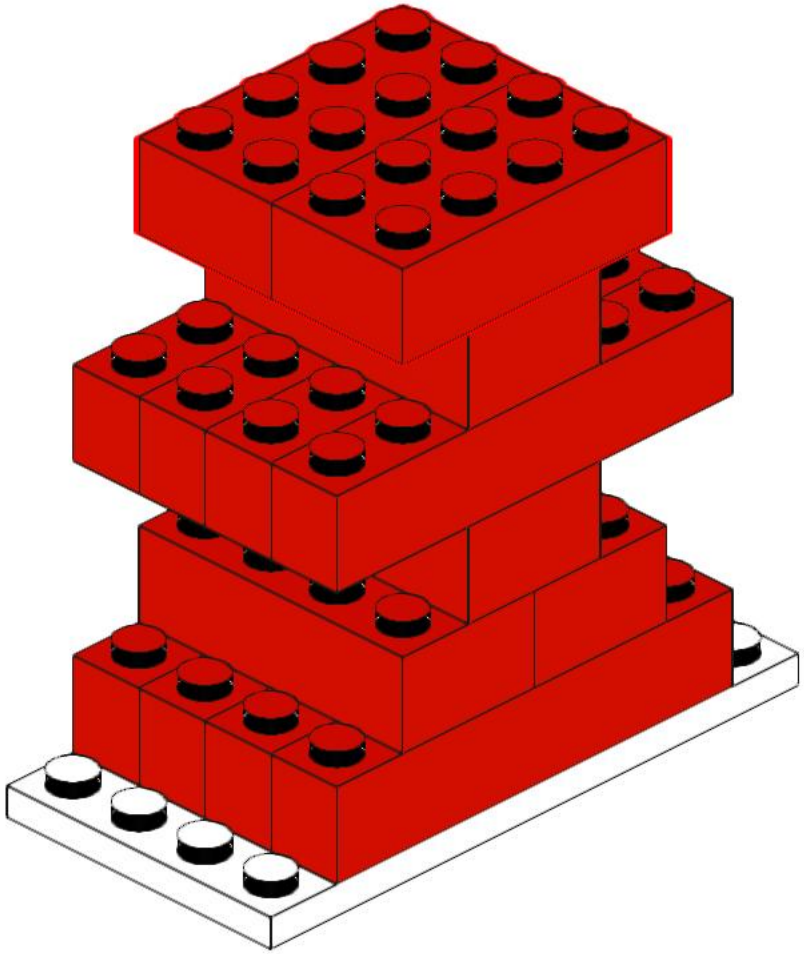

8

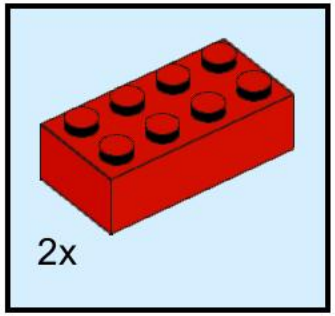

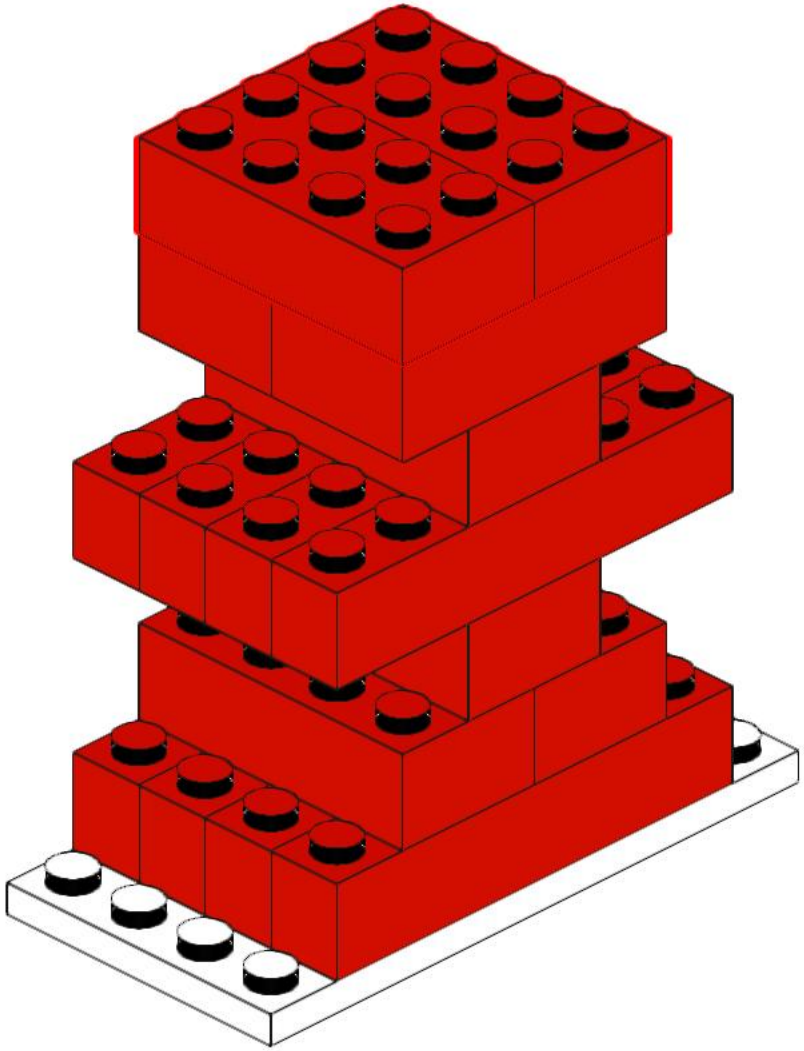

9

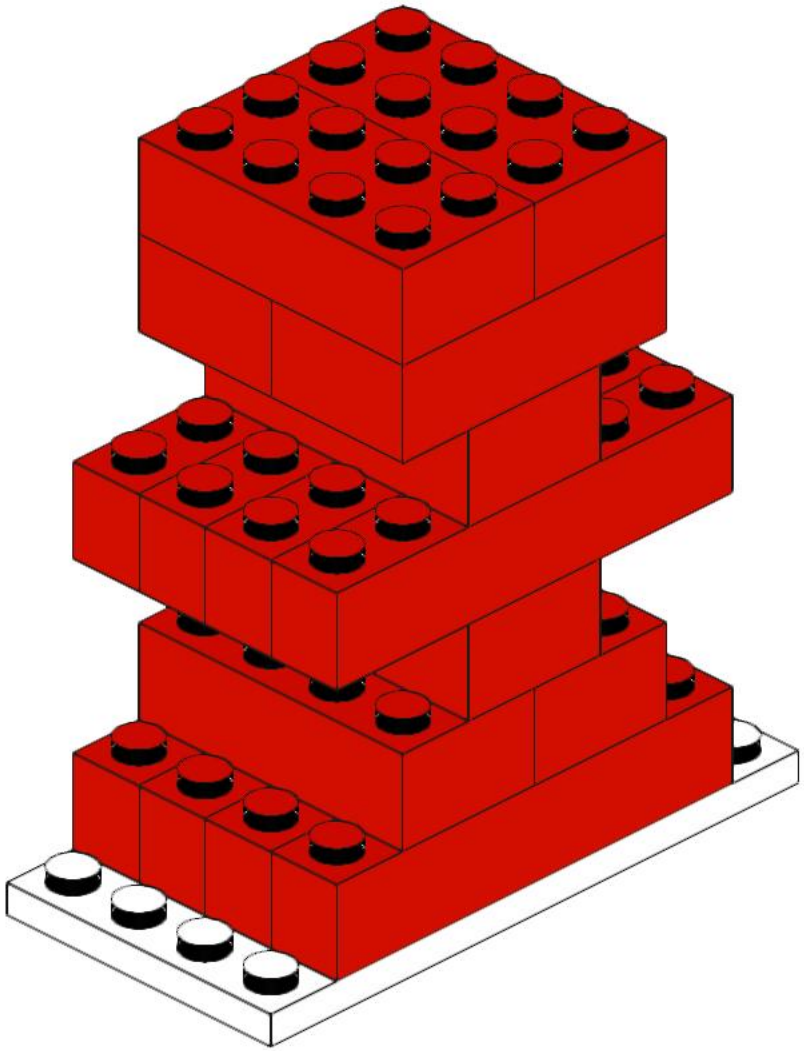

10

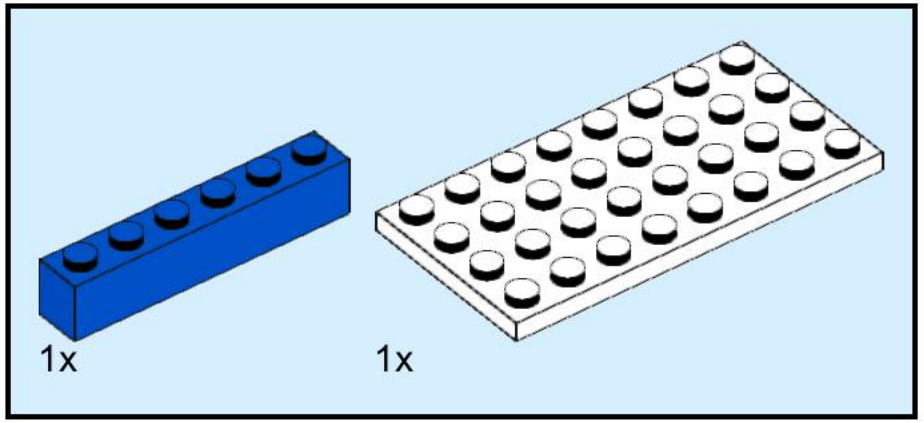

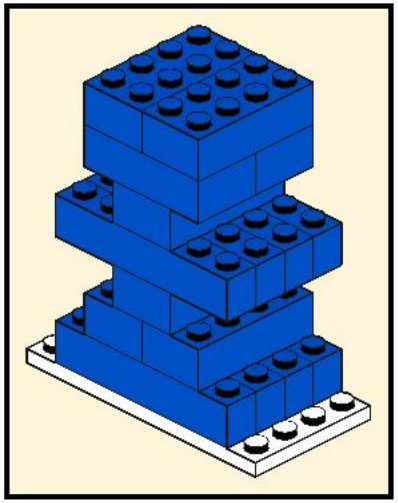

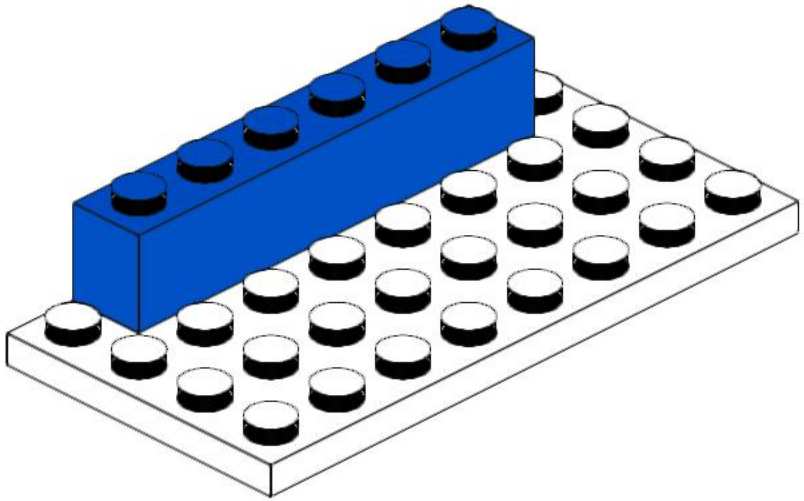

11

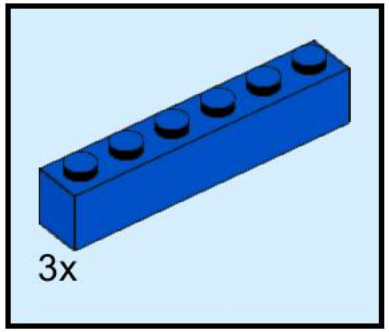

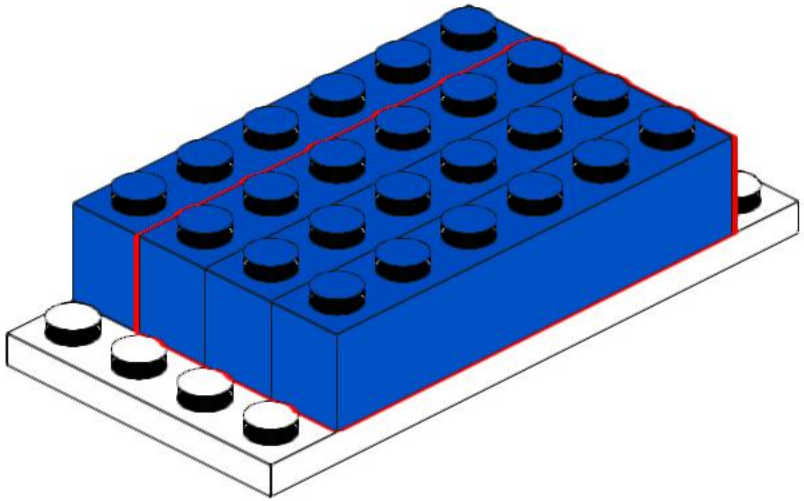

12

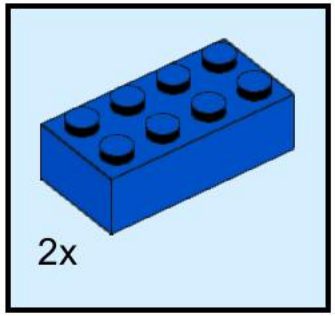

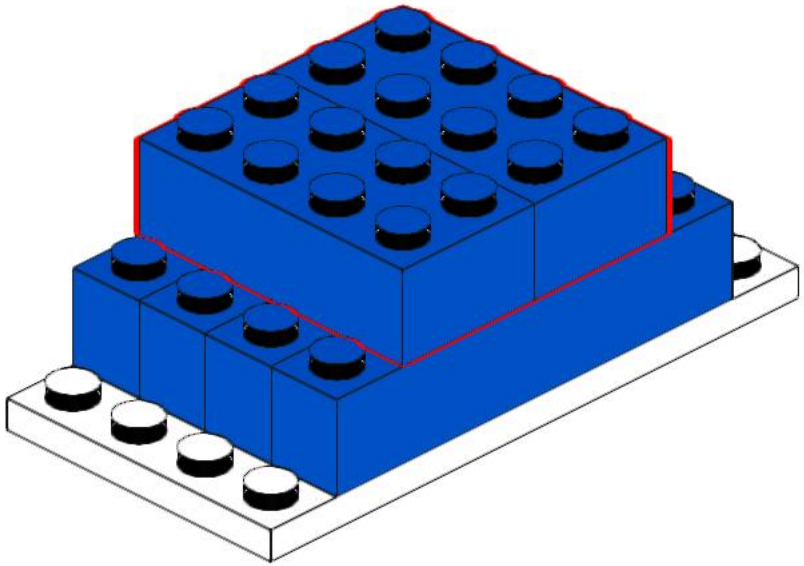

13

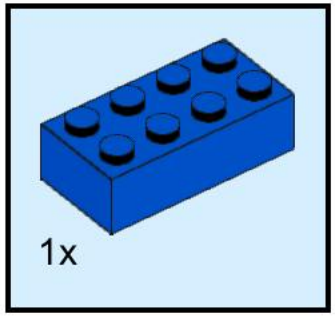

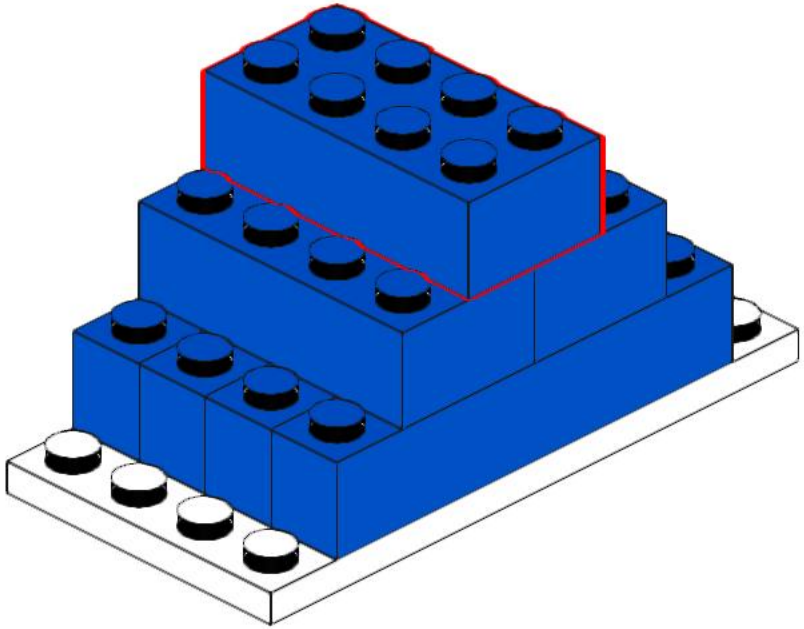

14

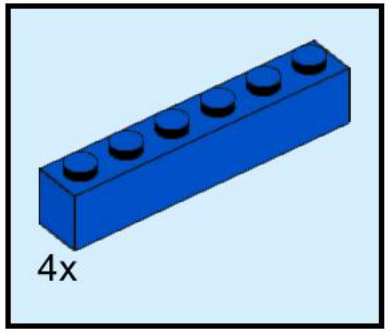

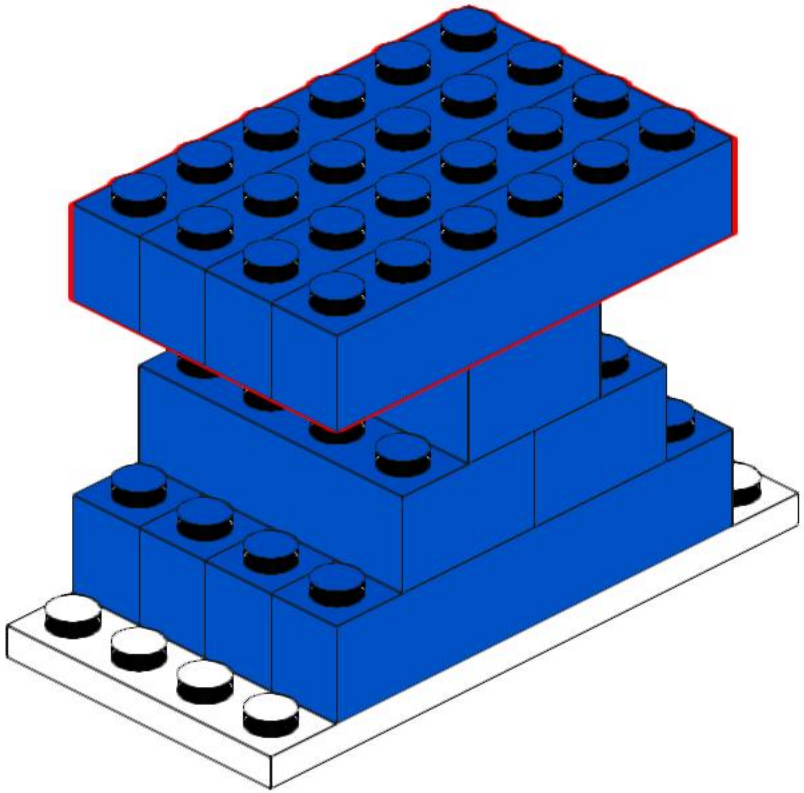

15

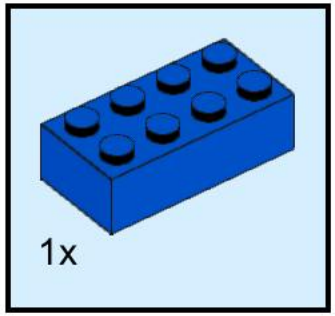

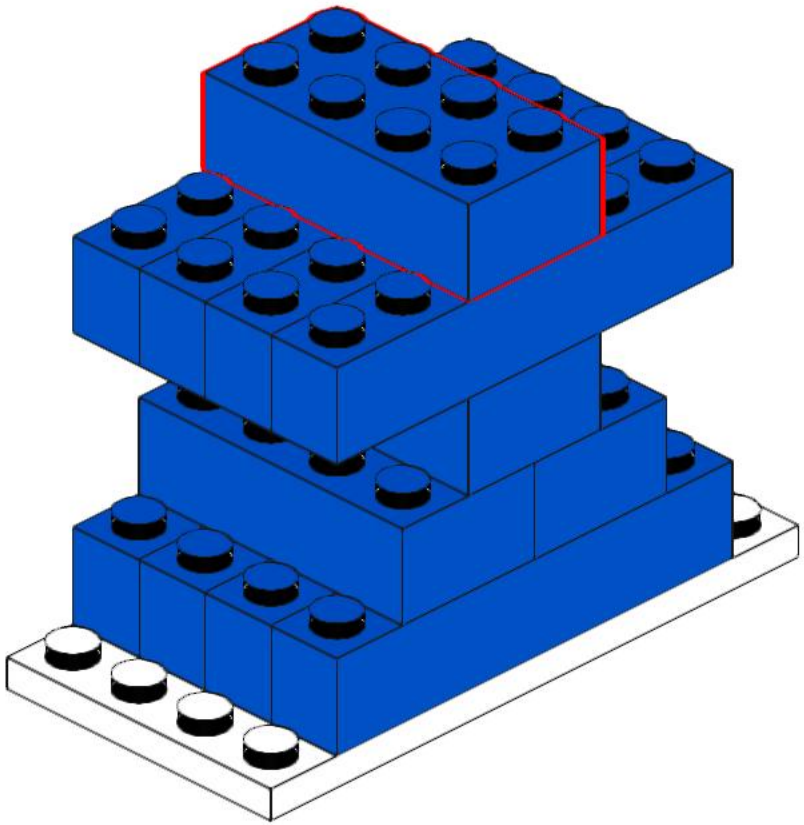

16

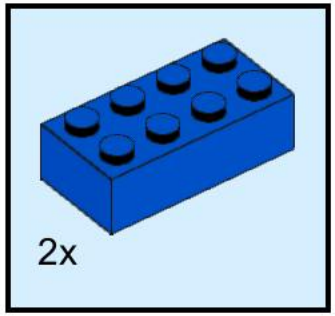

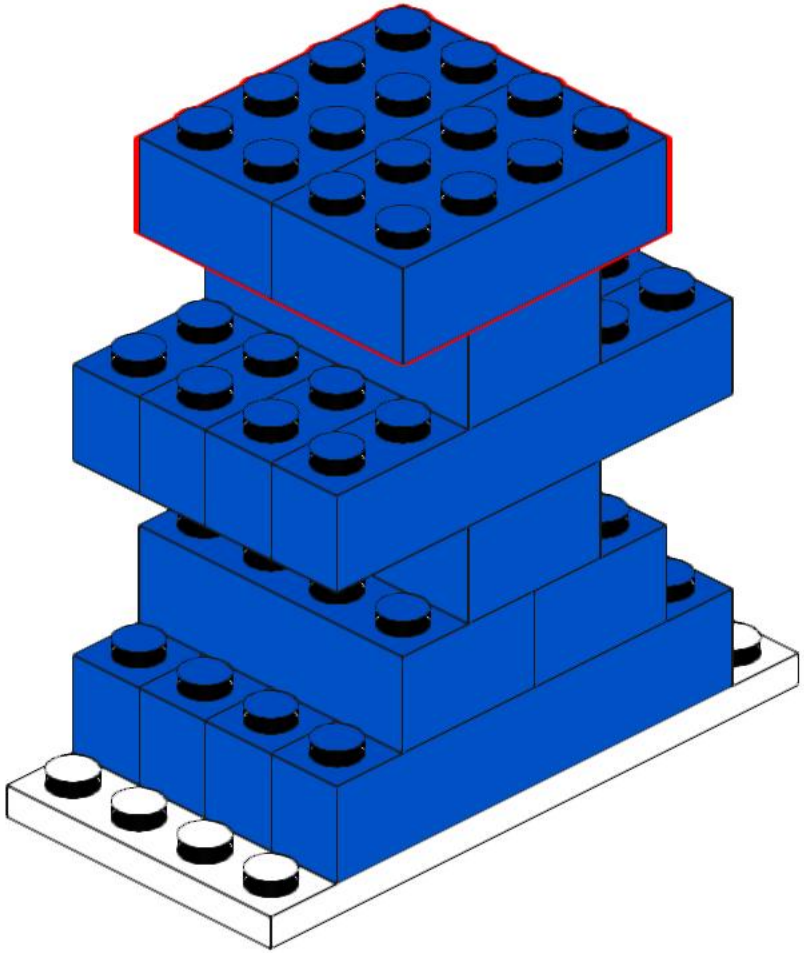

17

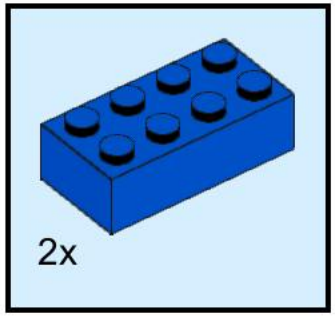

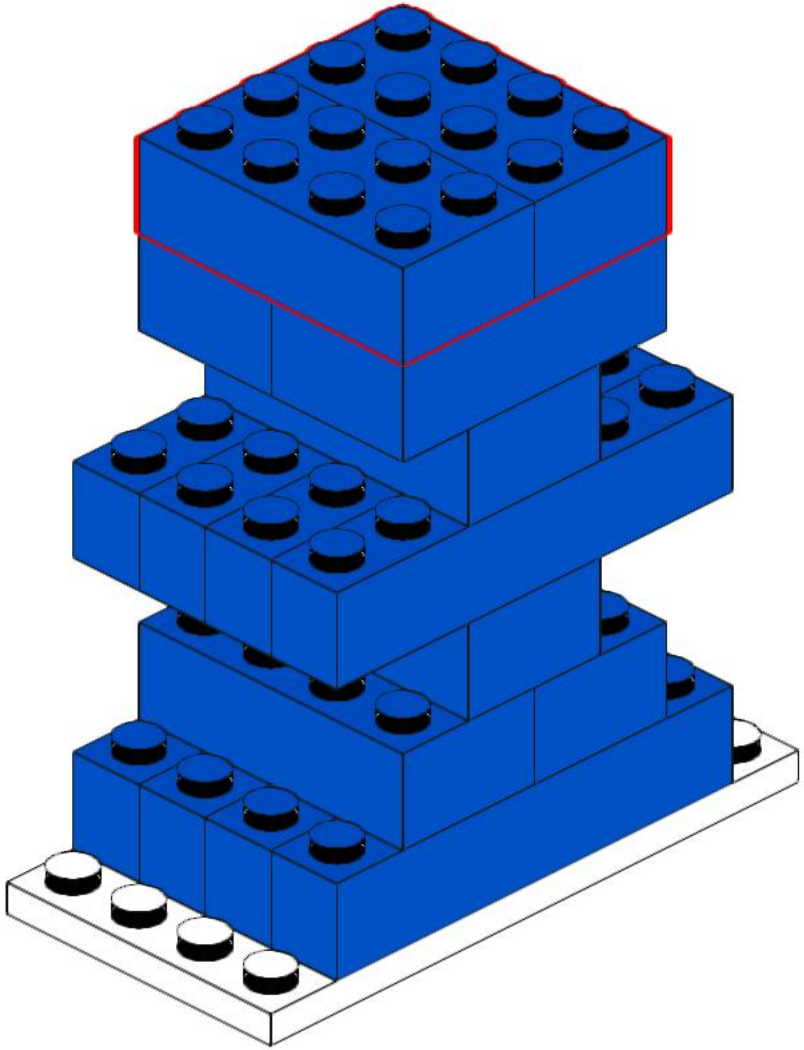

18

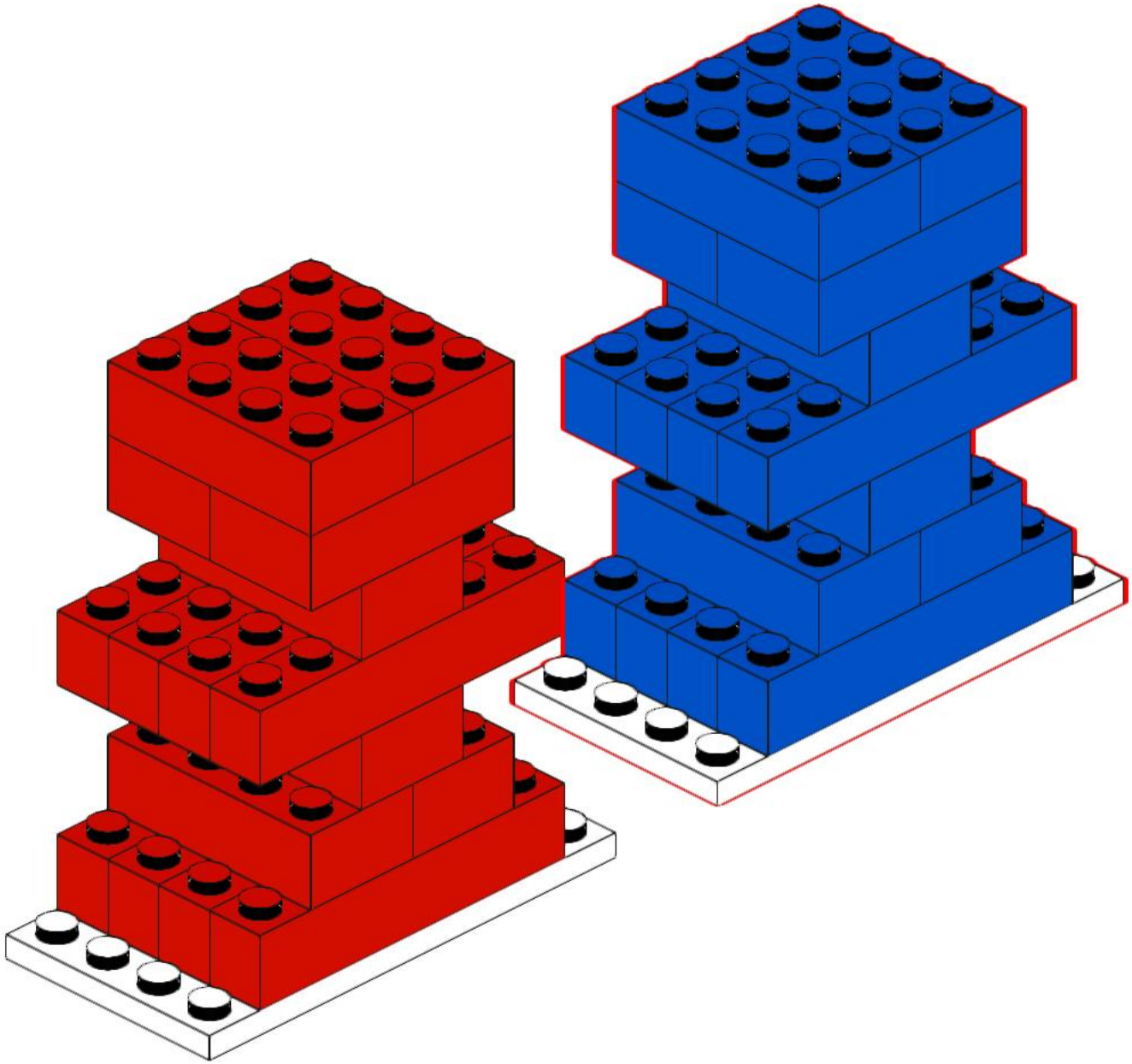

19

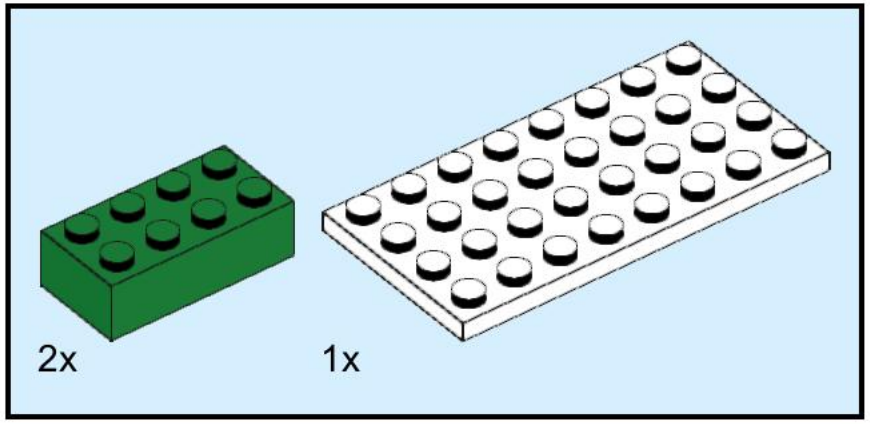

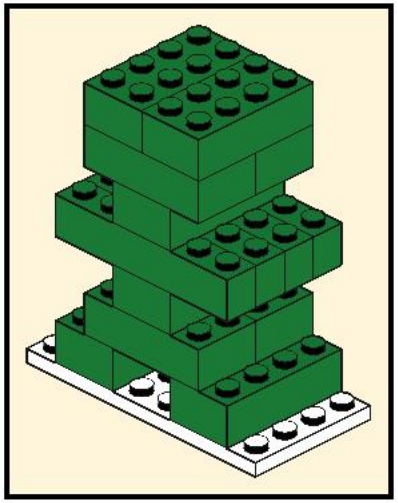

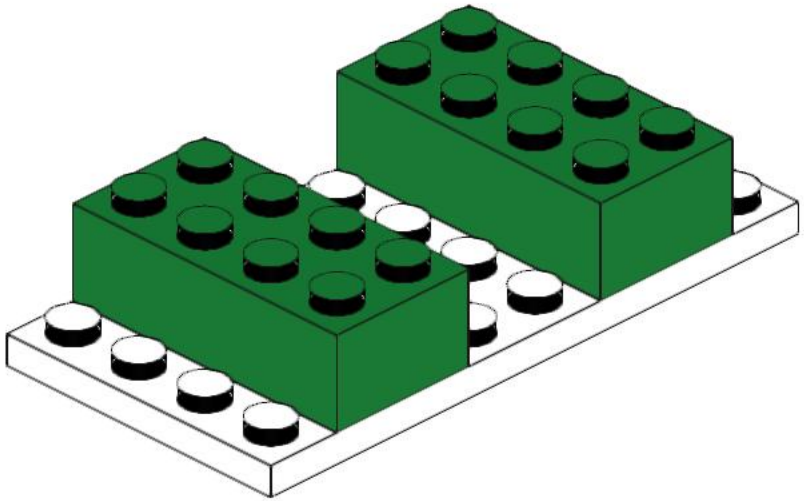

20

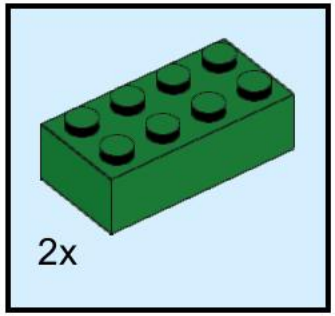

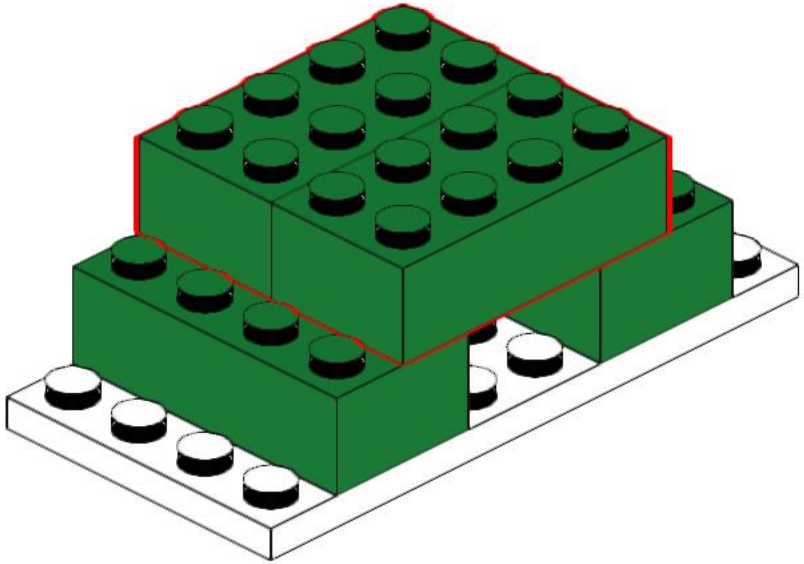

21

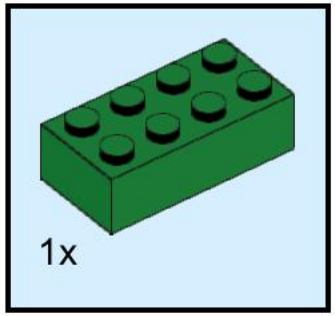

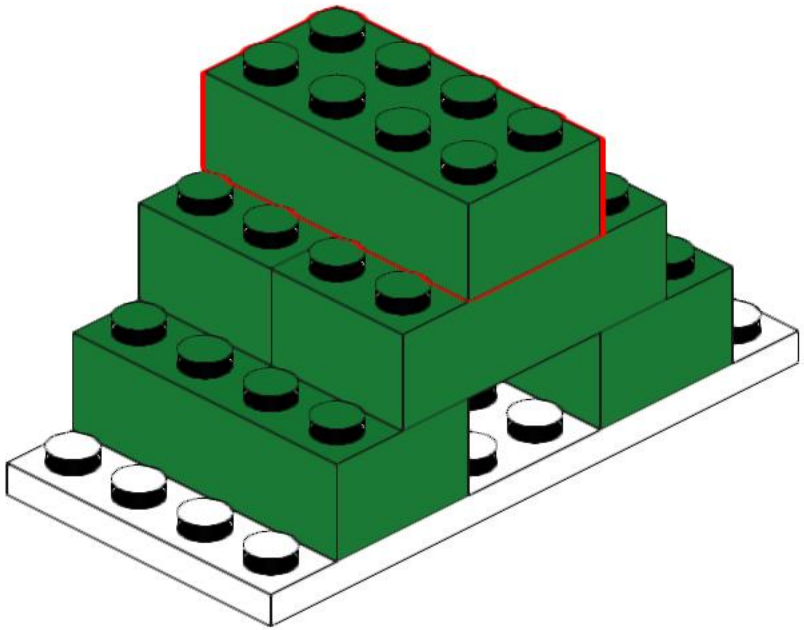

22

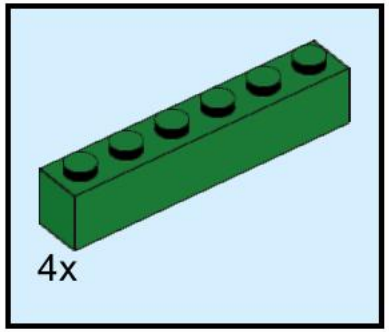

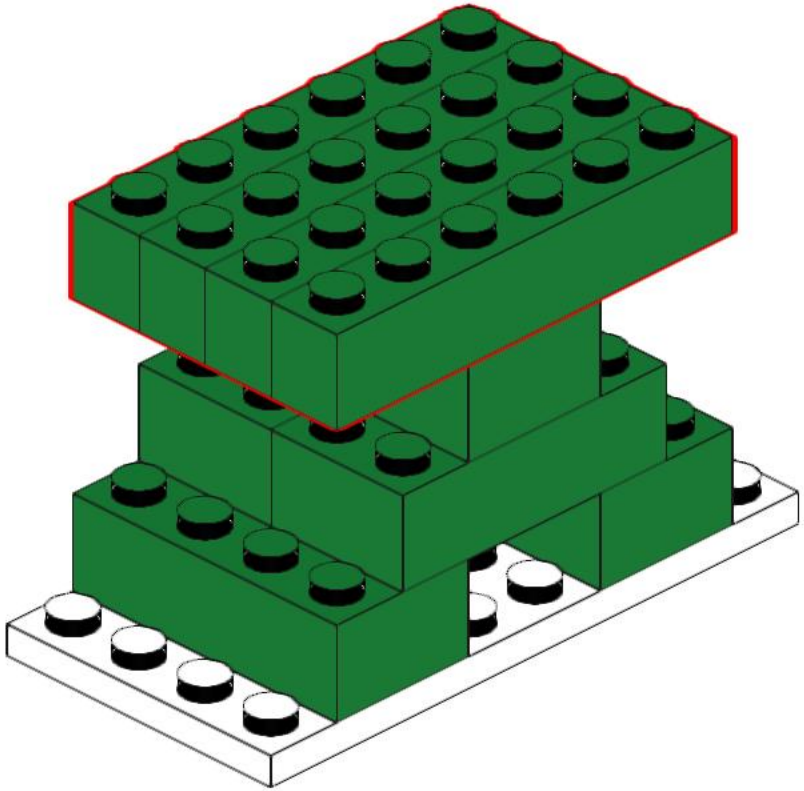

23

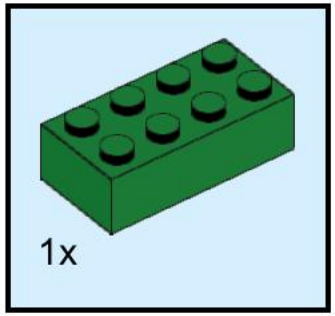

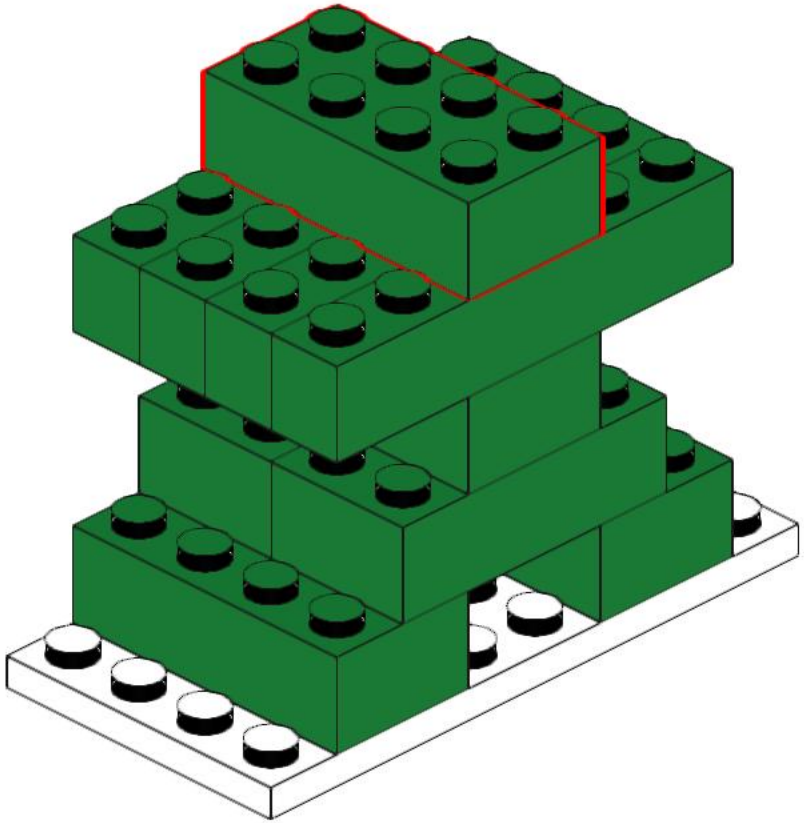

24

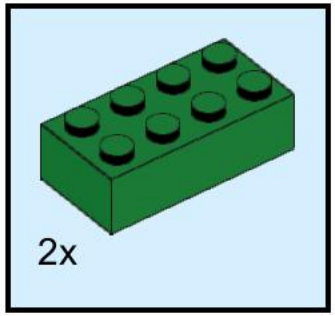

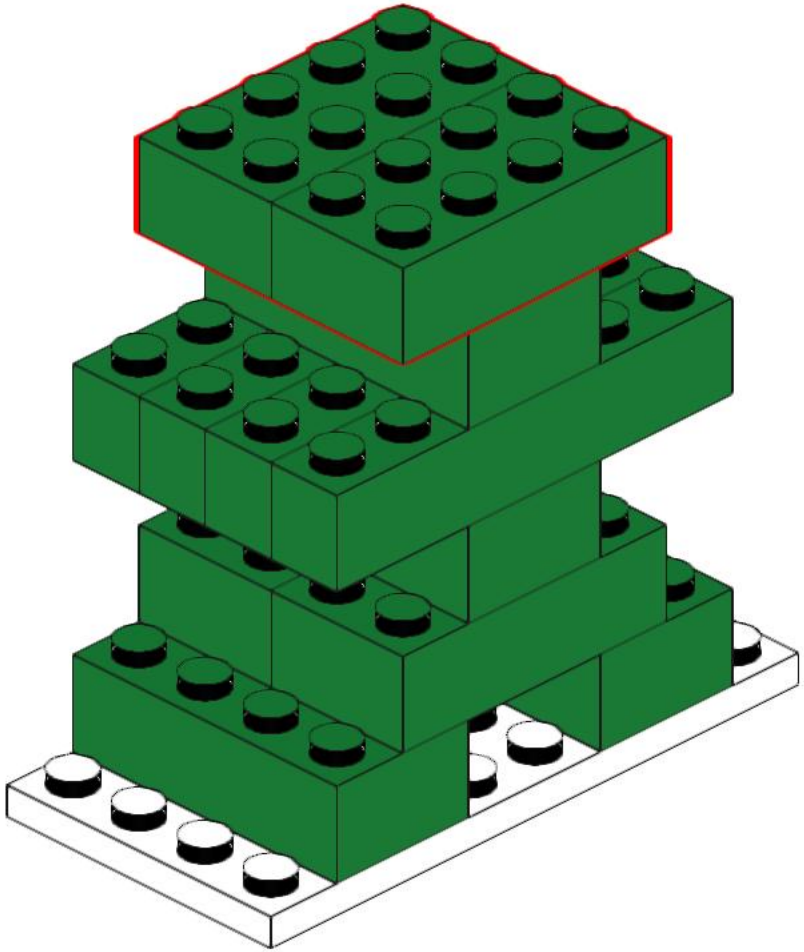

25

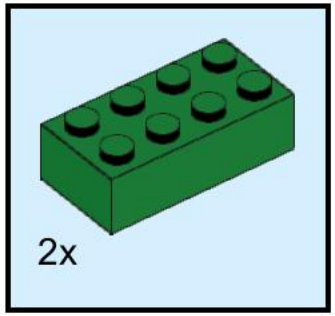

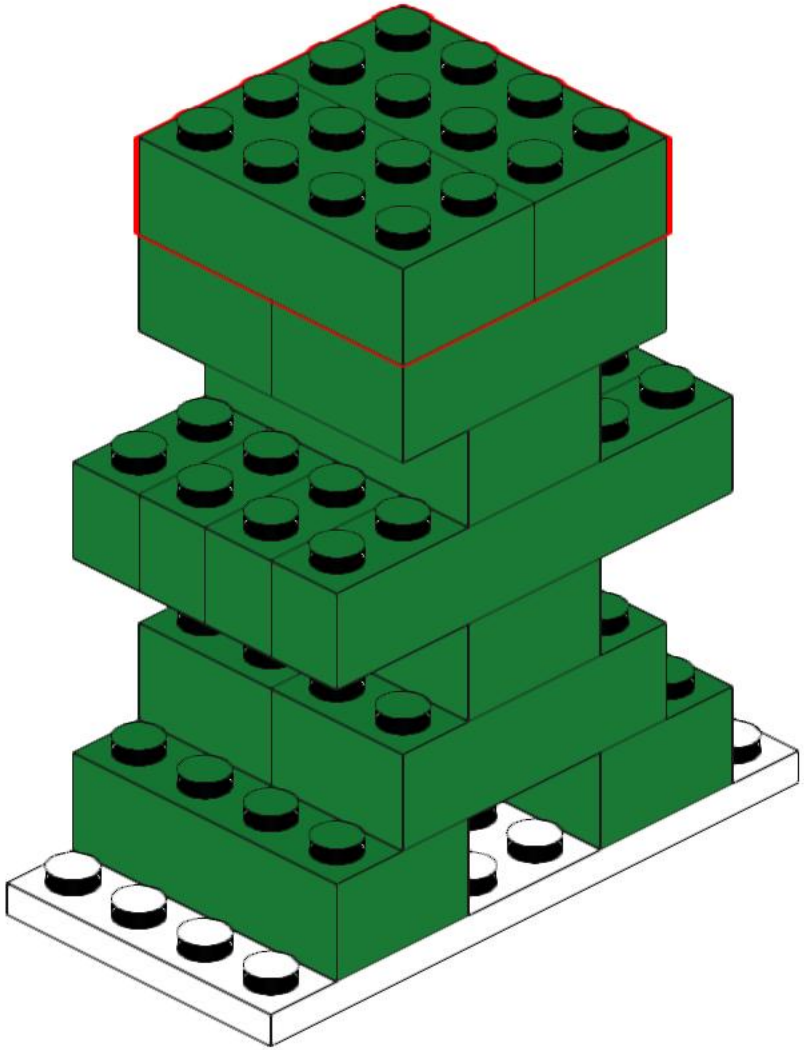

26

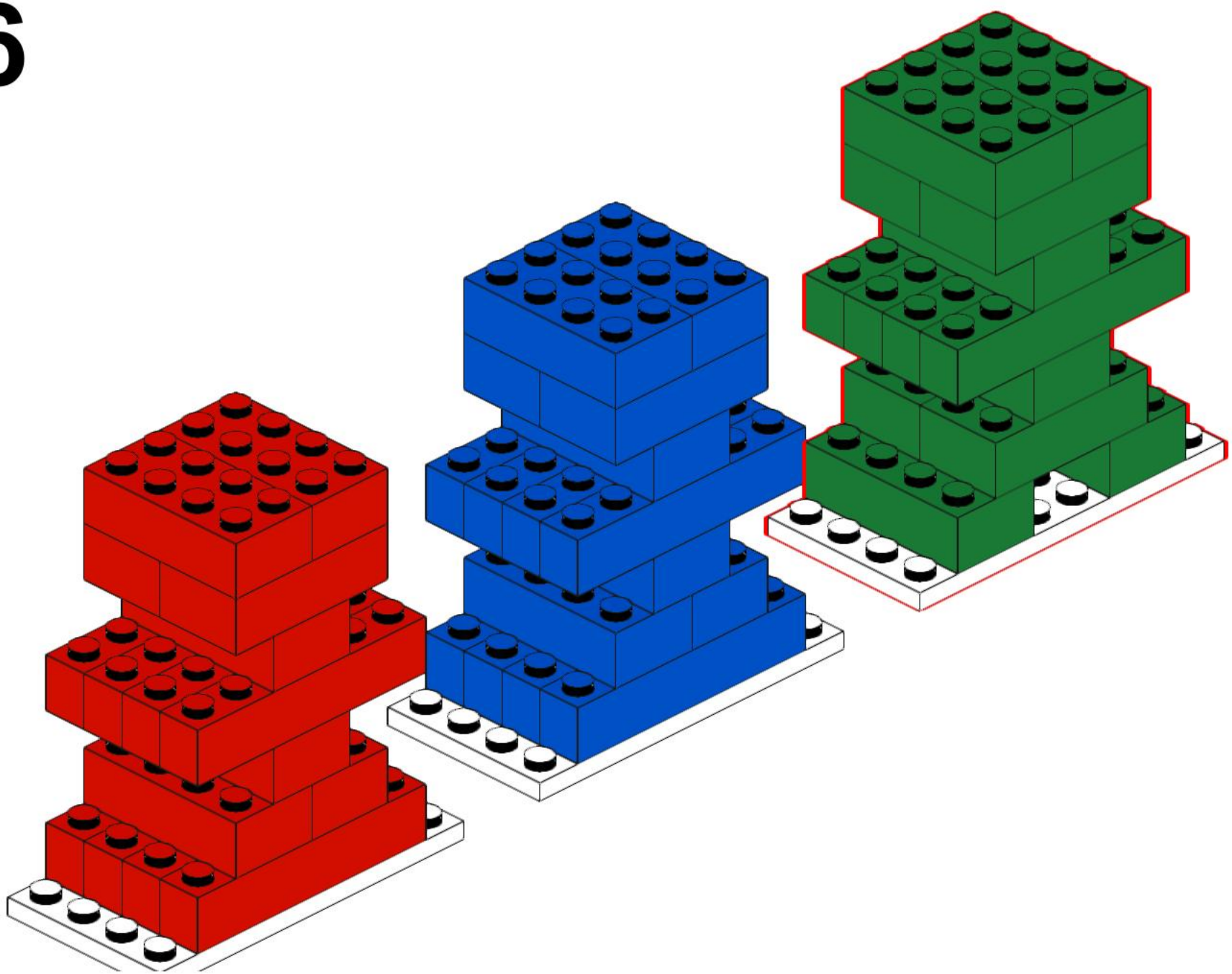

27

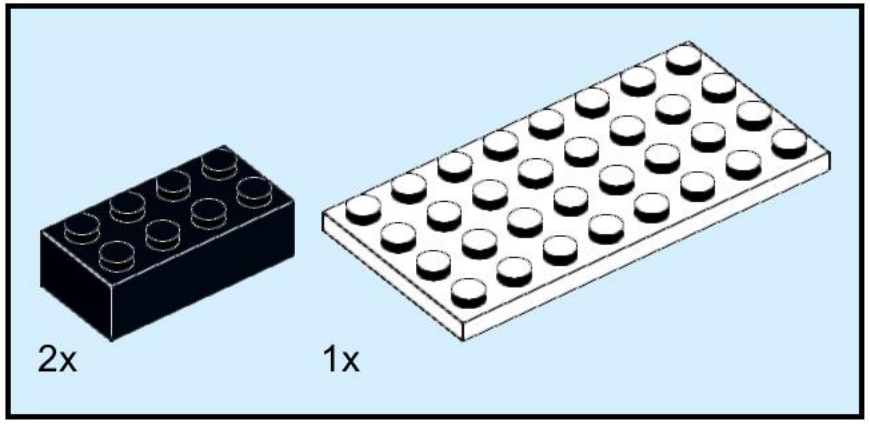

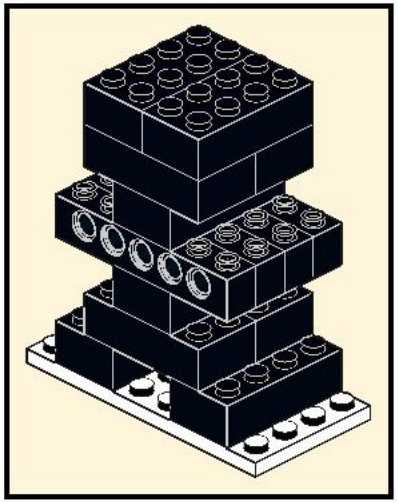

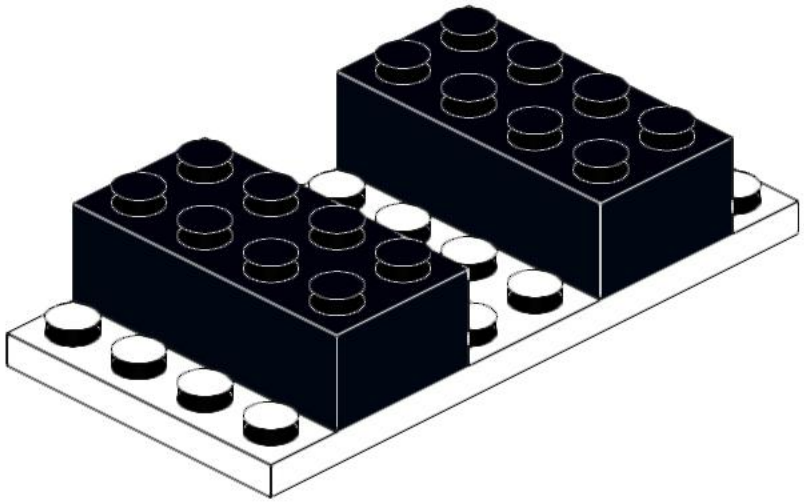

28

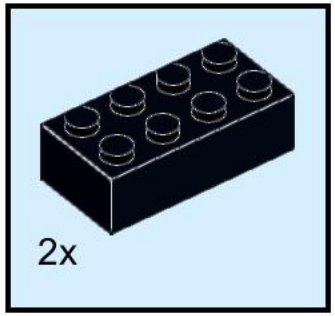

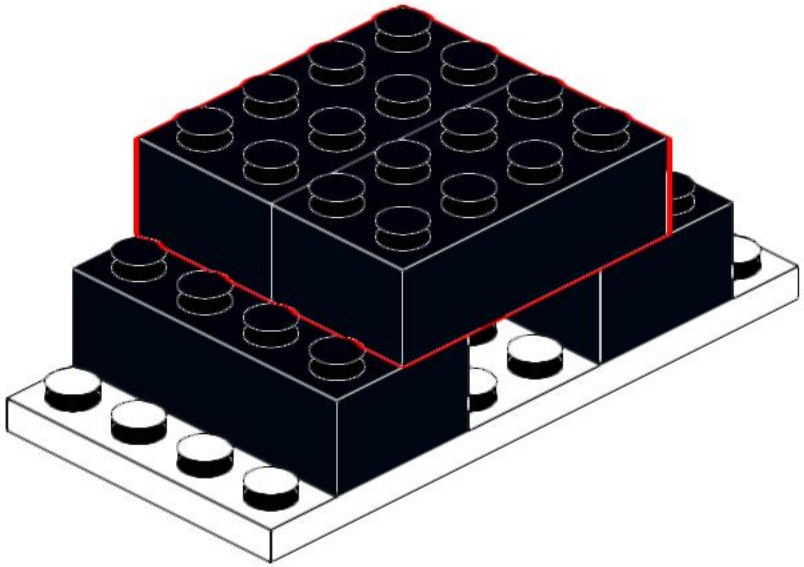

29

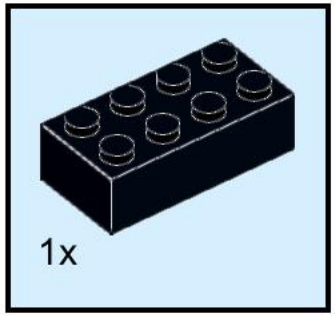

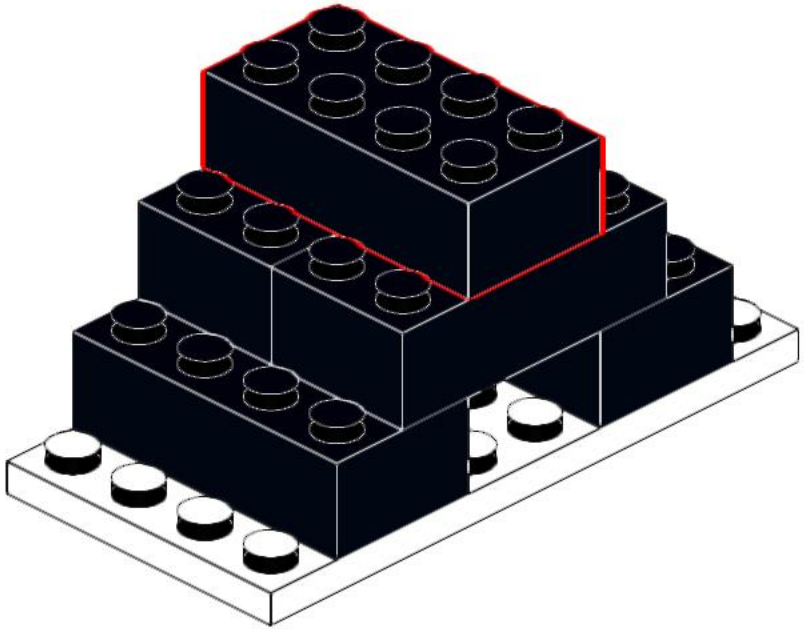

30

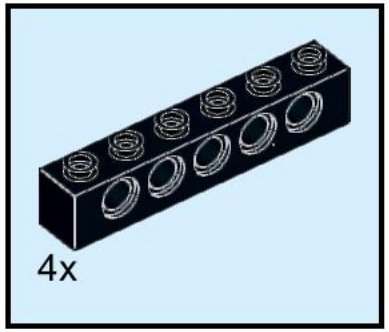

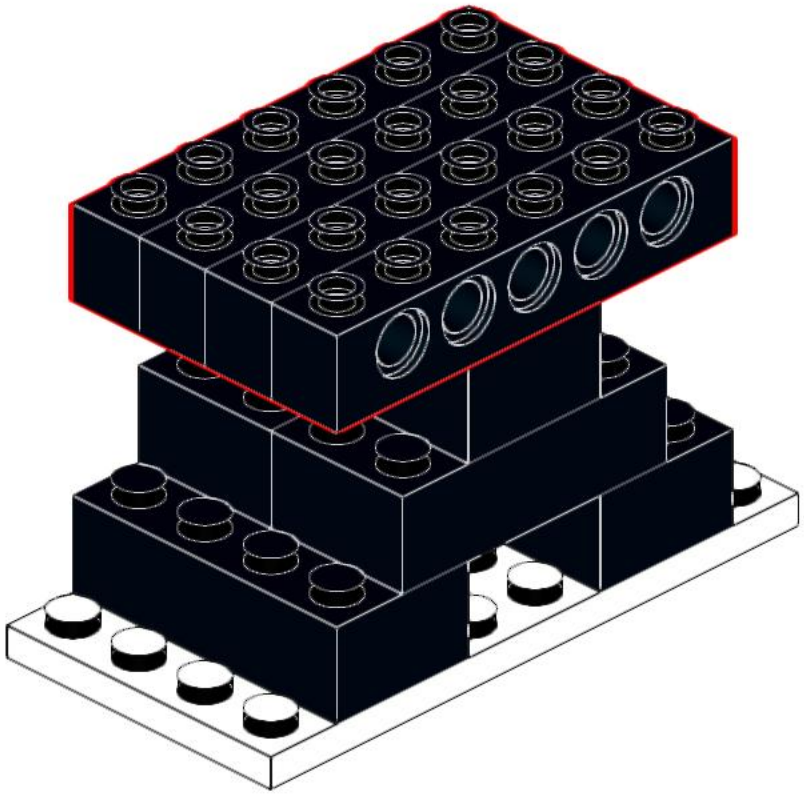

31

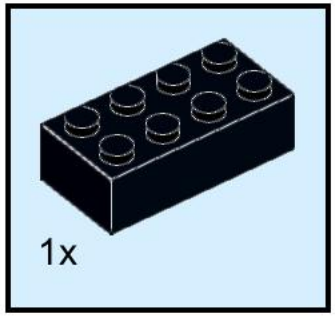

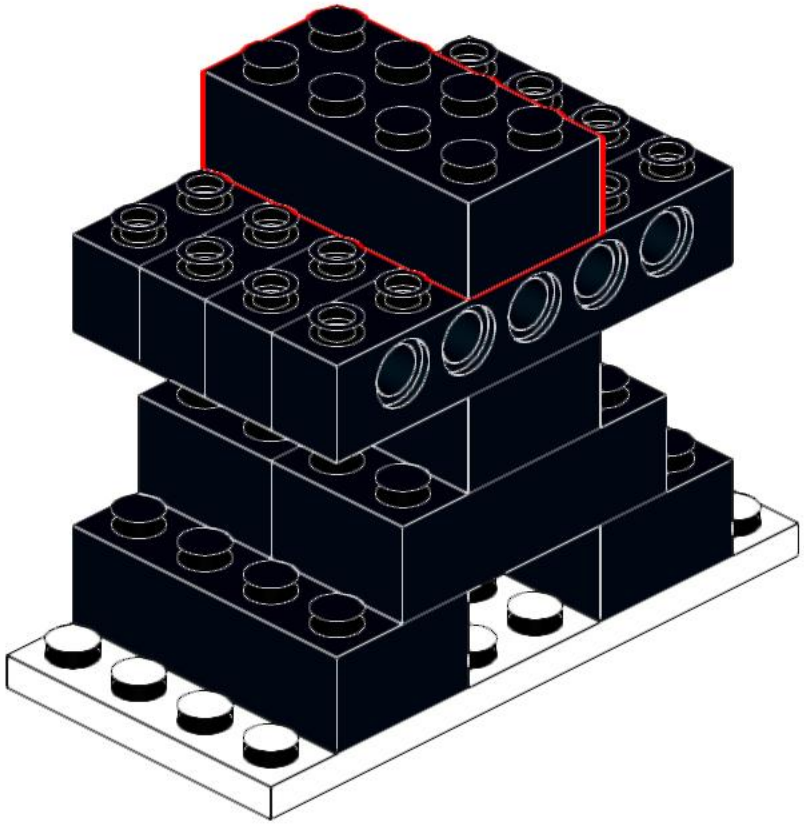

32

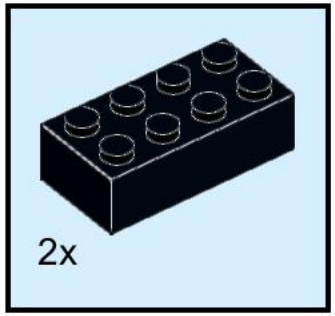

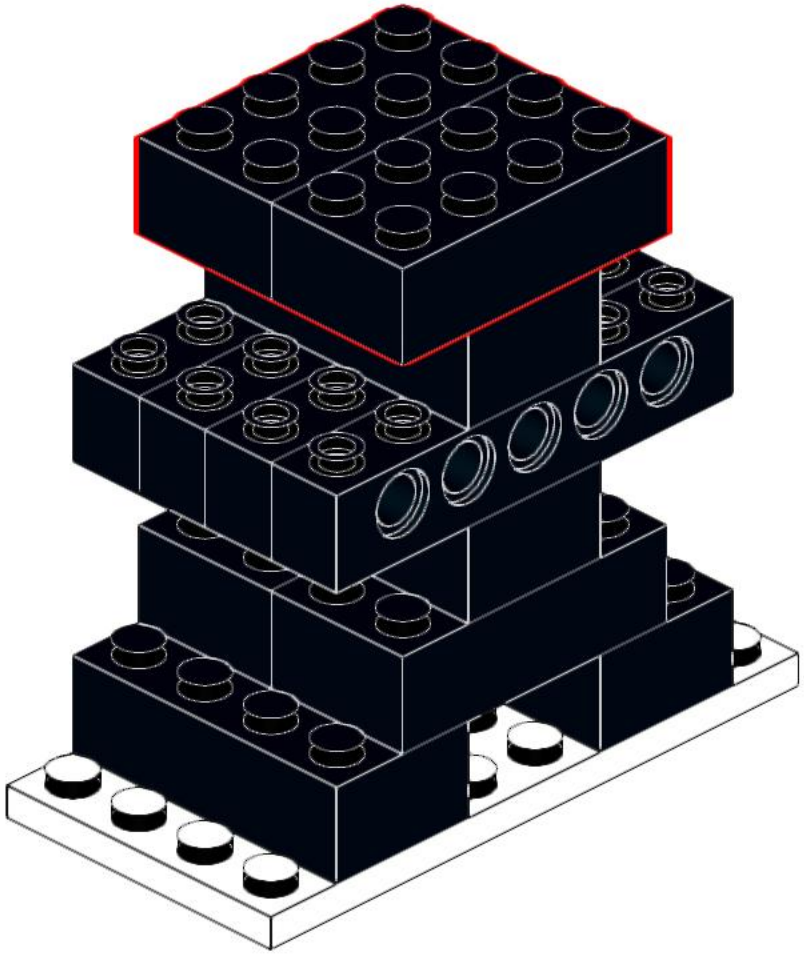

33

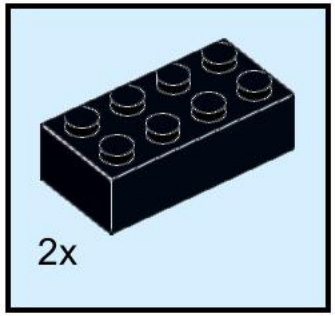

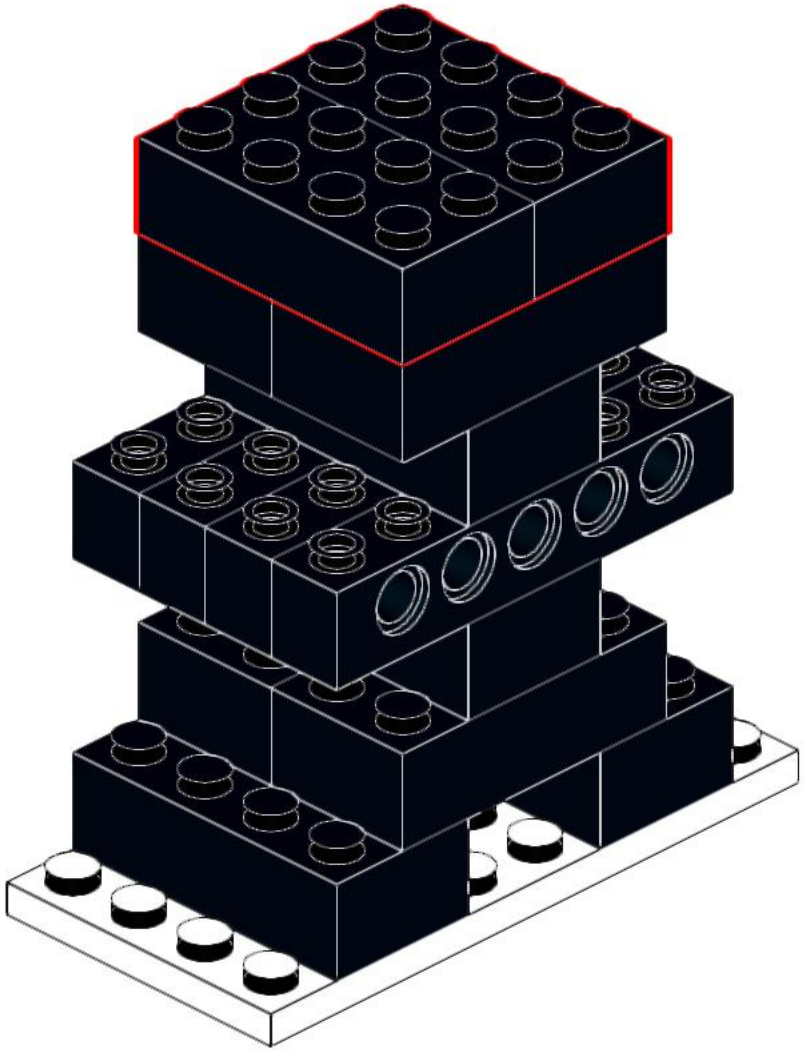

34

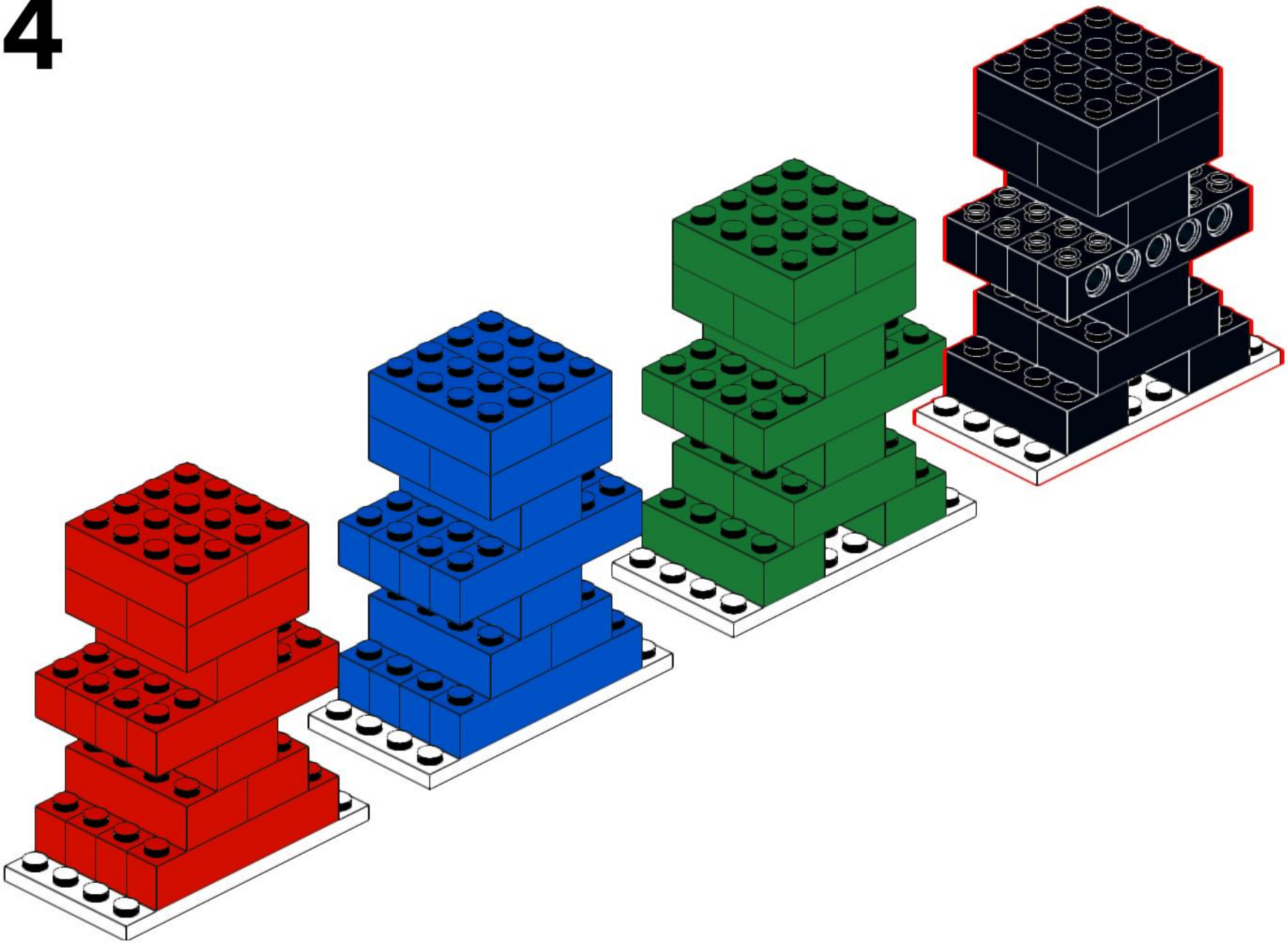

35

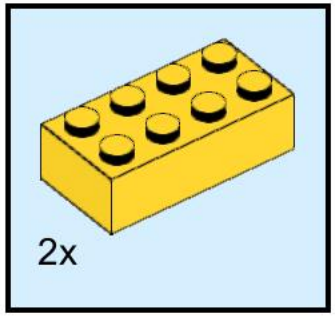

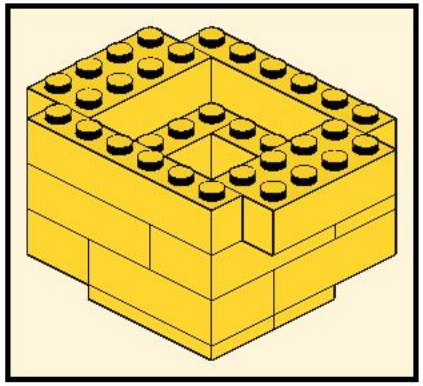

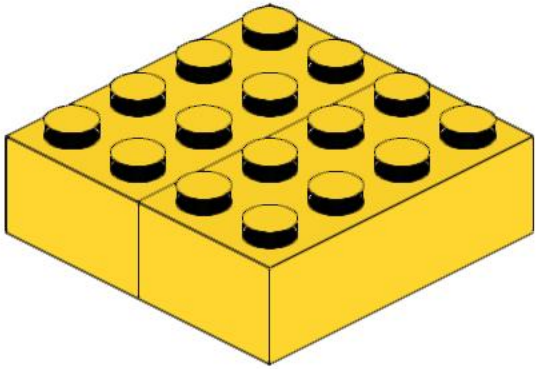

36

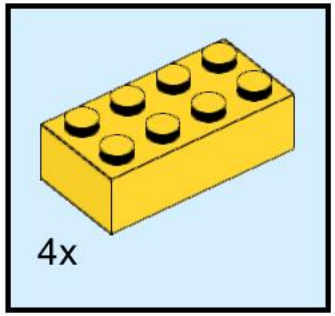

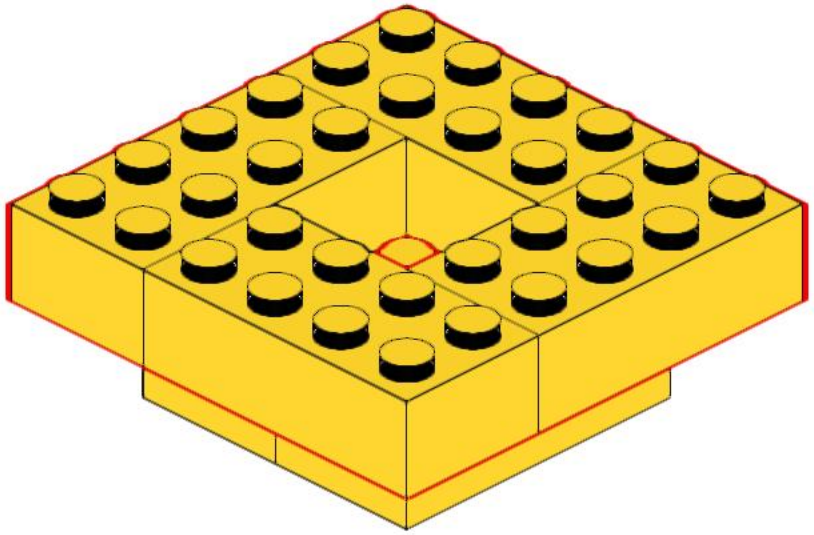

37

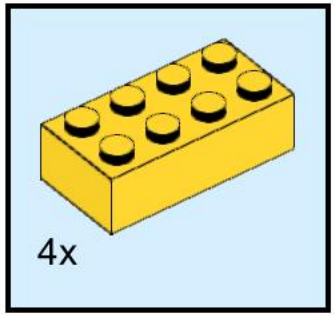

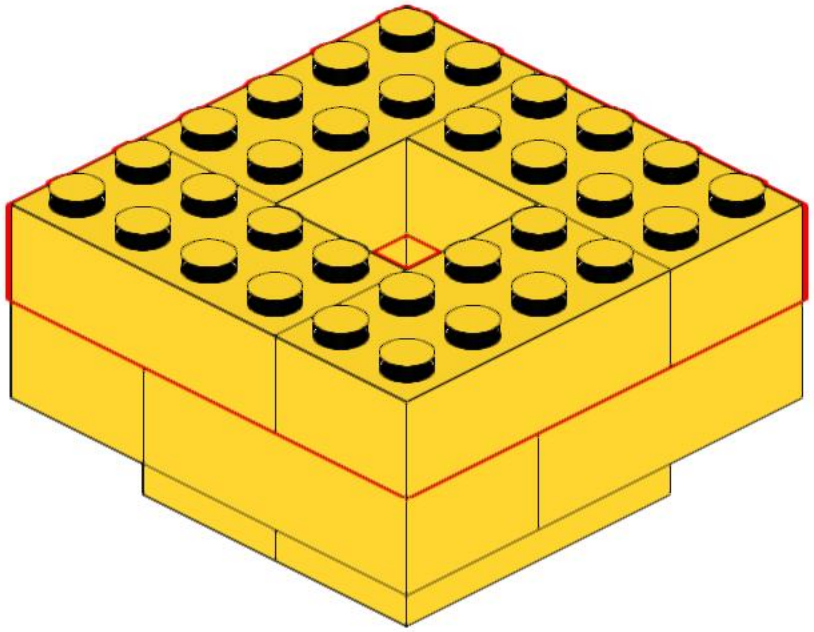

38

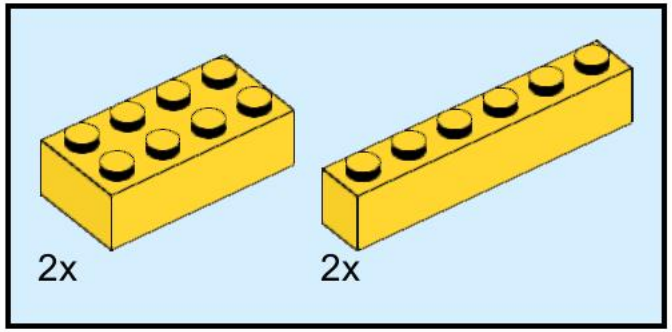

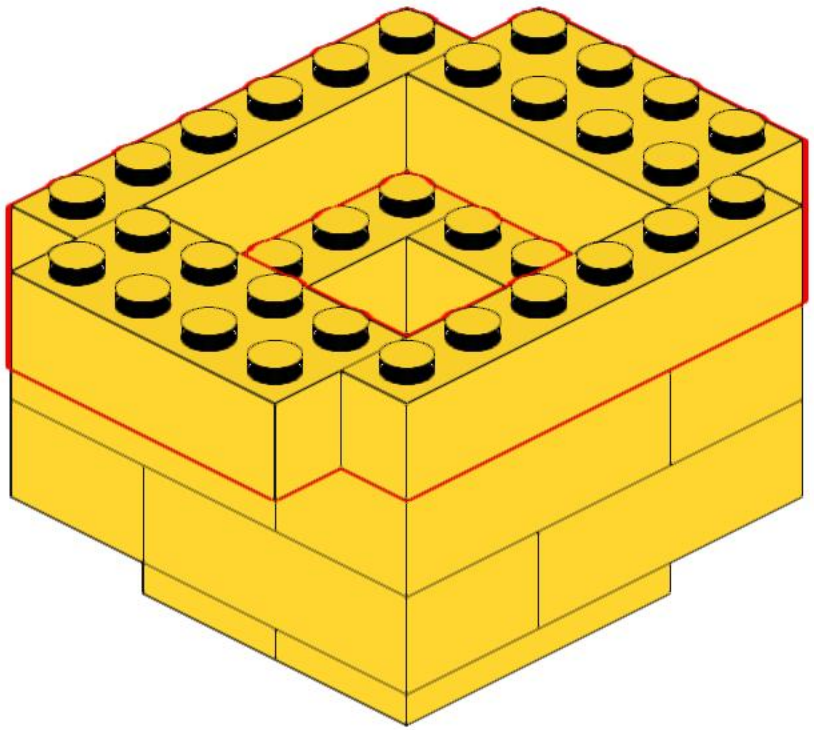

39

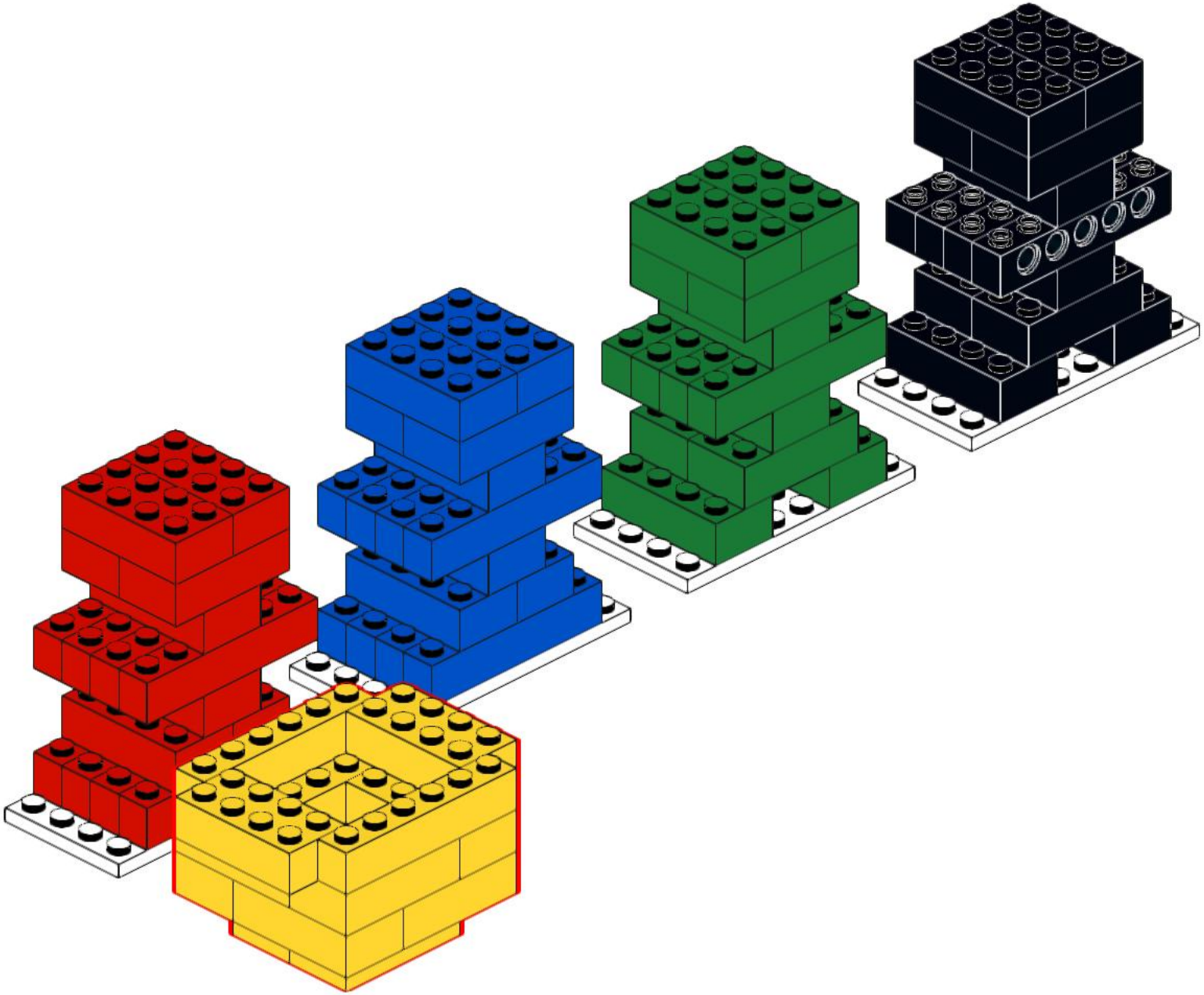

40

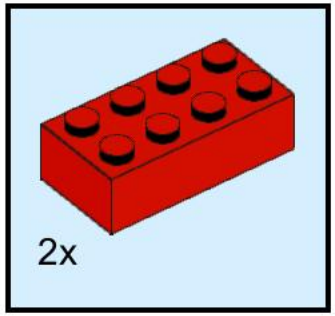

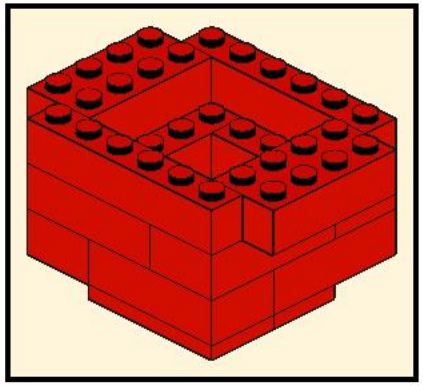

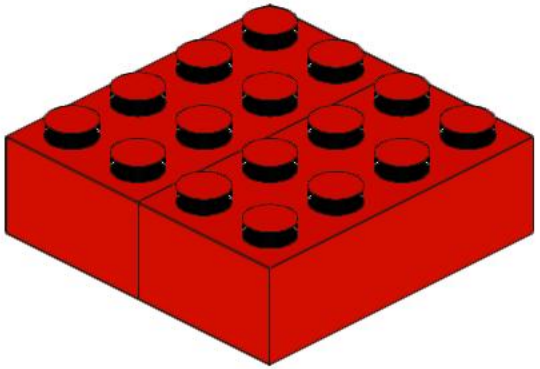

41

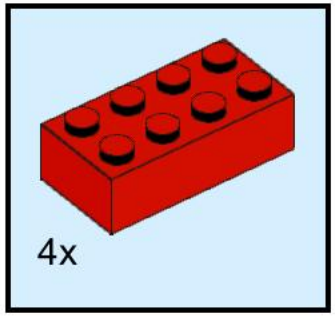

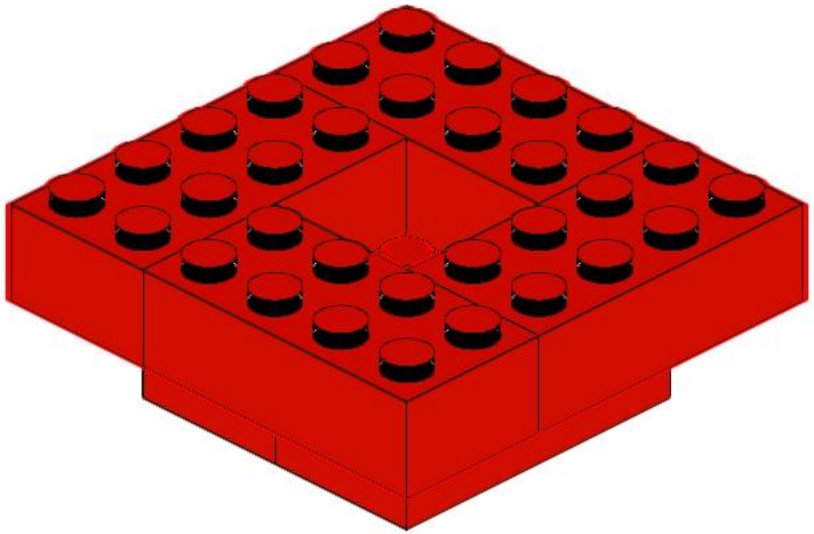

42

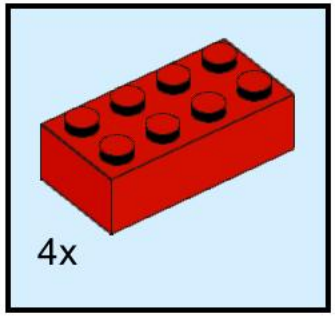

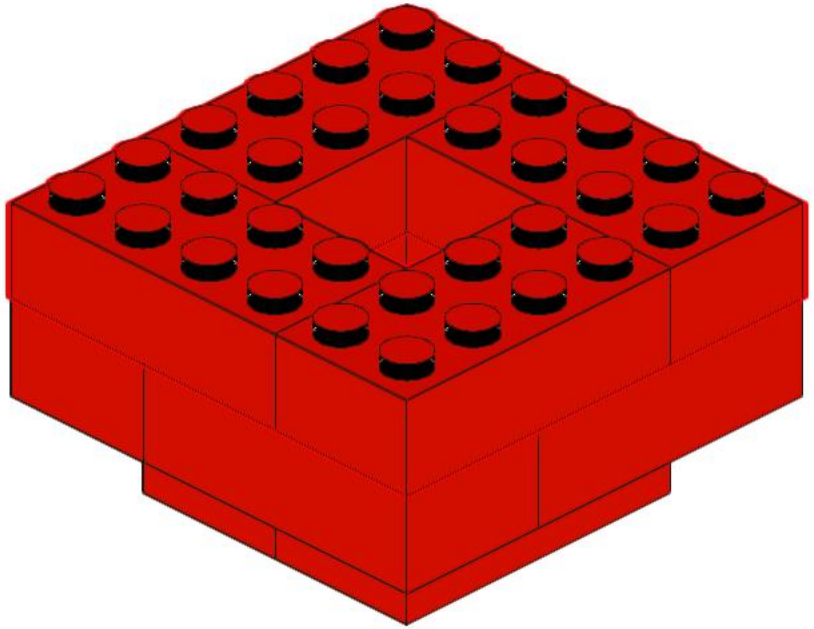

43

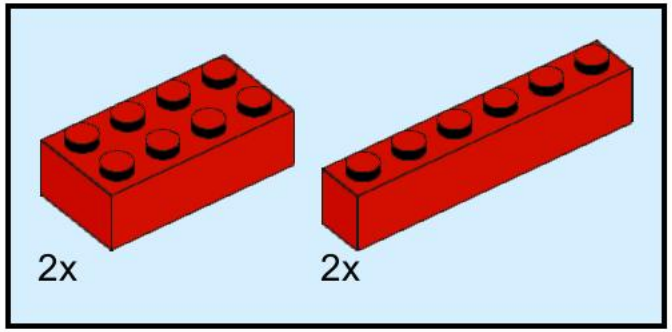

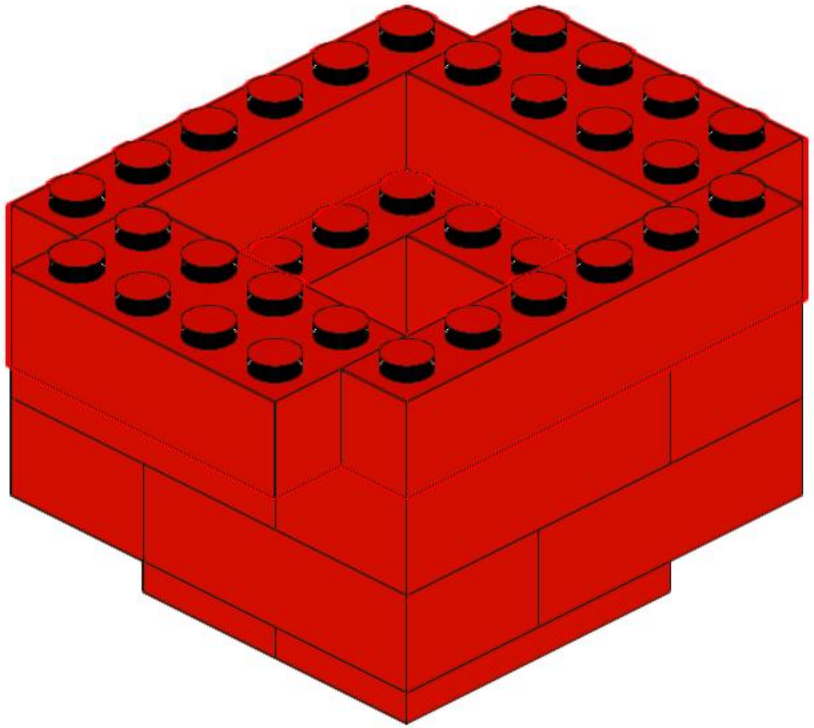

44

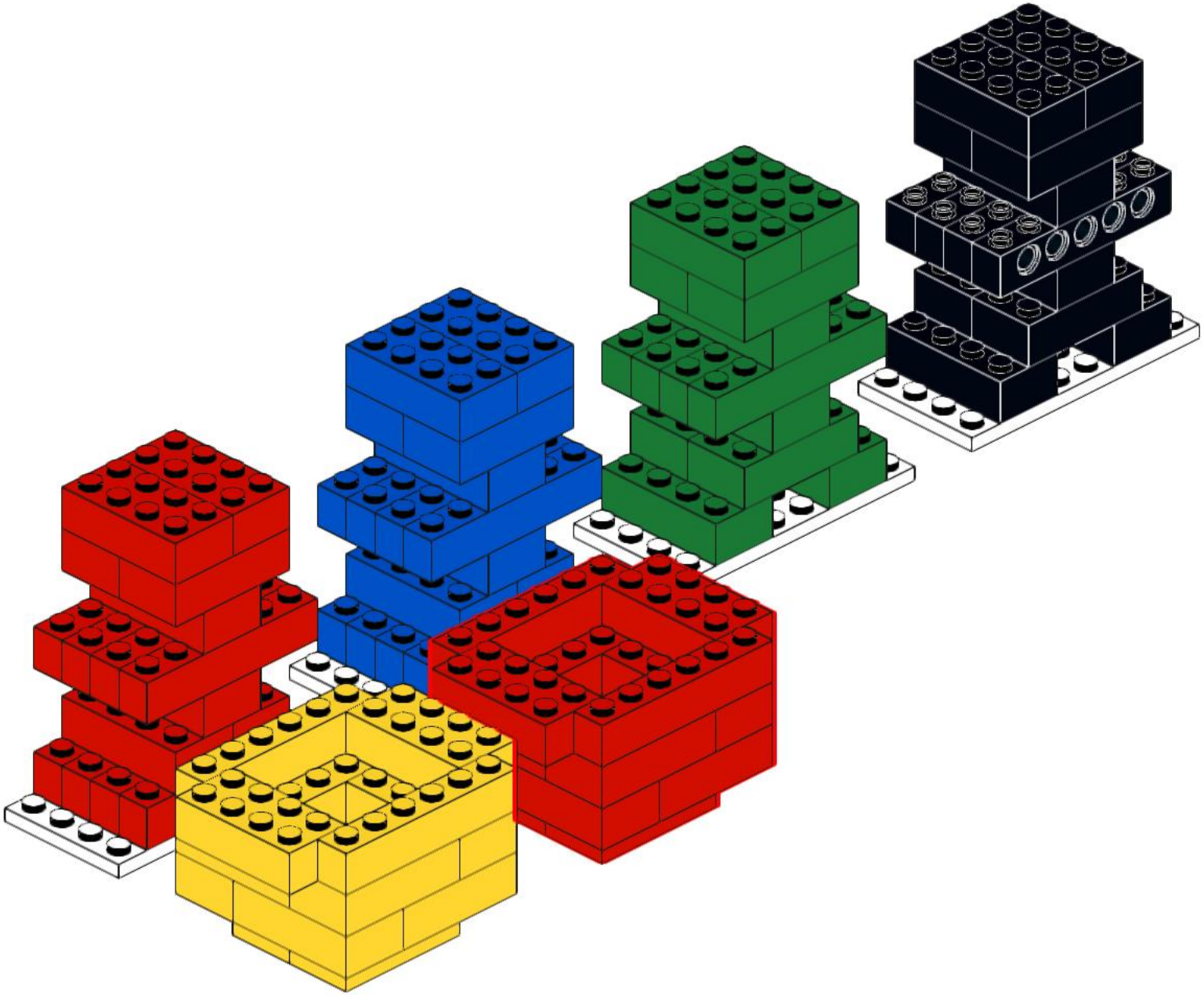

45

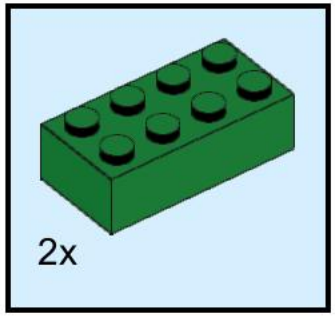

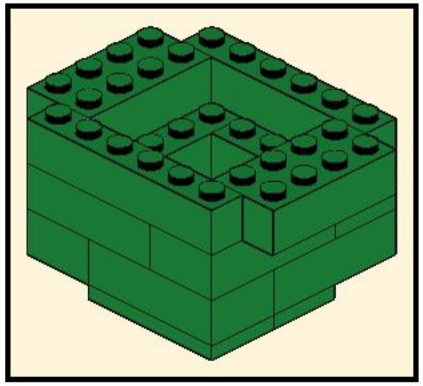

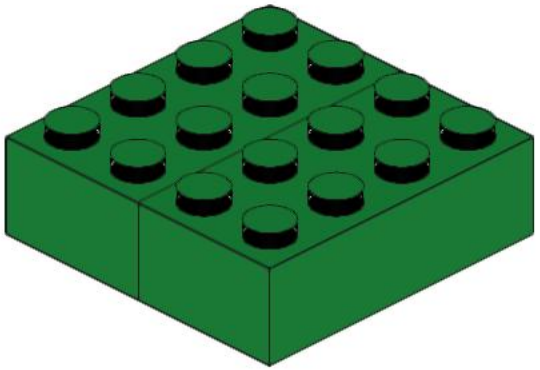

46

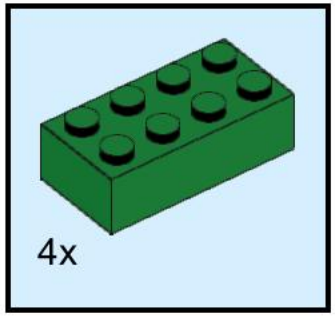

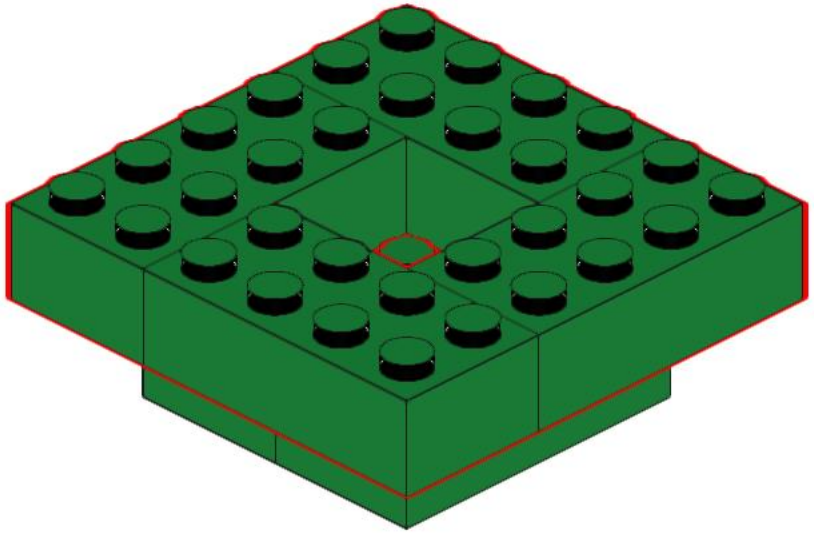

47

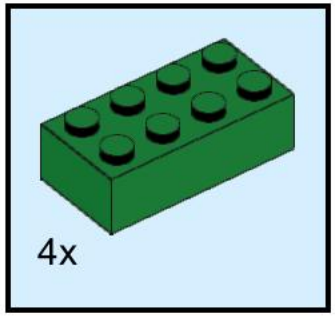

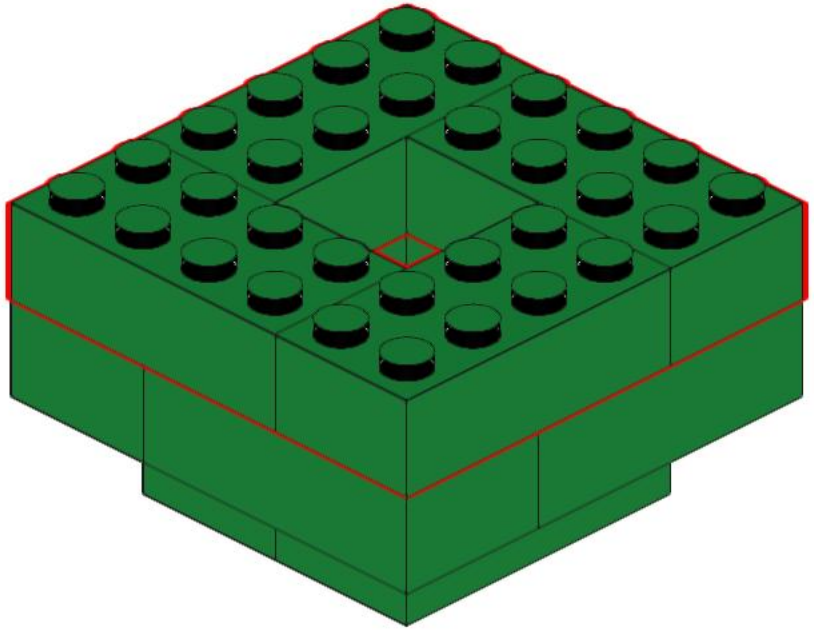

48

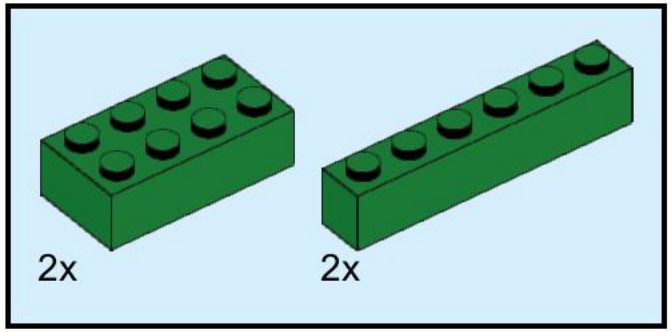

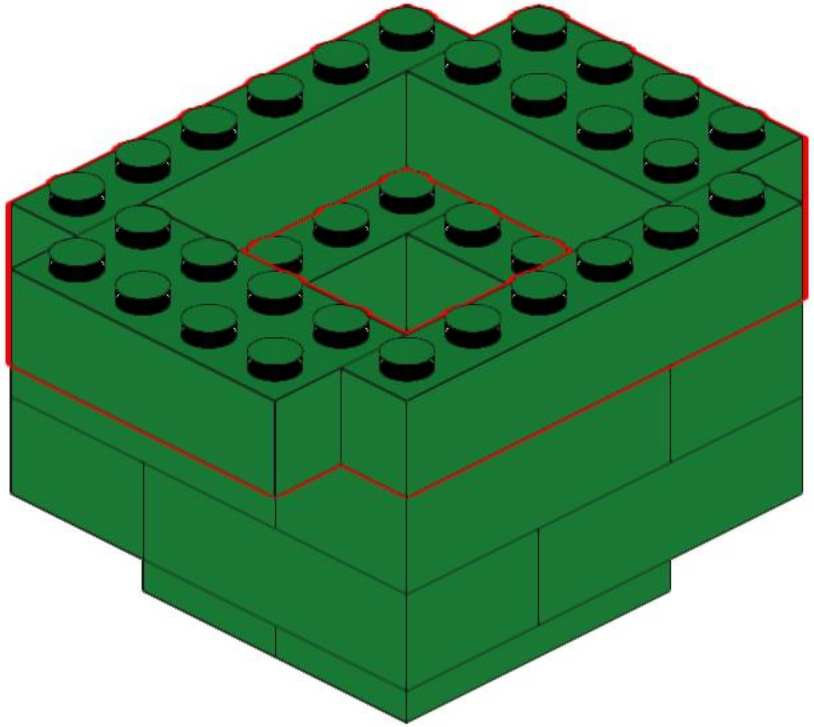

49

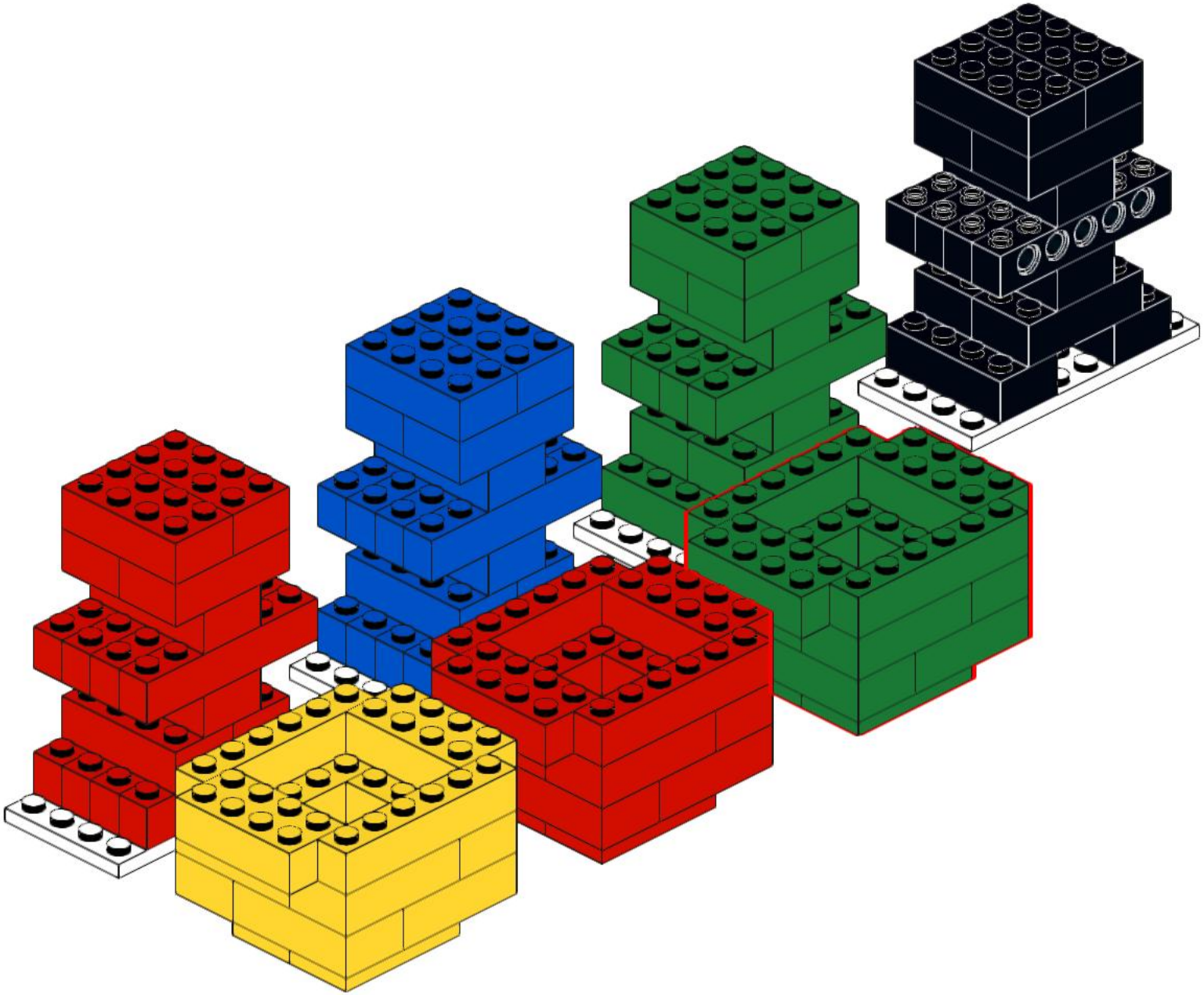

50

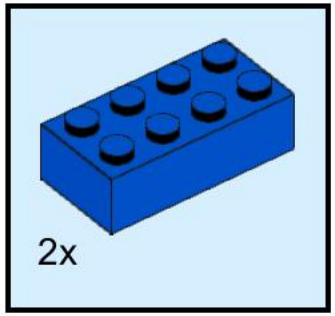

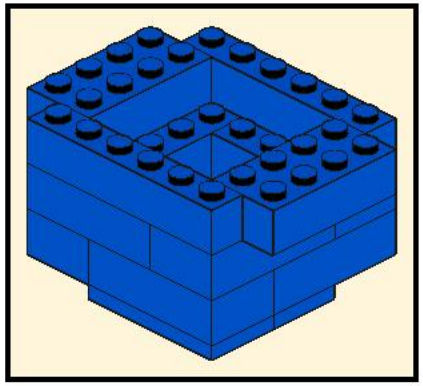

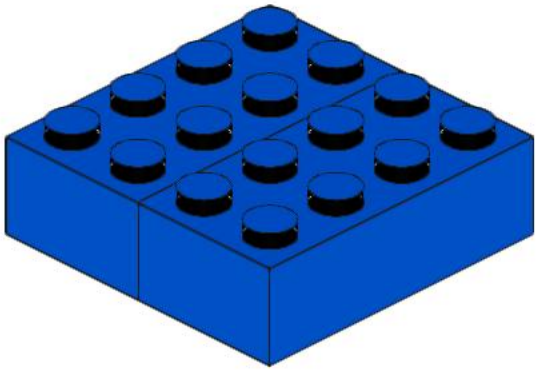

51

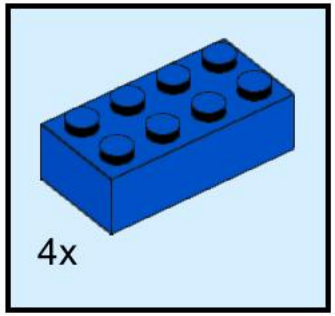

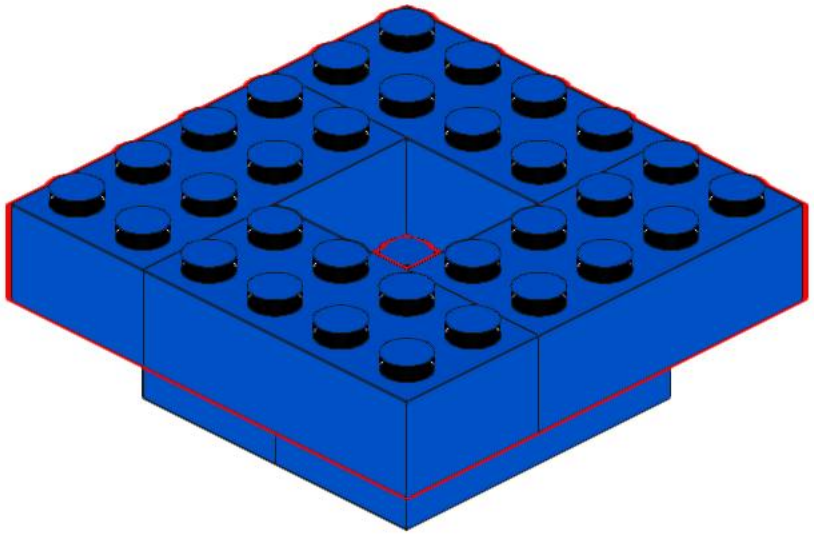

52

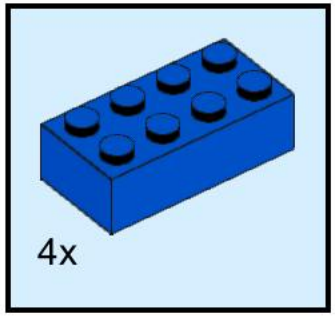

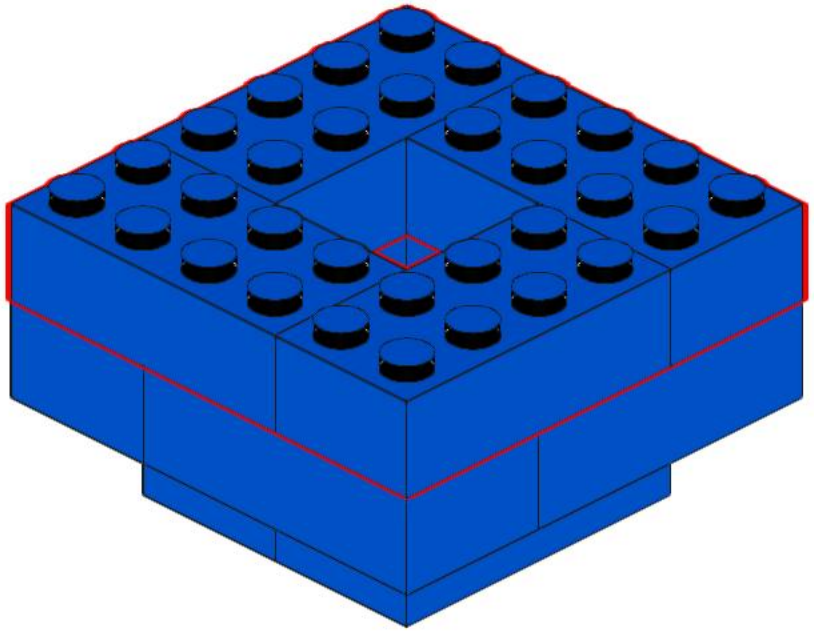

53

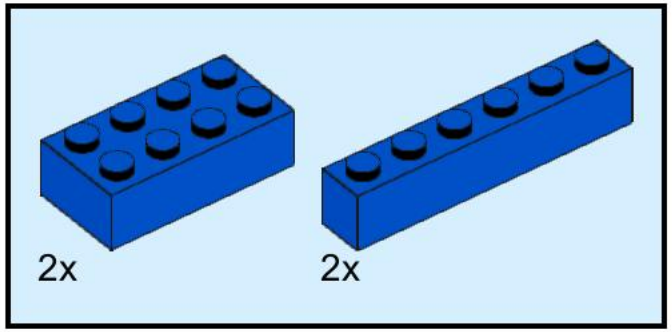

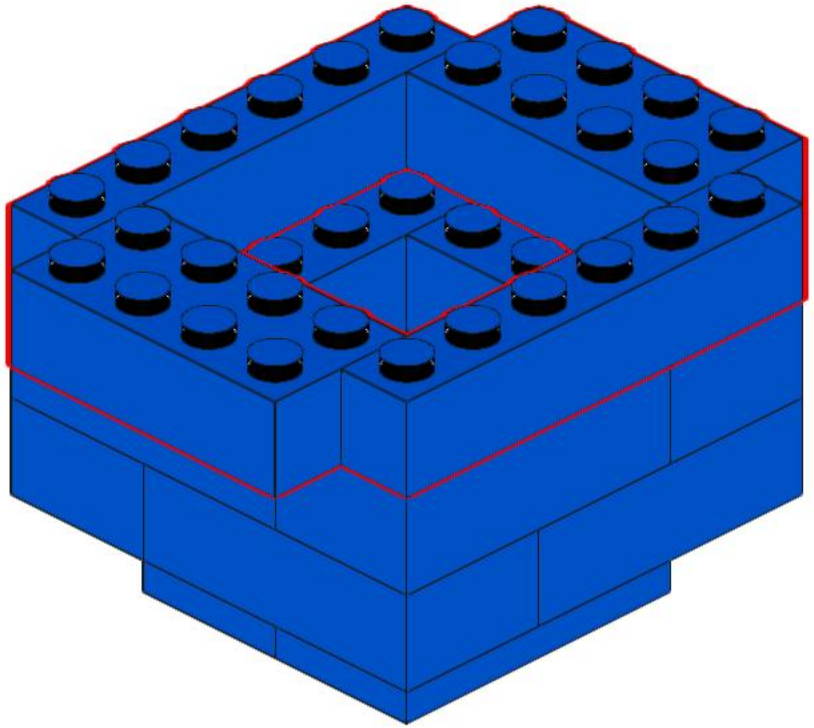

54

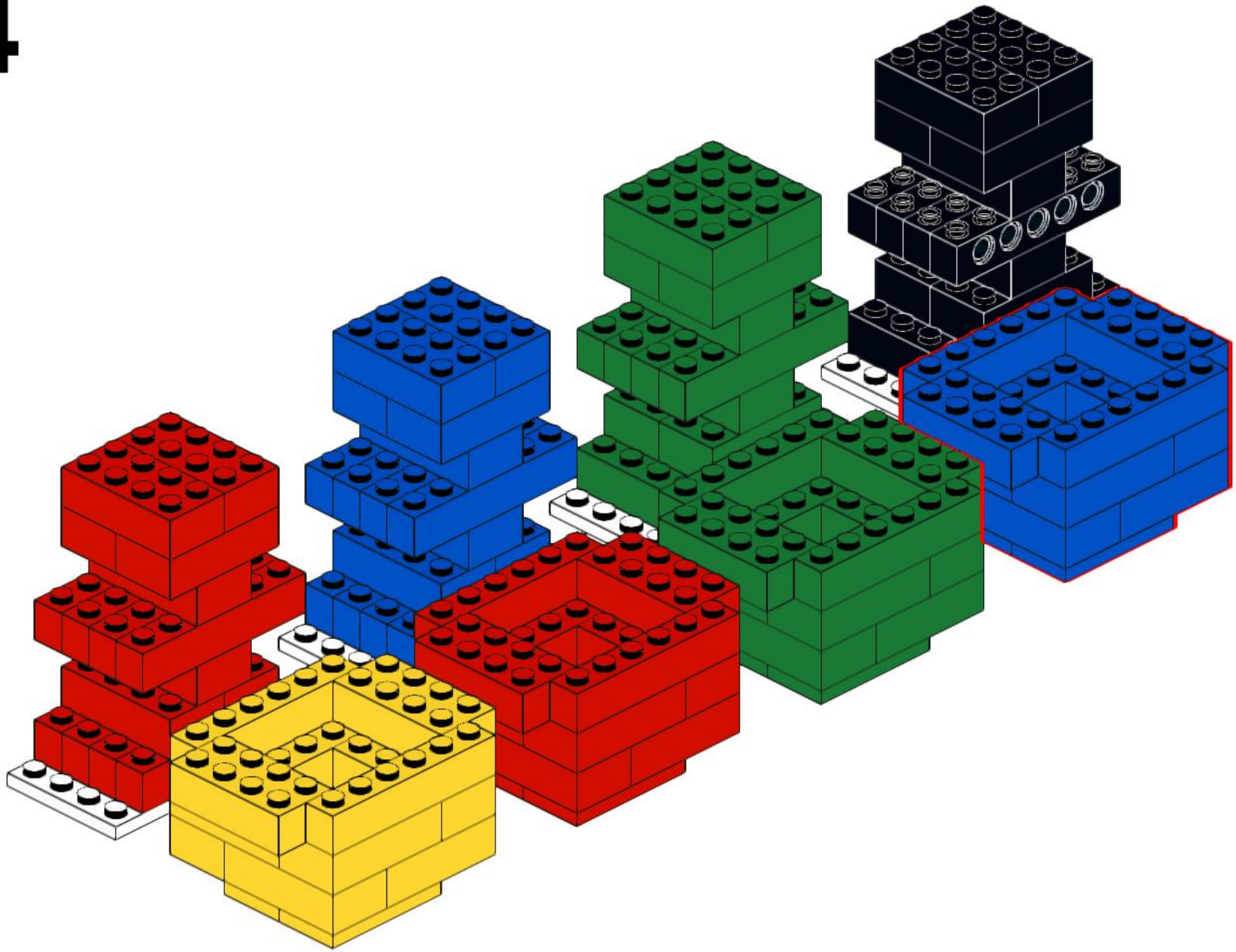

55

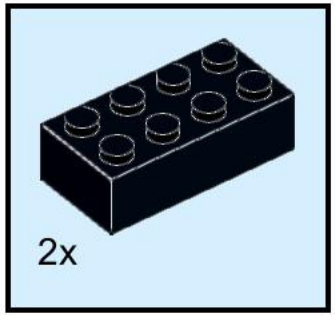

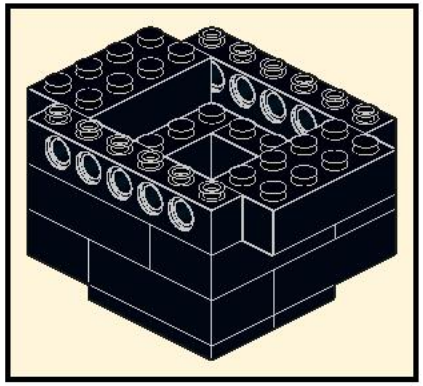

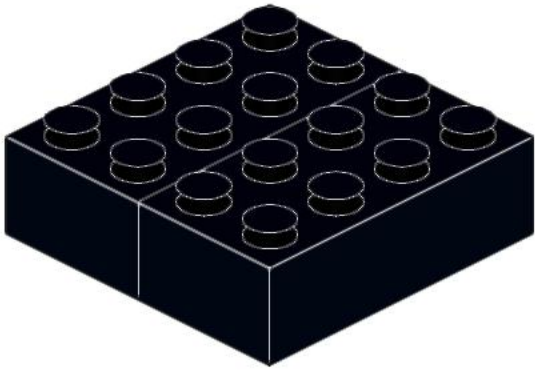

56

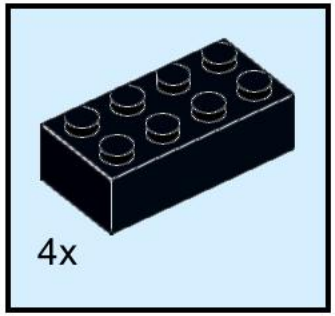

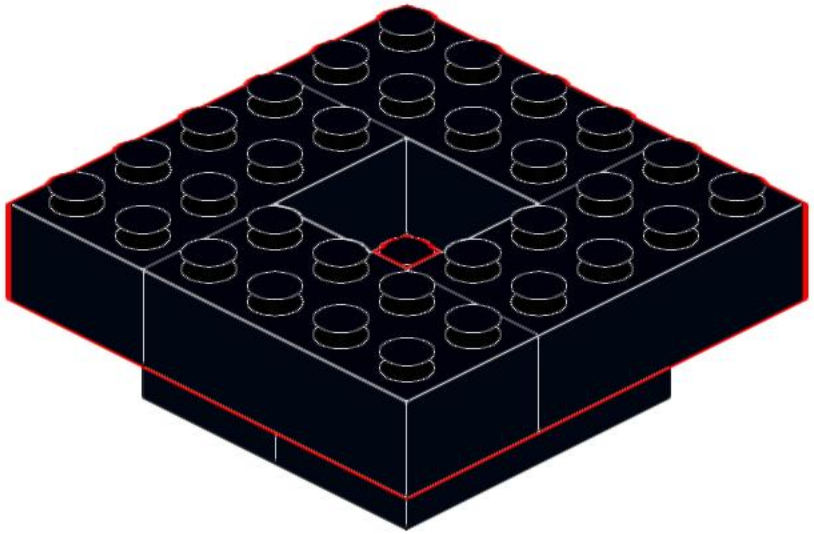

57

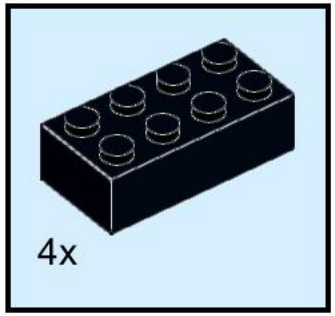

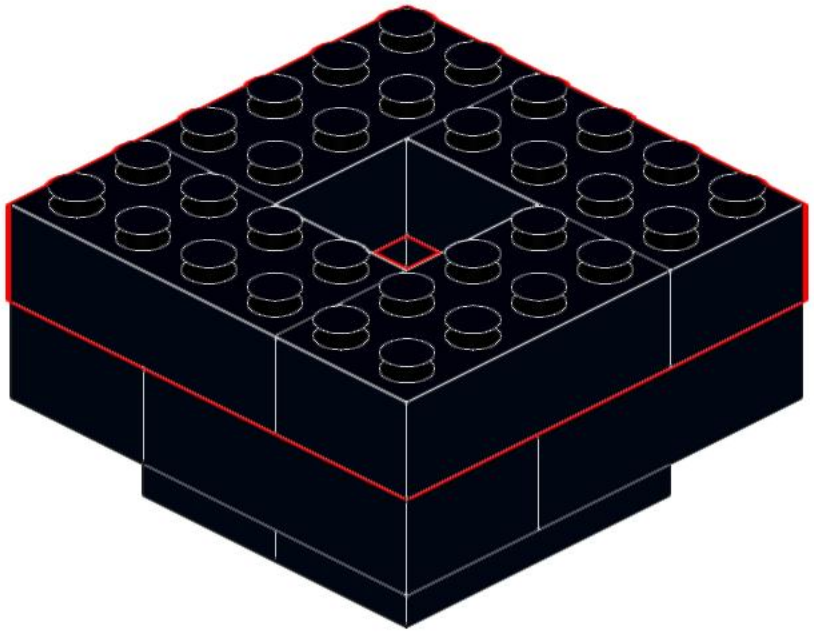

58

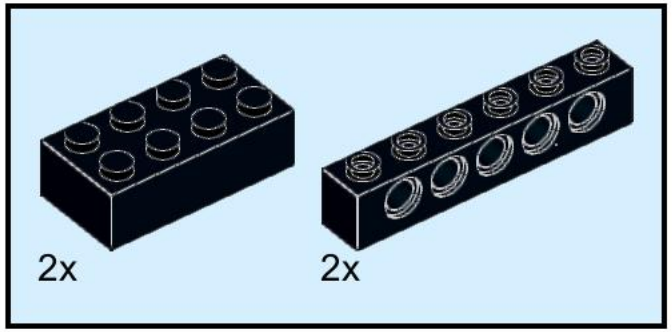

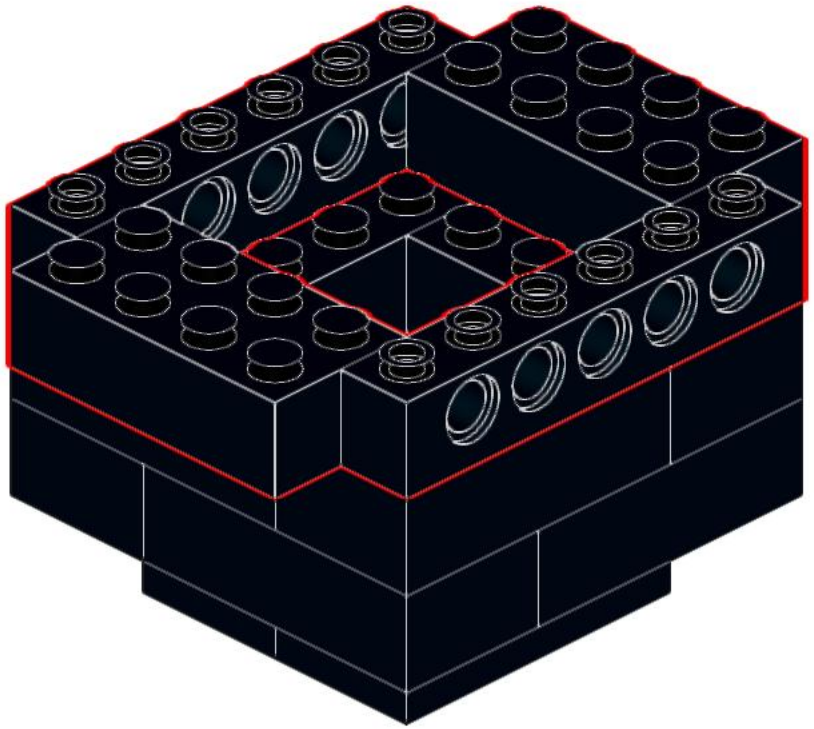

59

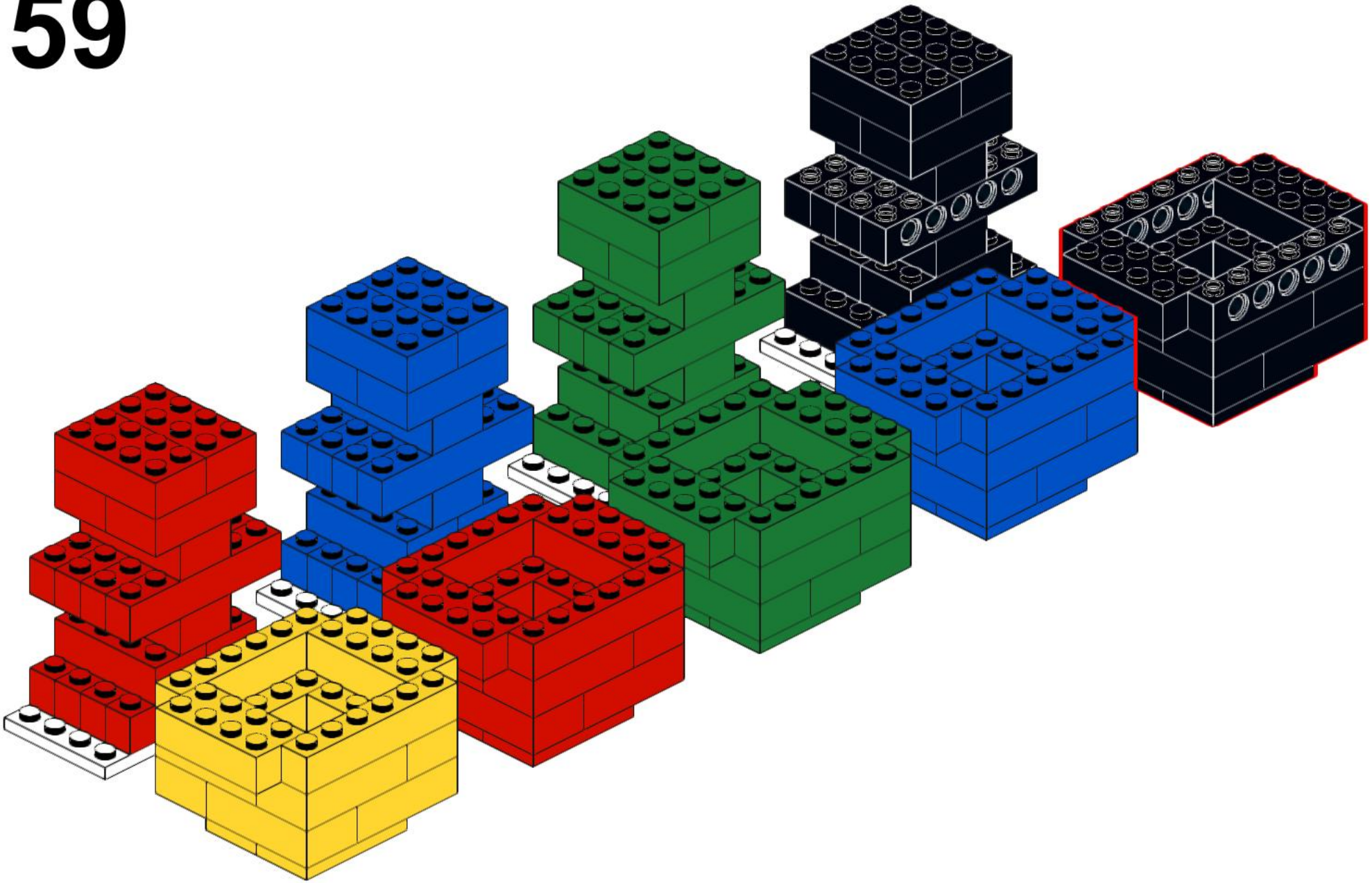

60

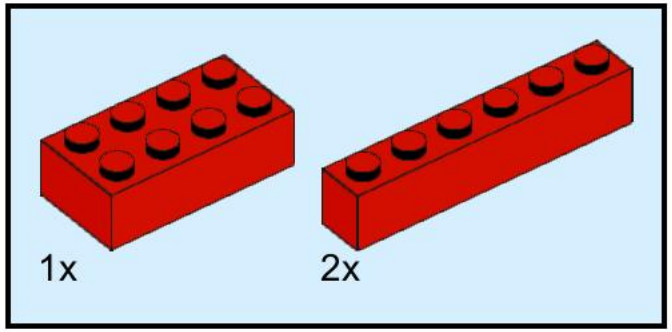

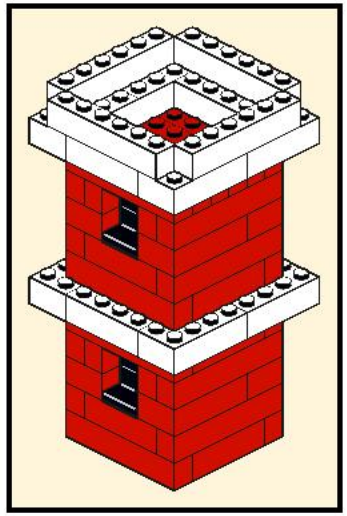

2x

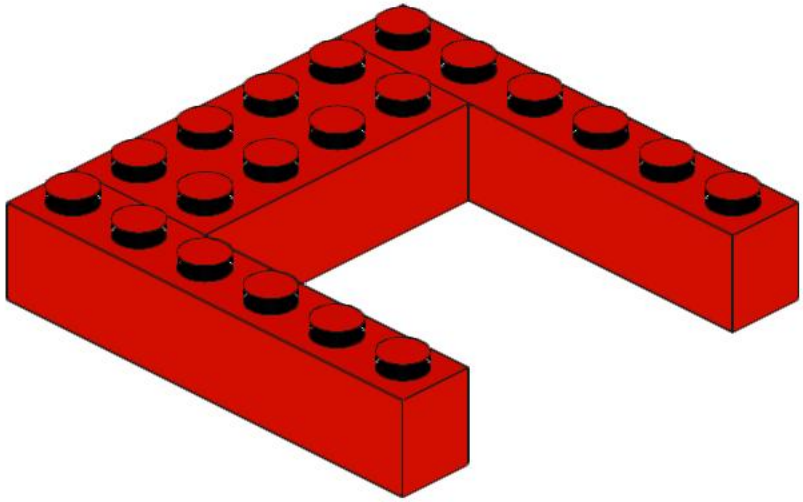

61

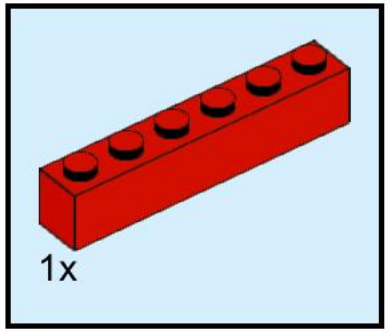

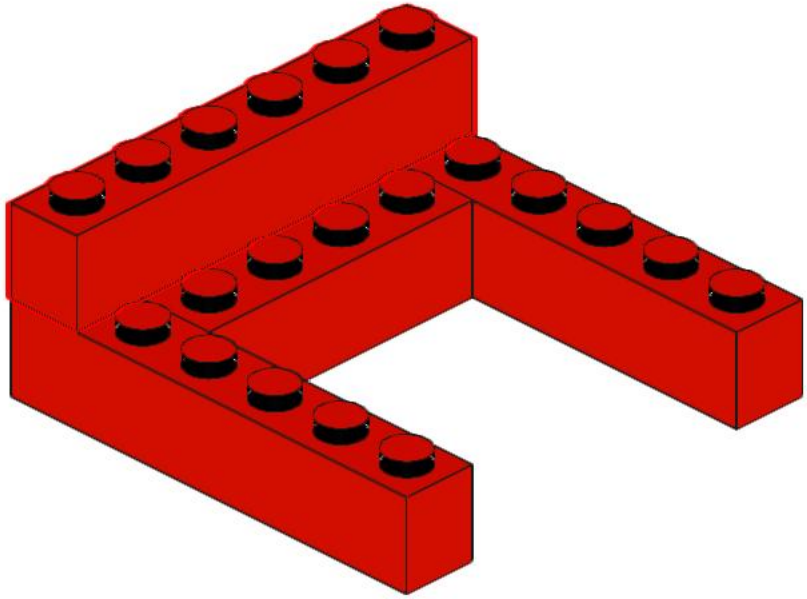

62

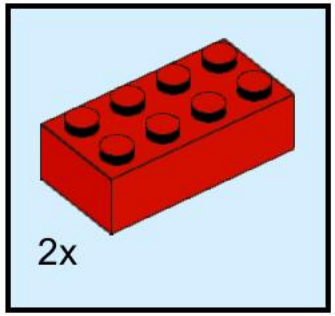

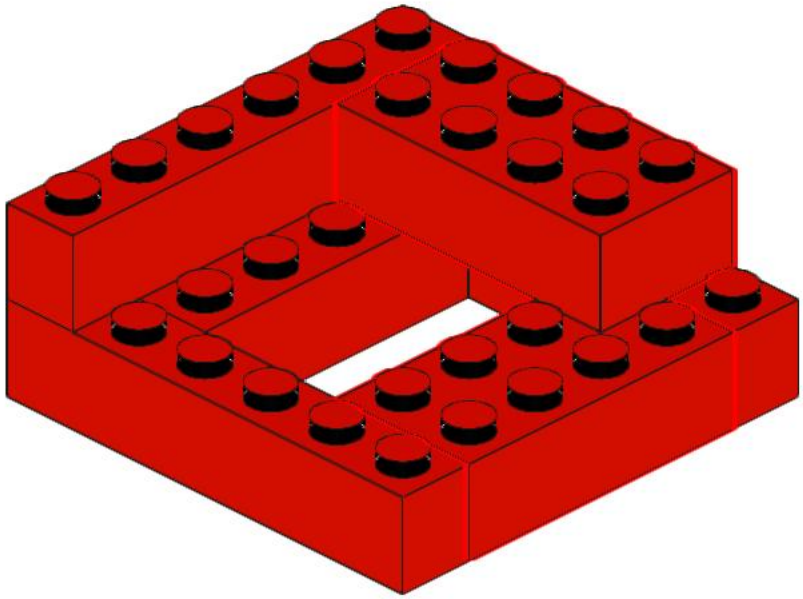

63

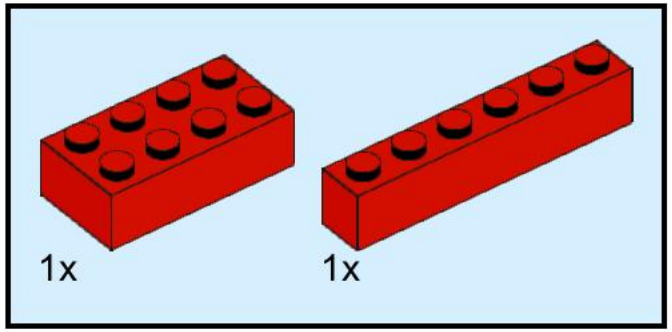

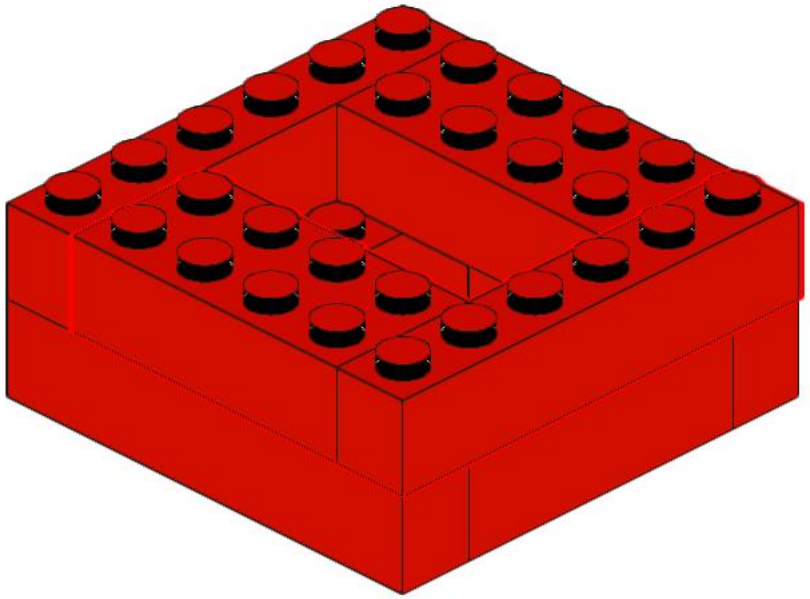

64

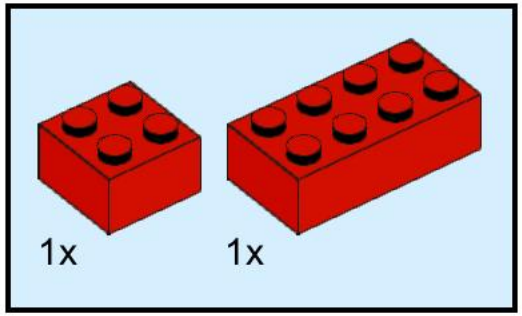

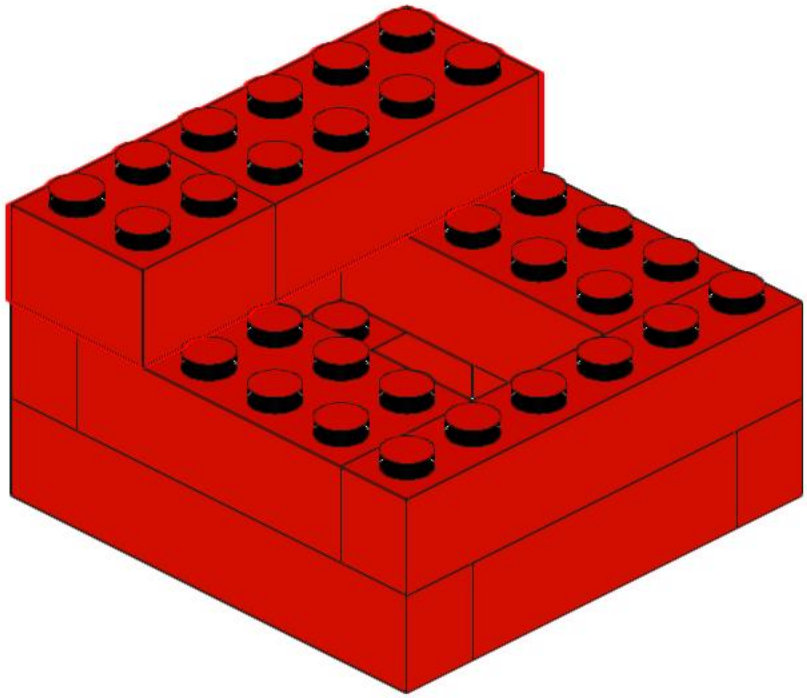

65

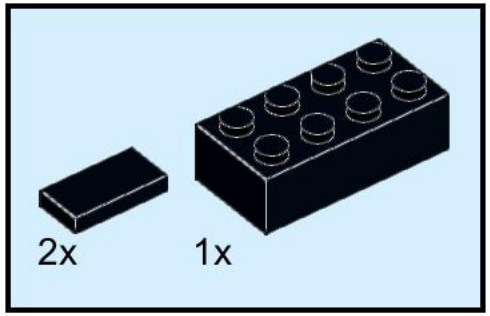

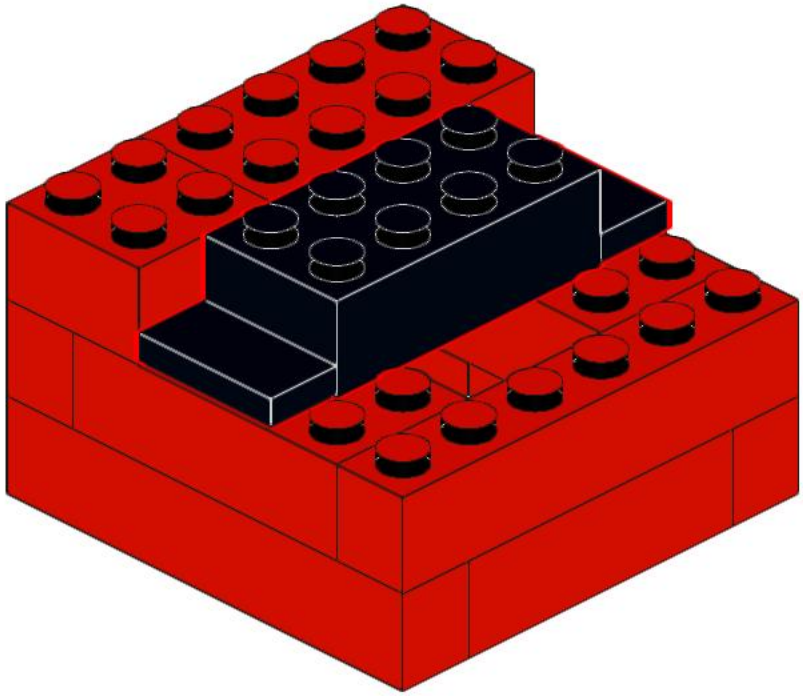

66

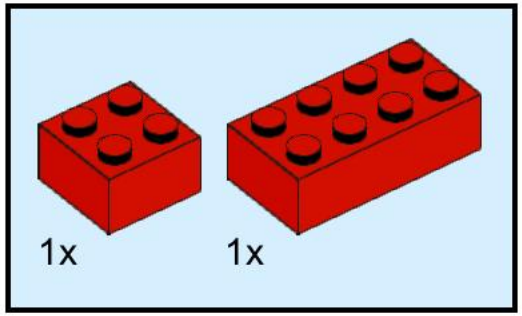

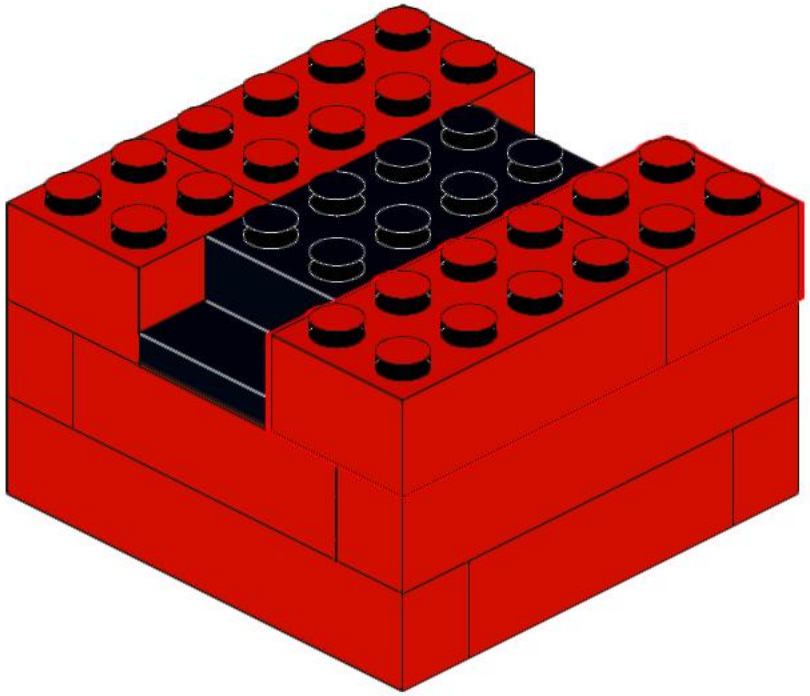

67

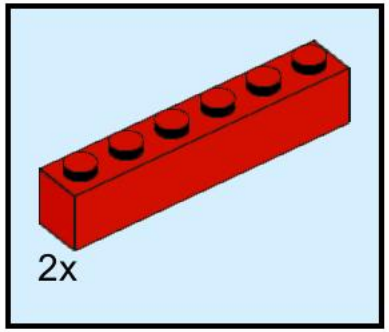

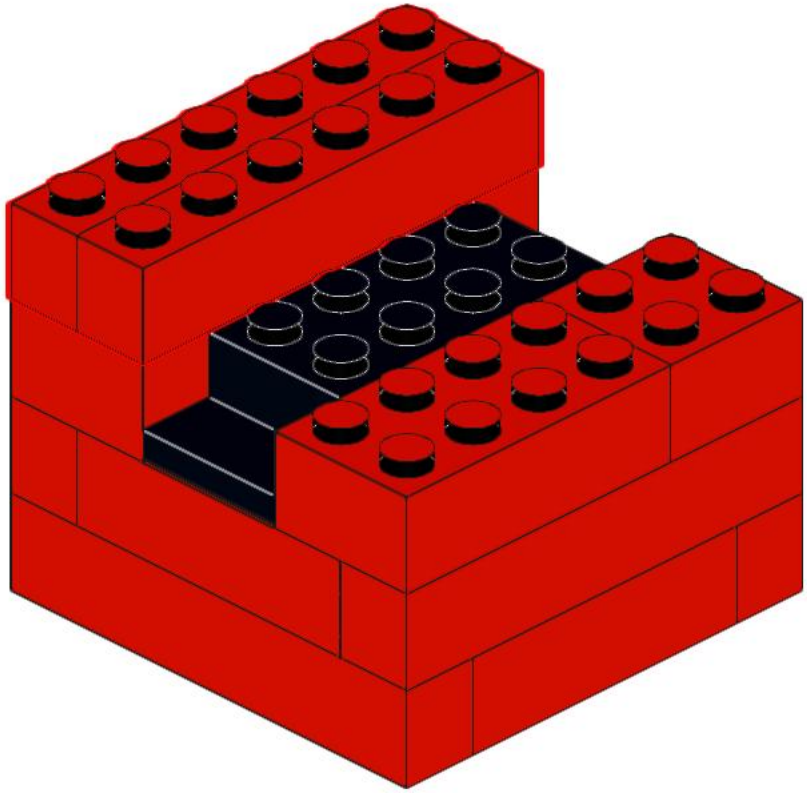

68

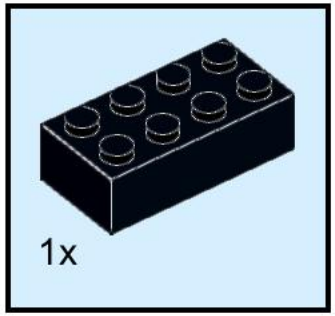

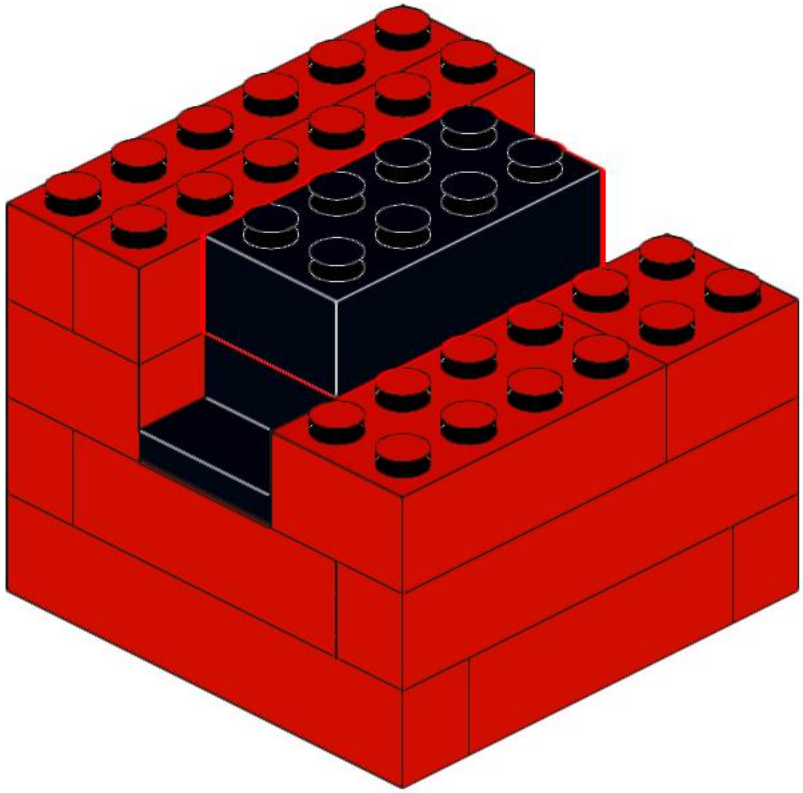

69

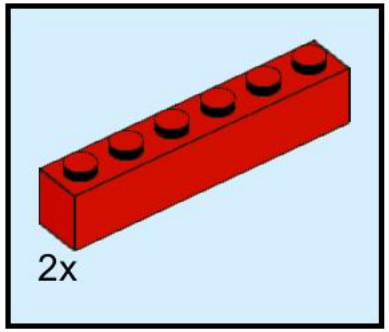

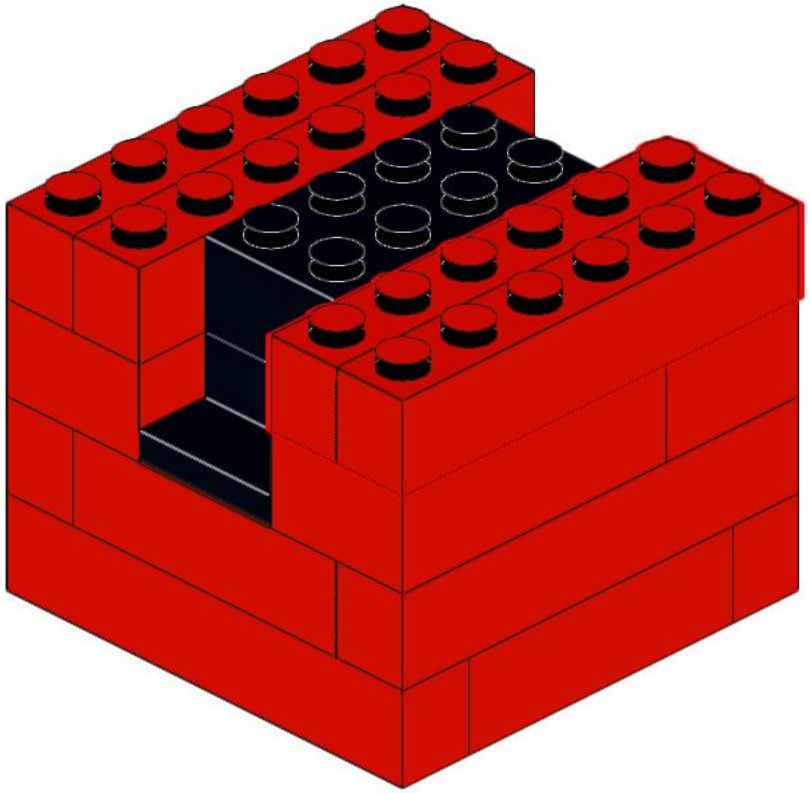

70

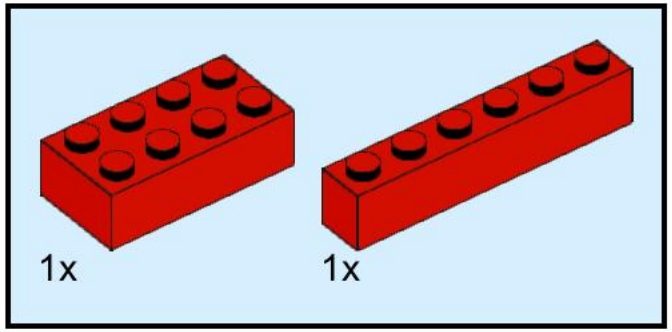

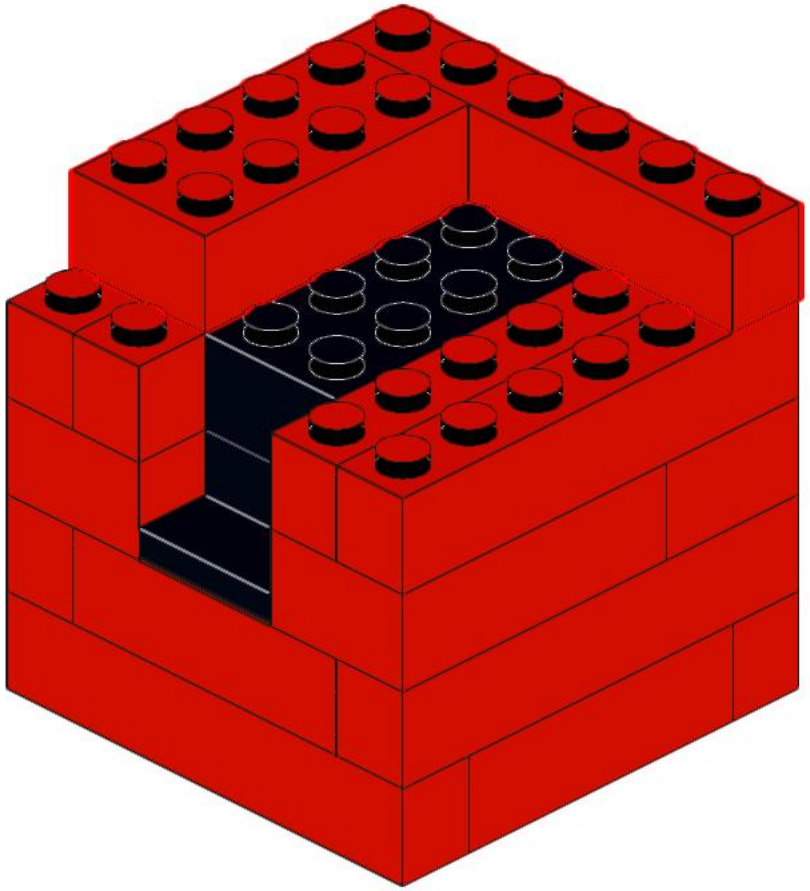

71

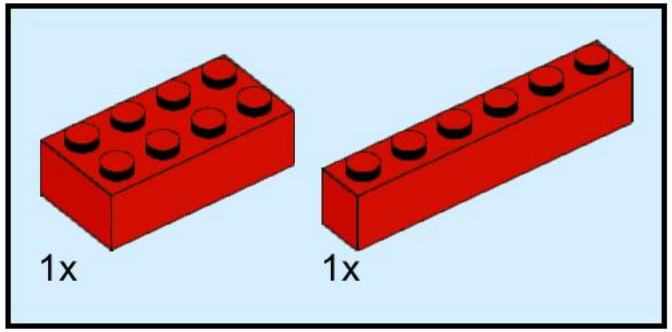

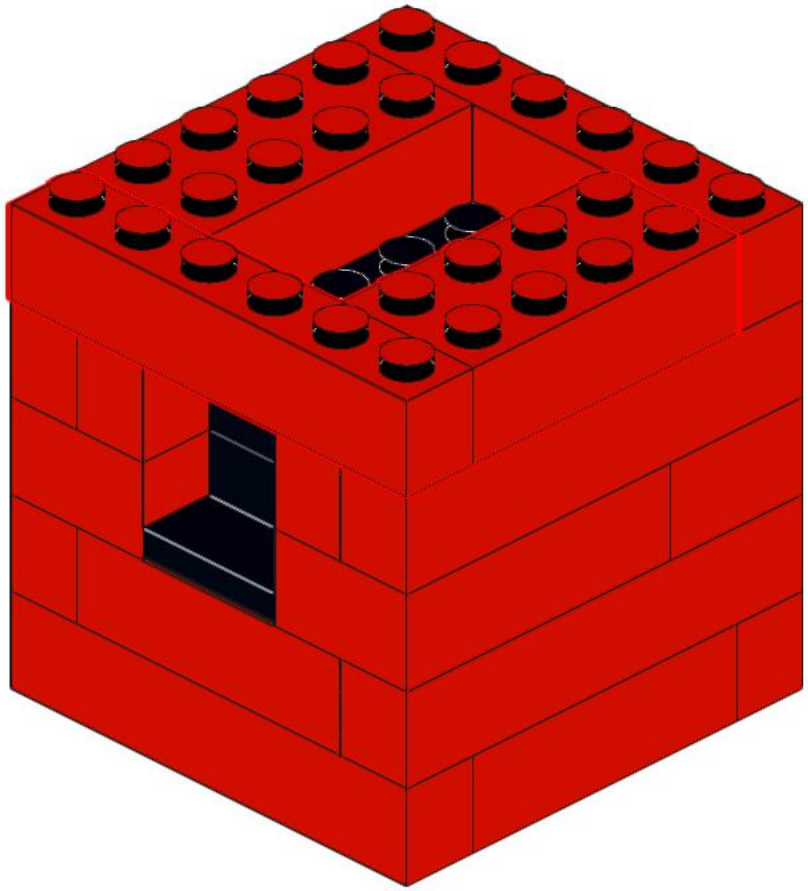

72

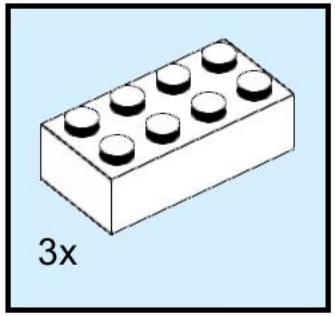

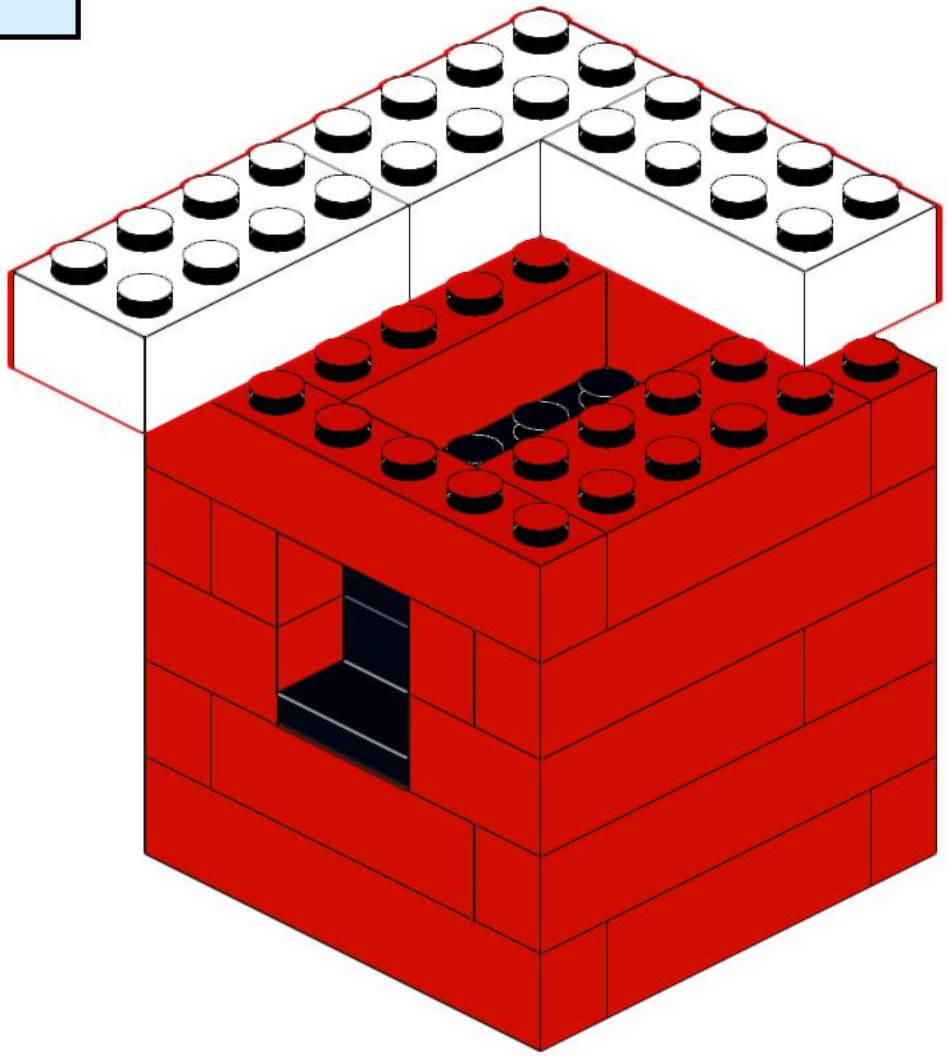

73

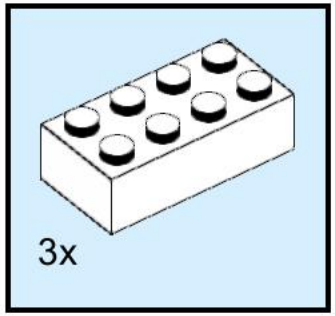

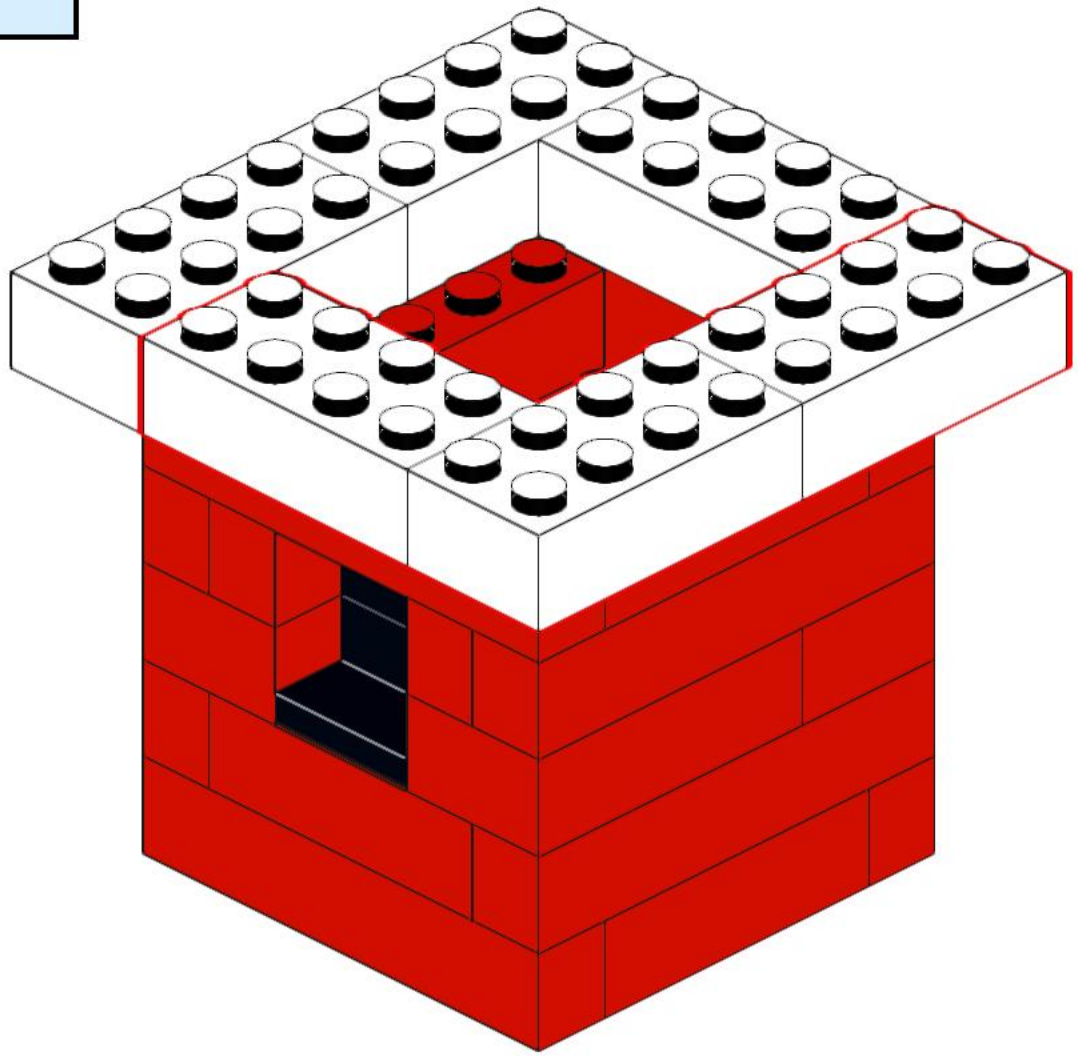

74

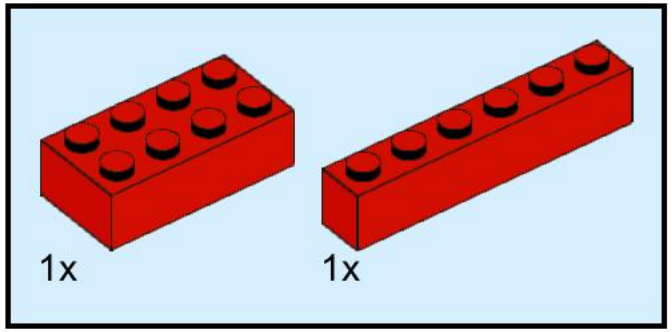

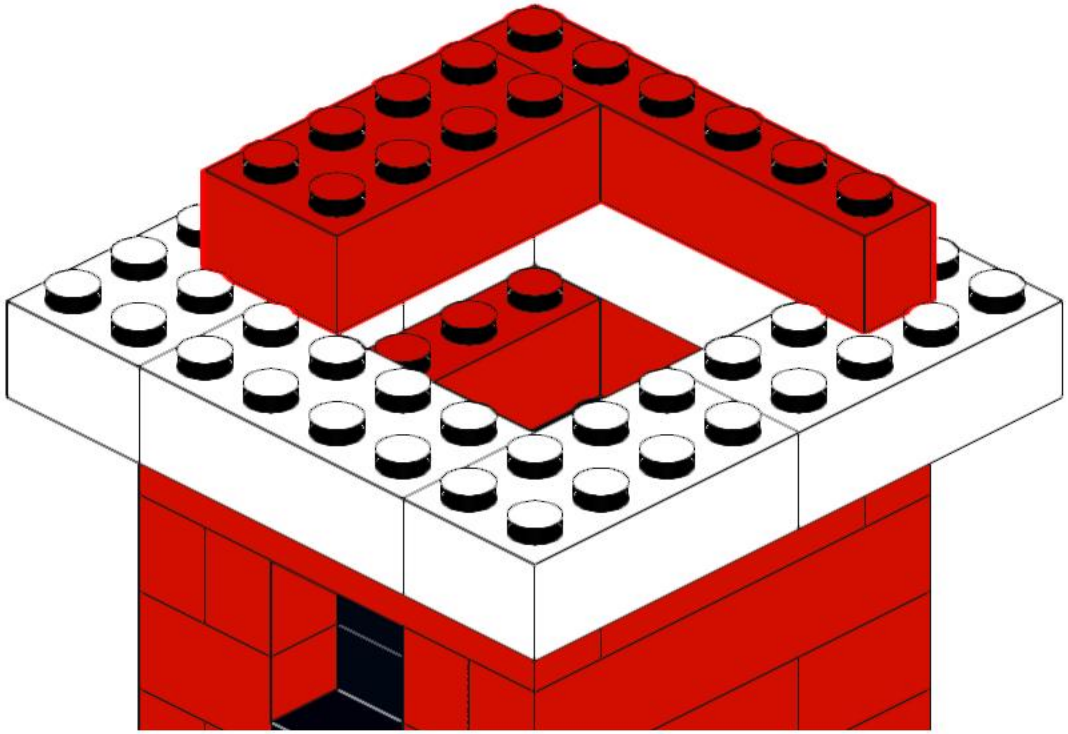

75

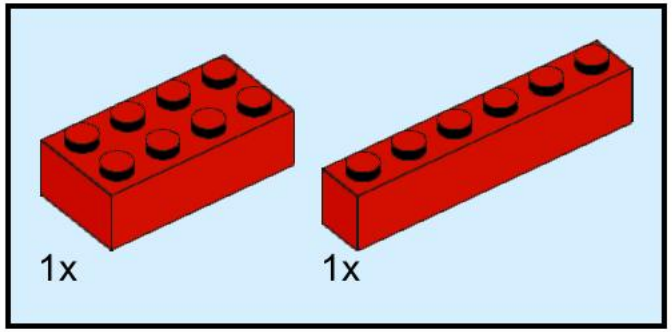

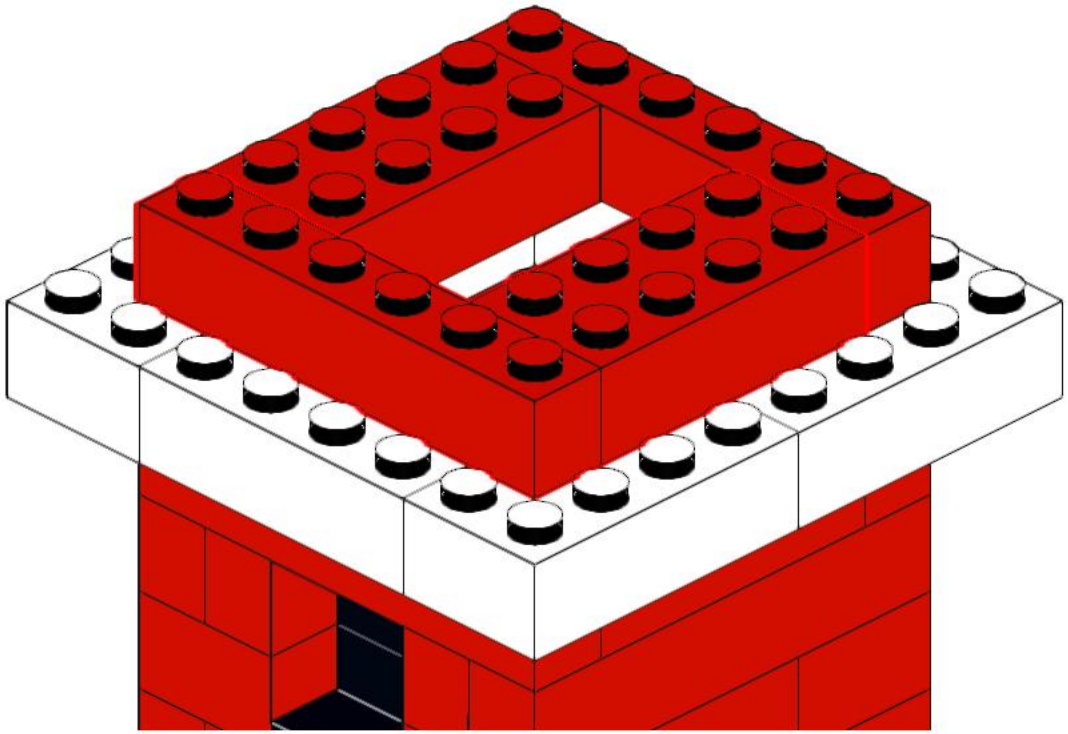

76

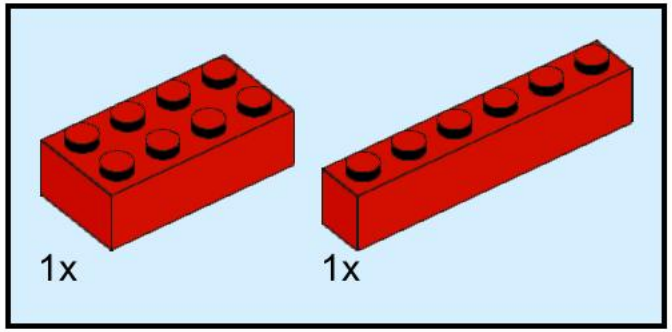

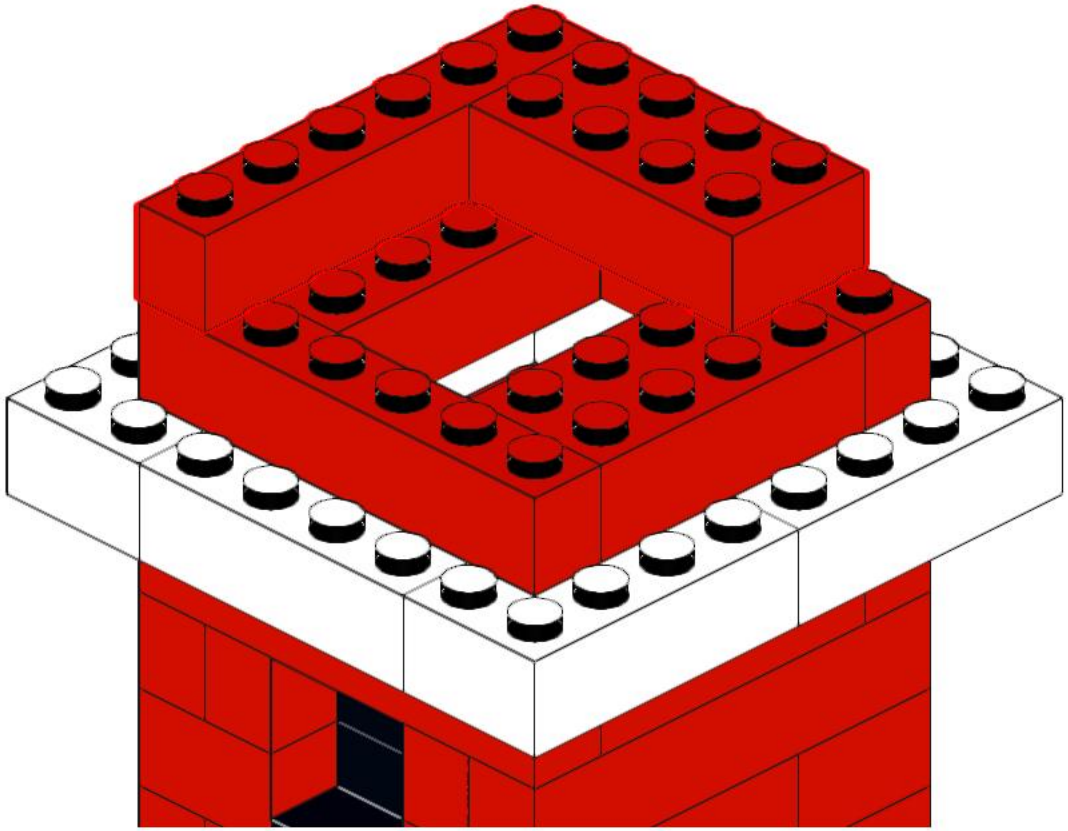

77

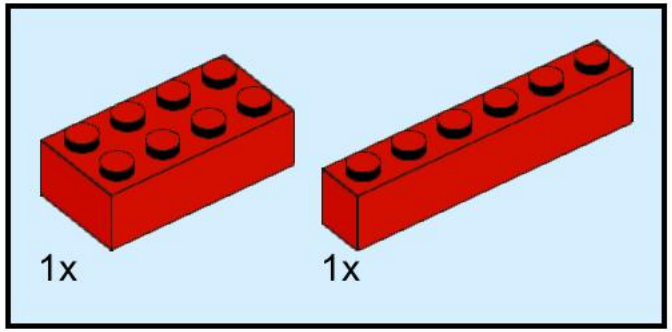

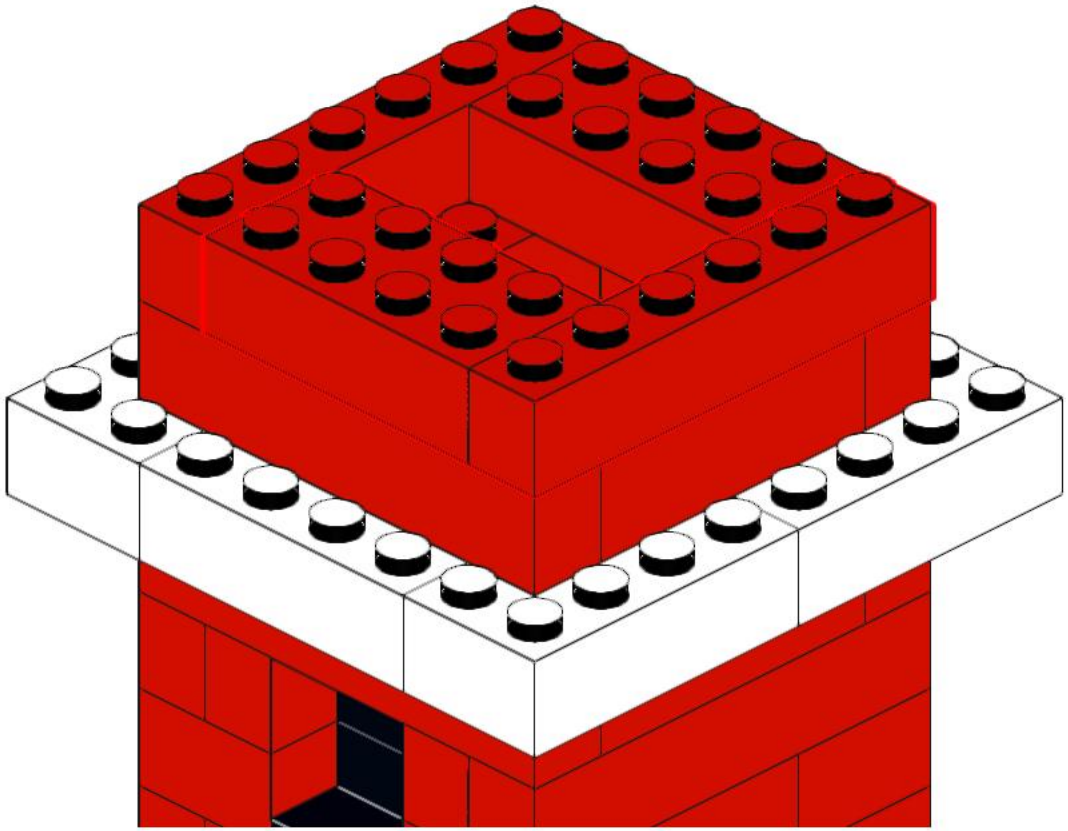

78

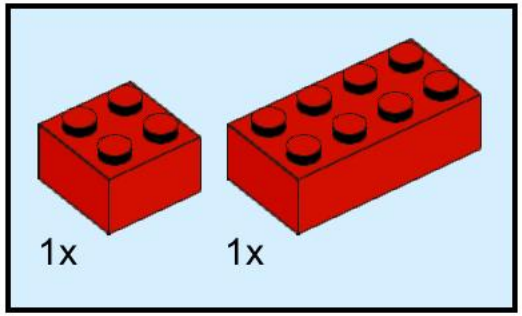

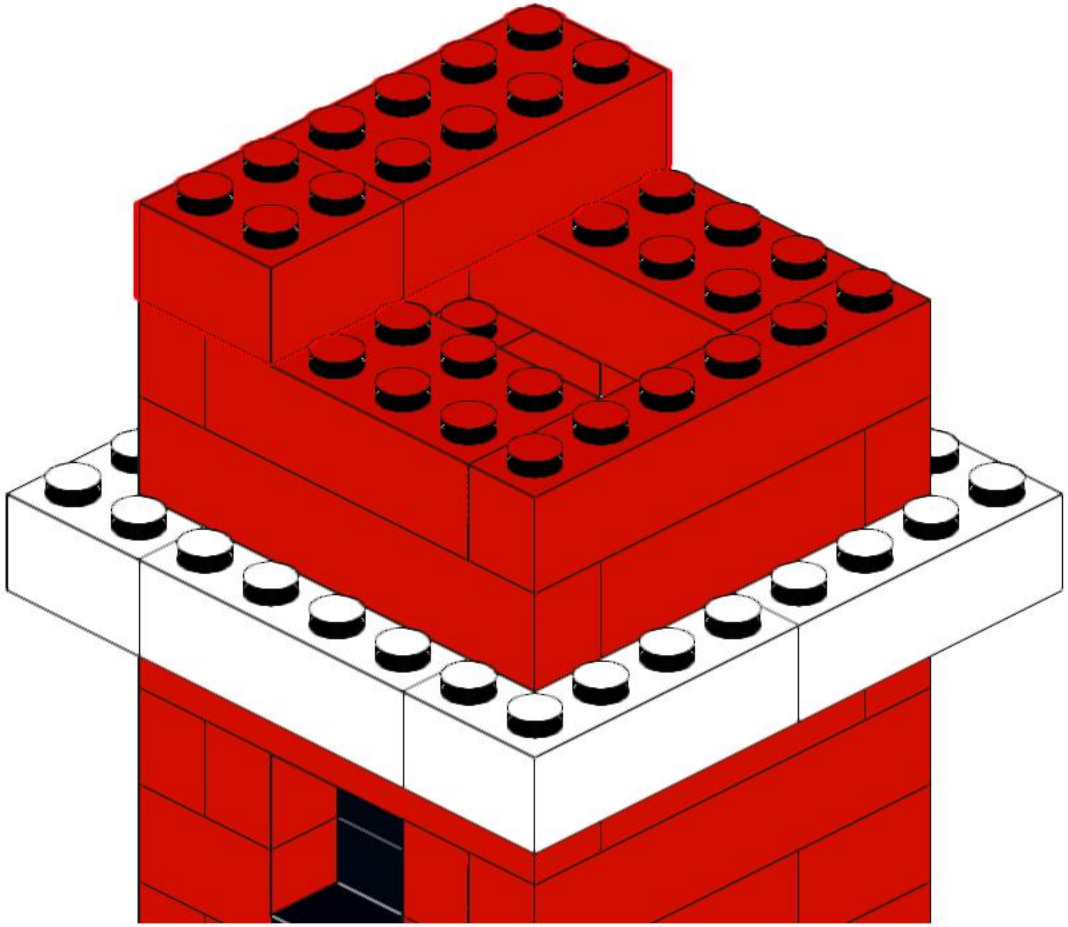

79

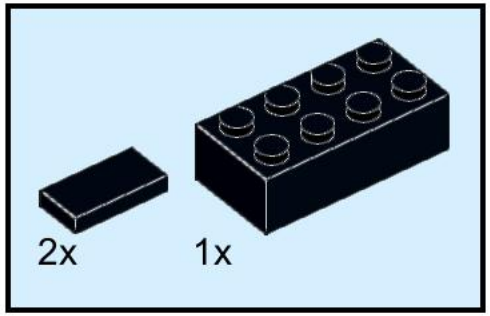

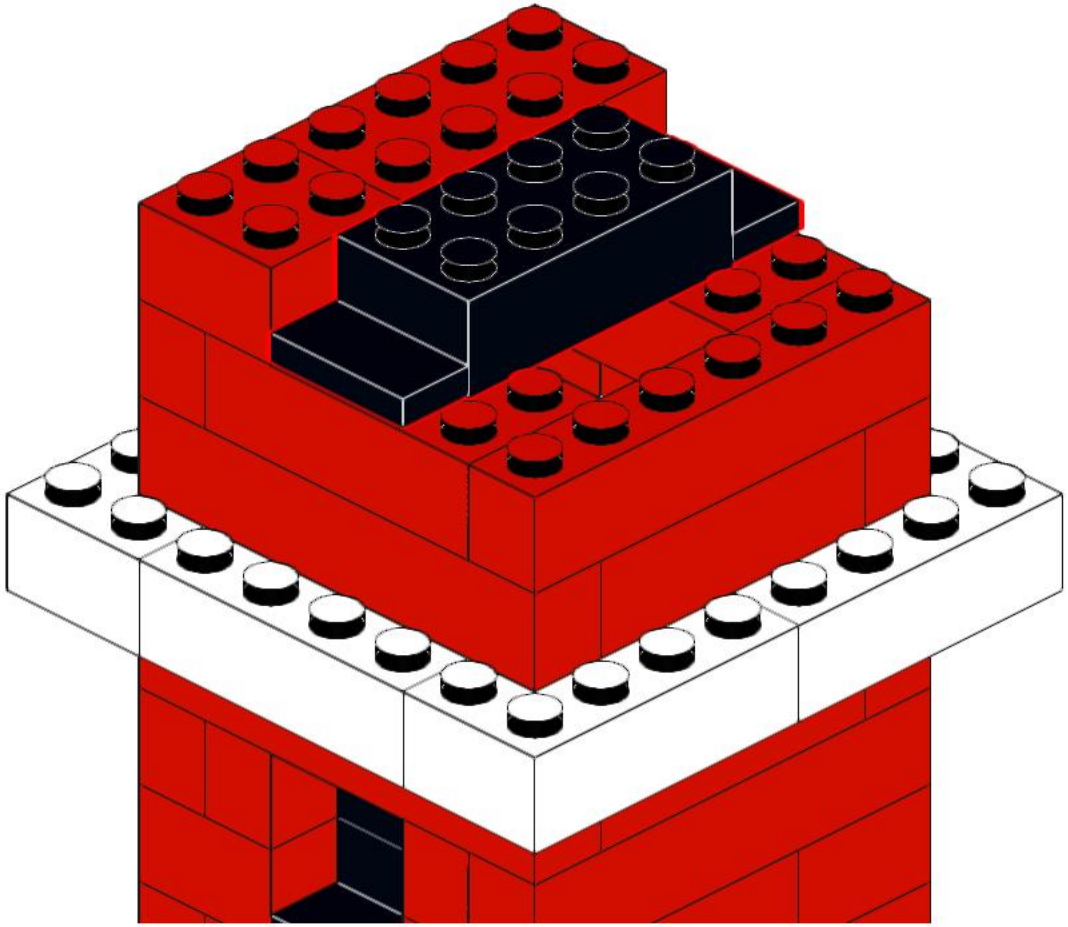

80

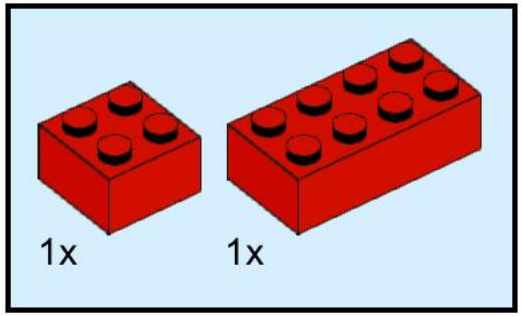

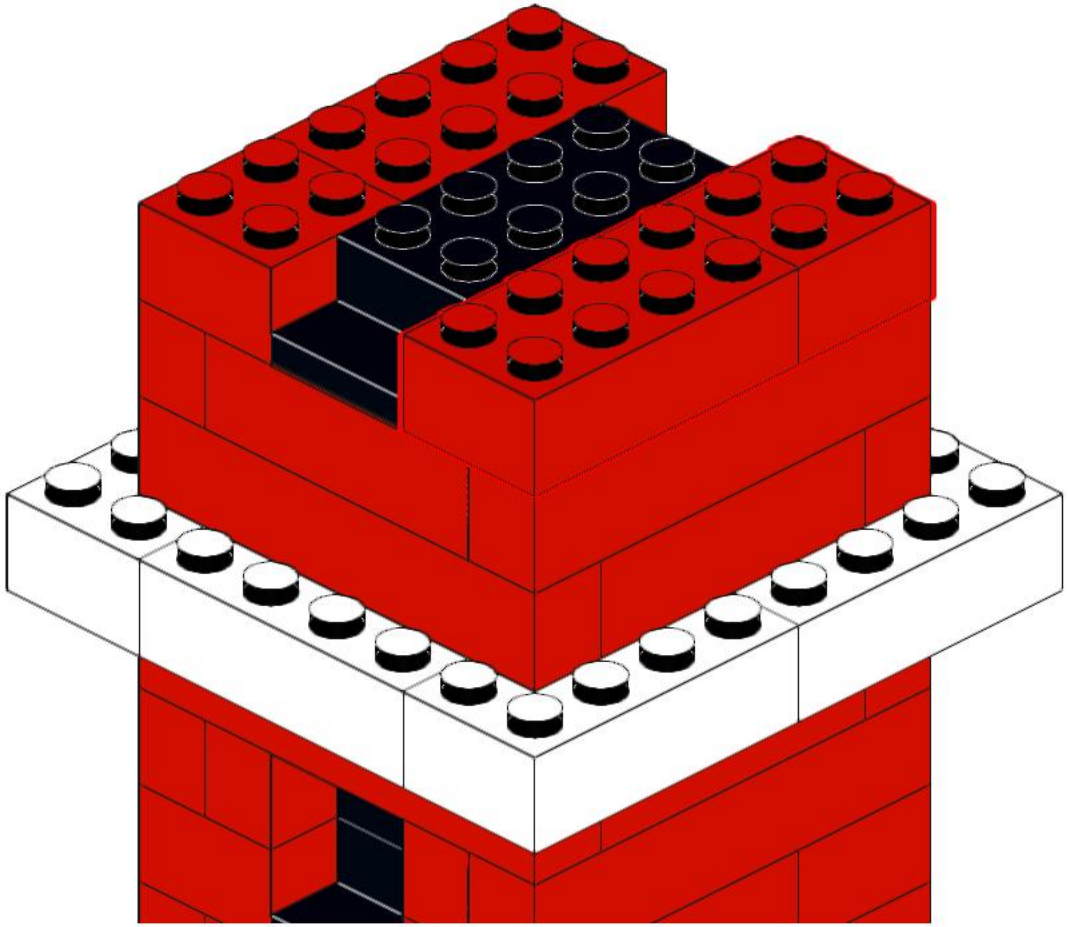

81

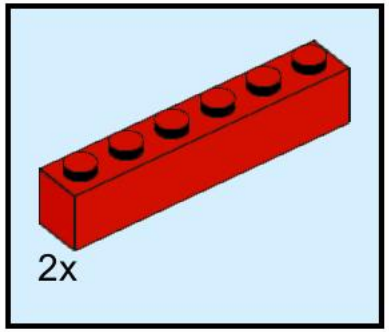

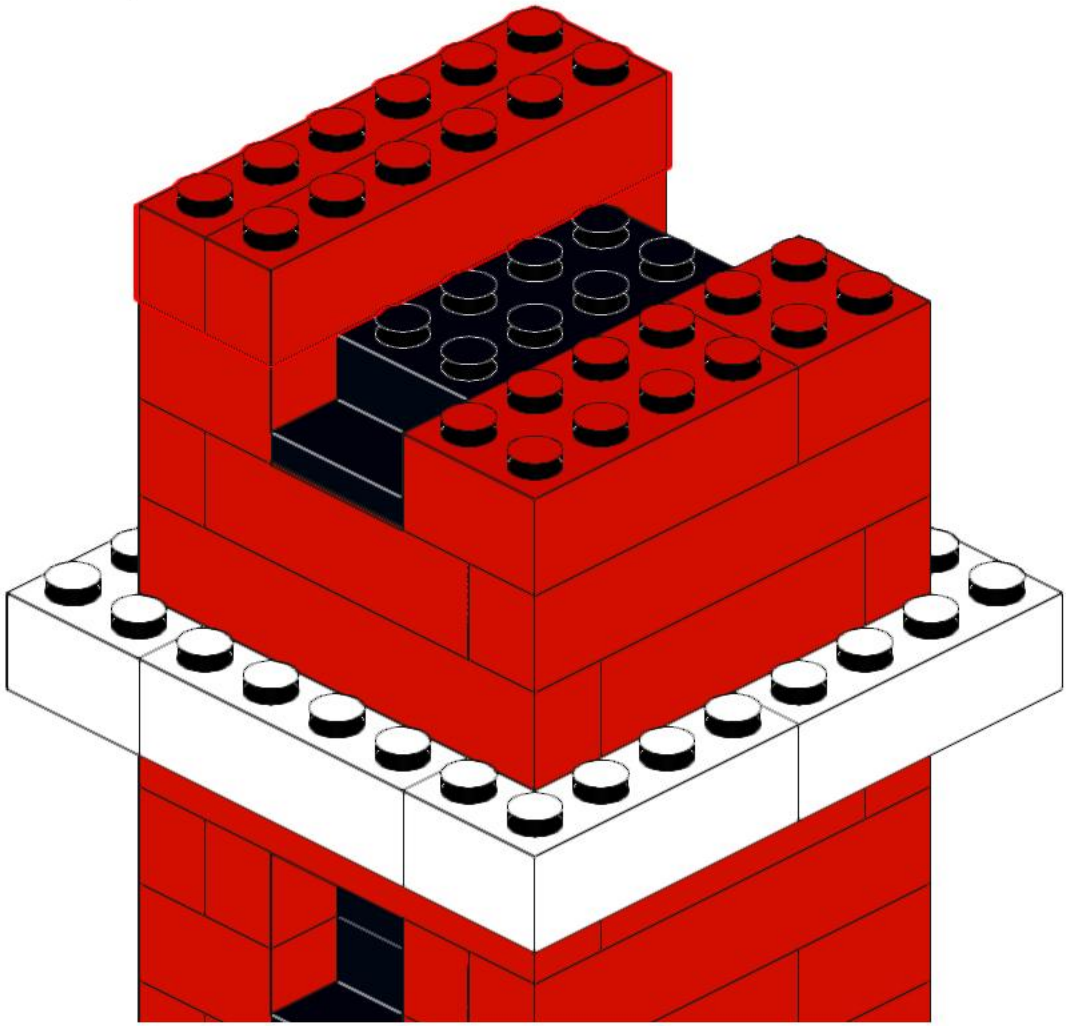

82

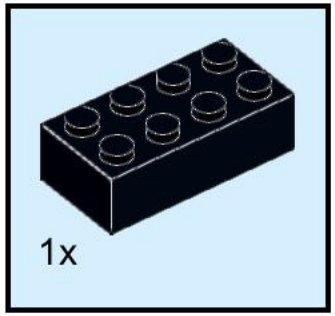

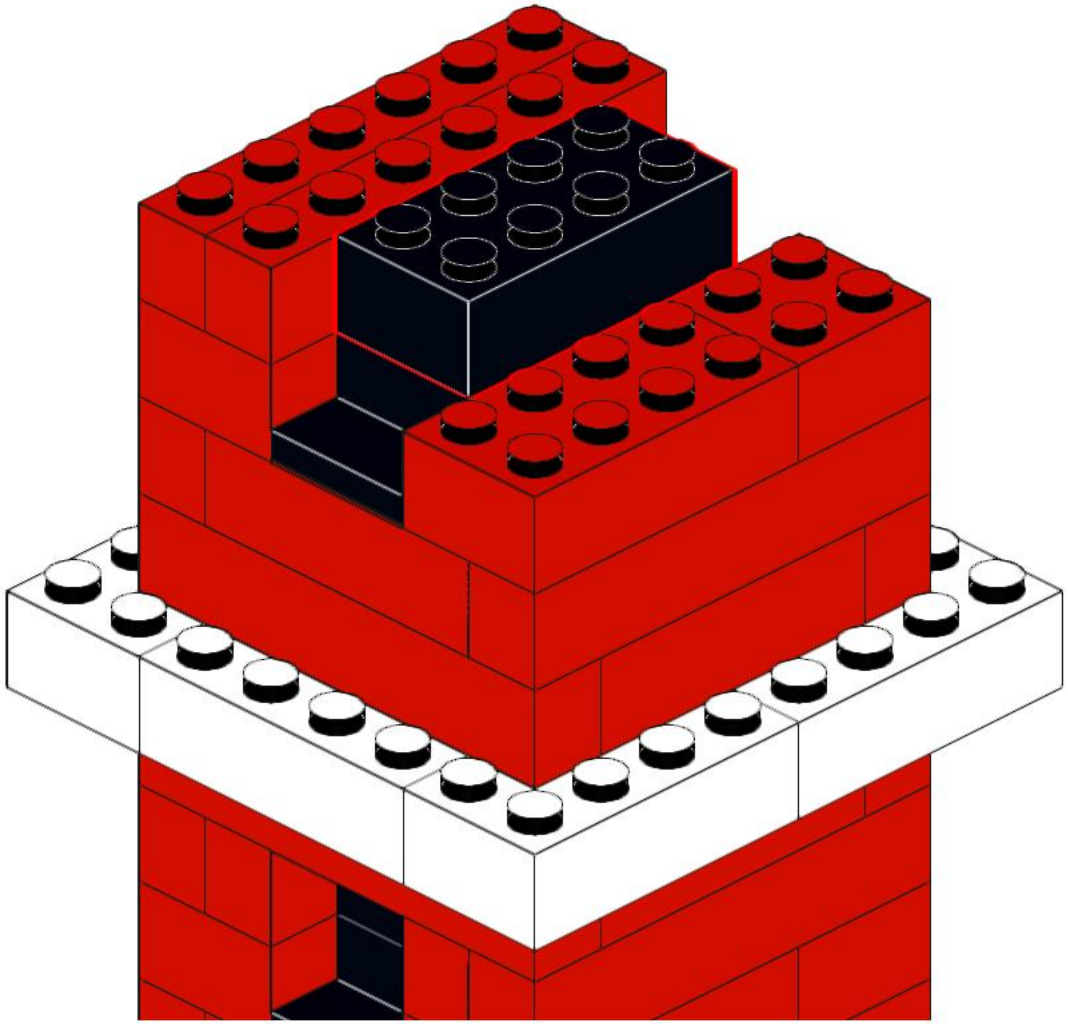

83

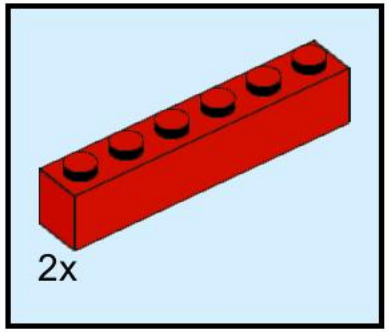

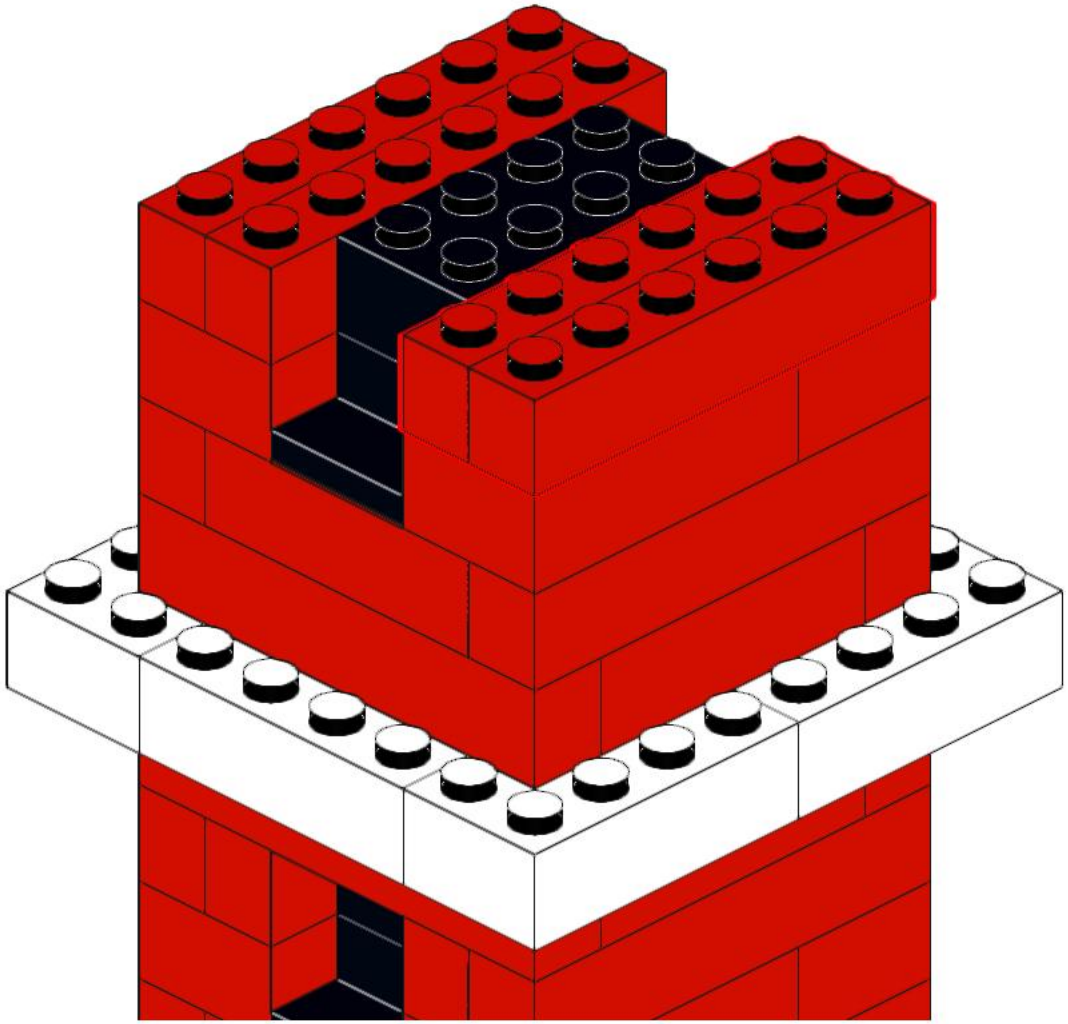

84

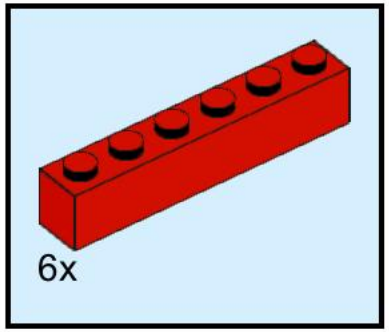

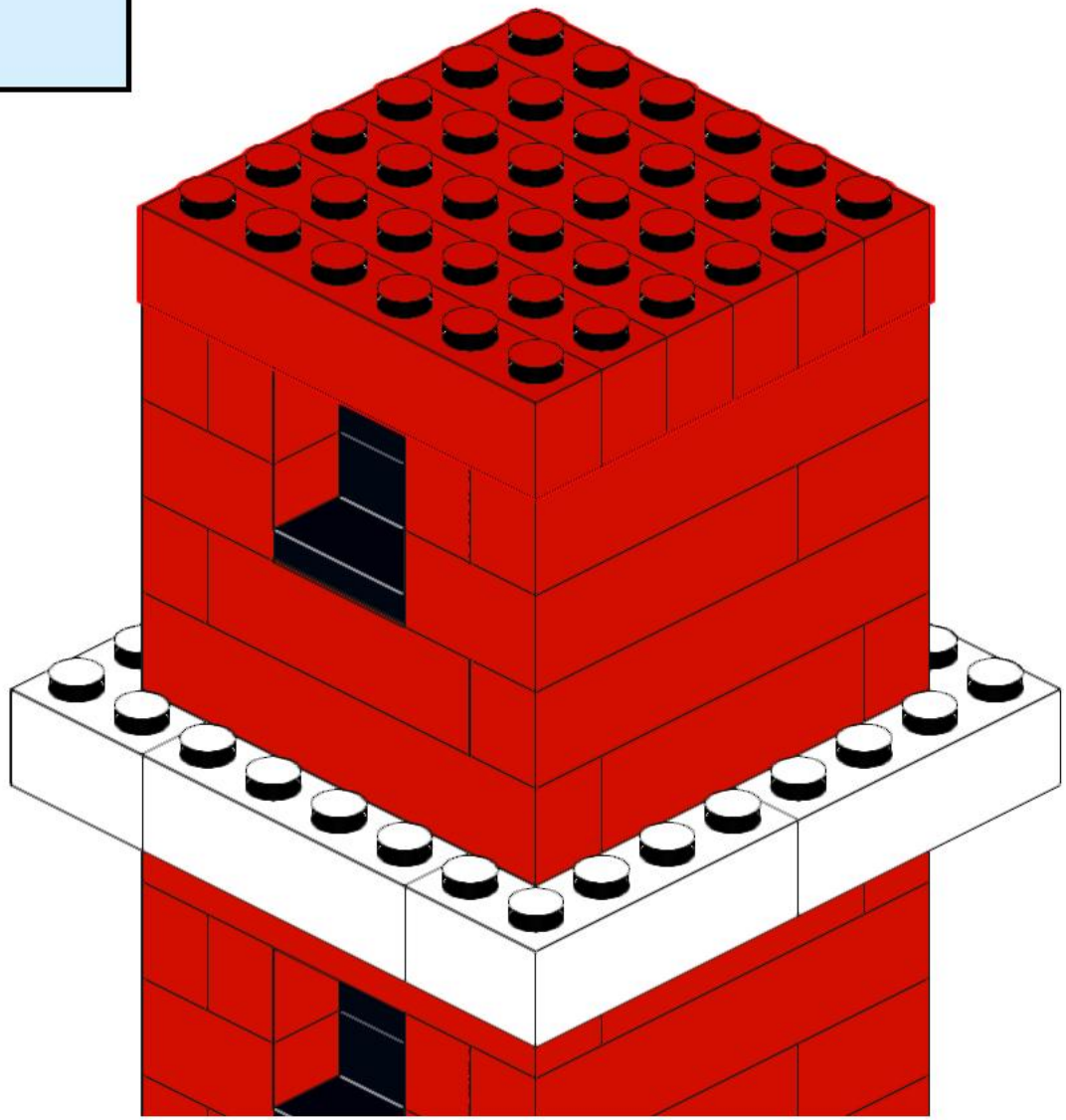

85

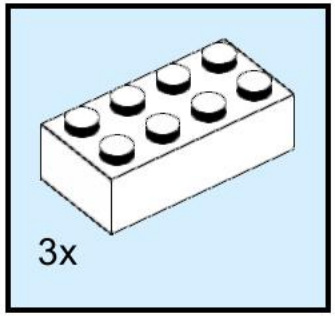

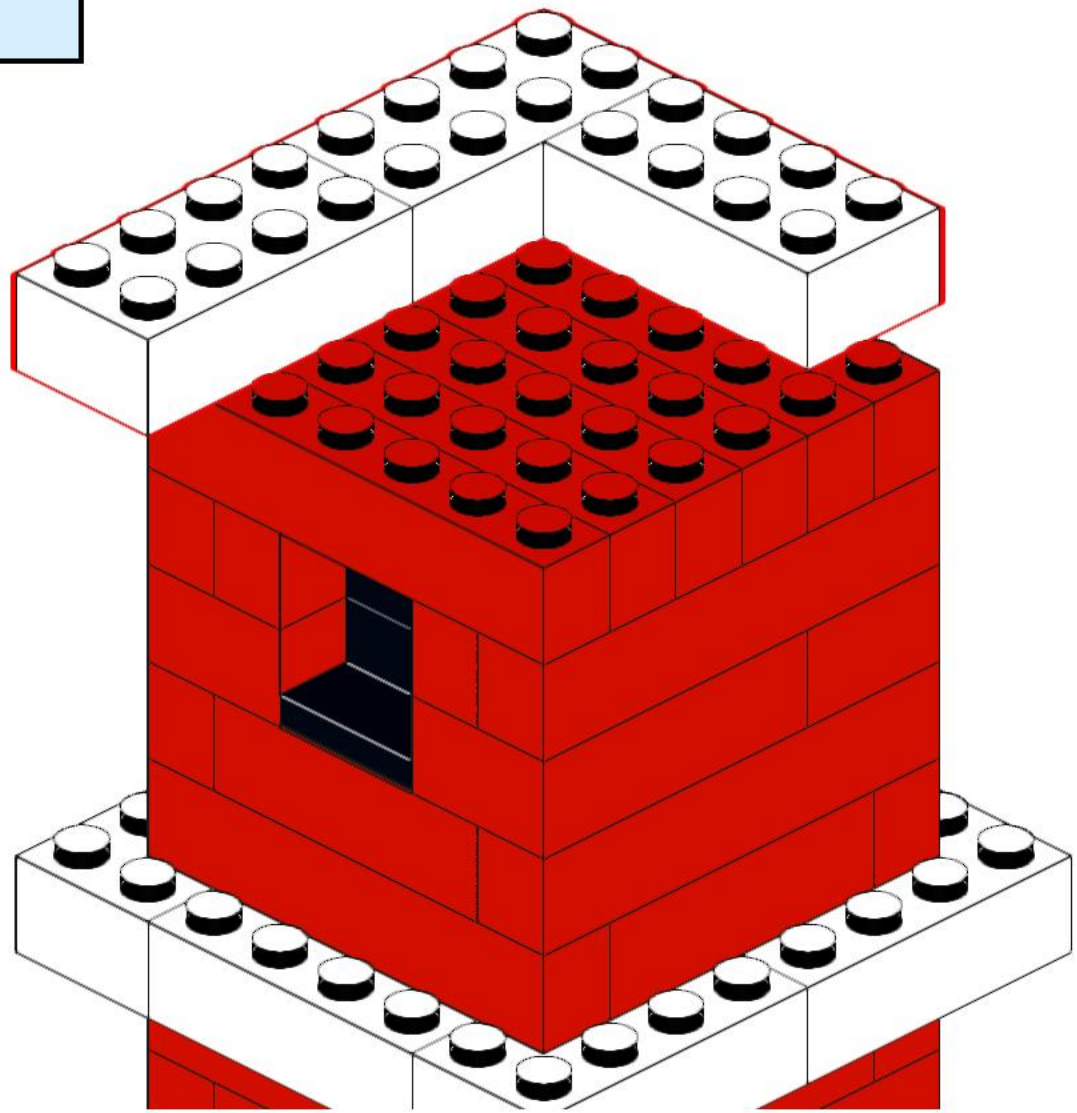

86

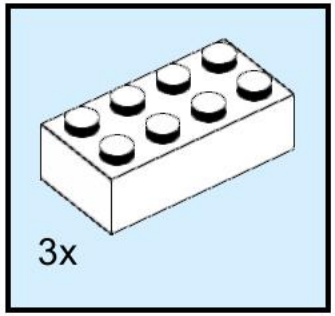

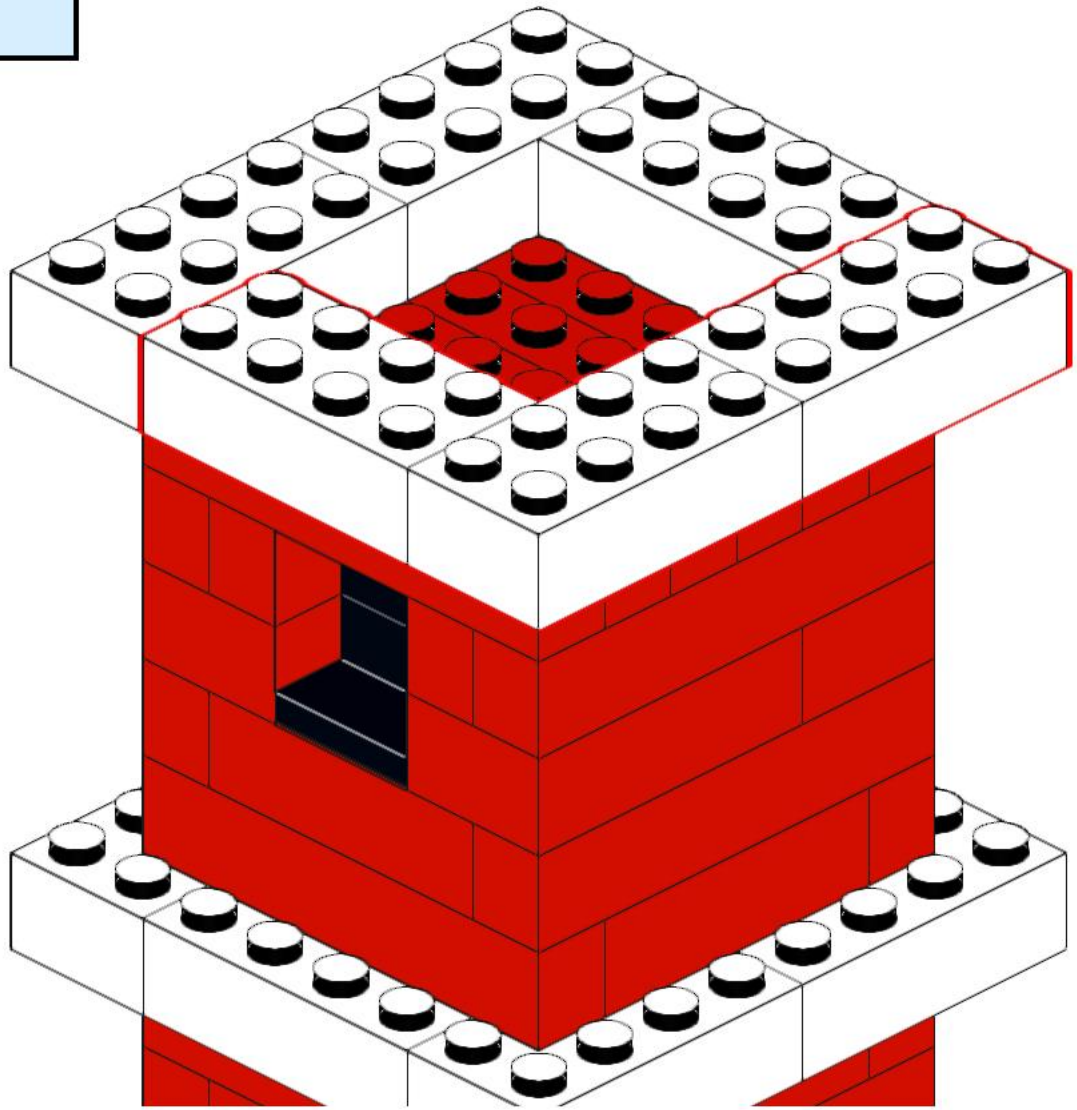

87

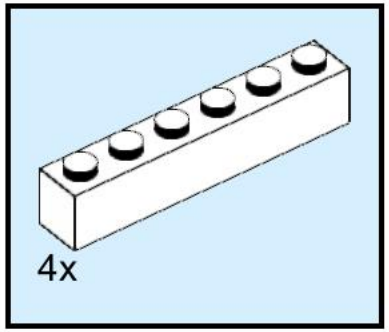

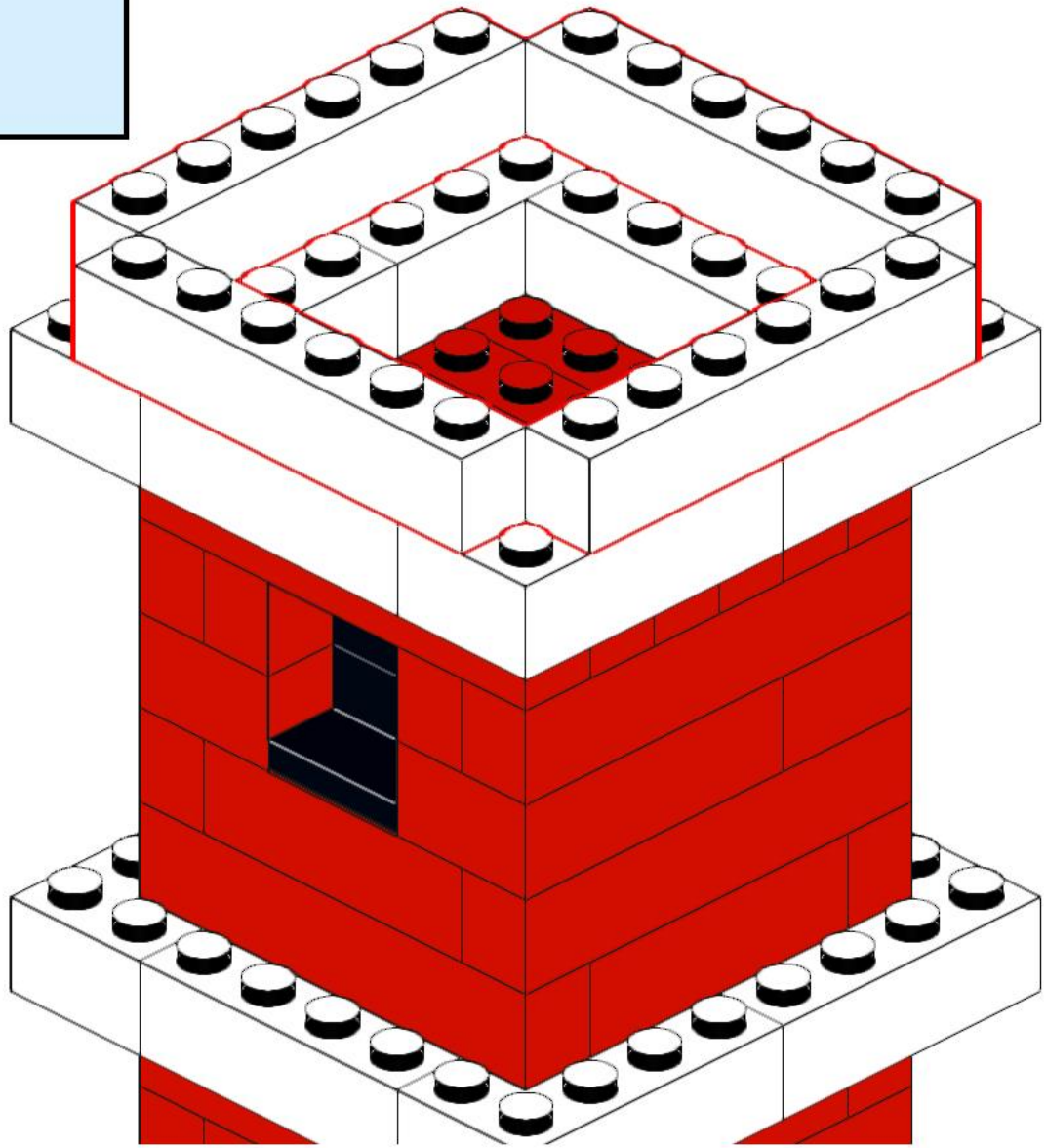

88

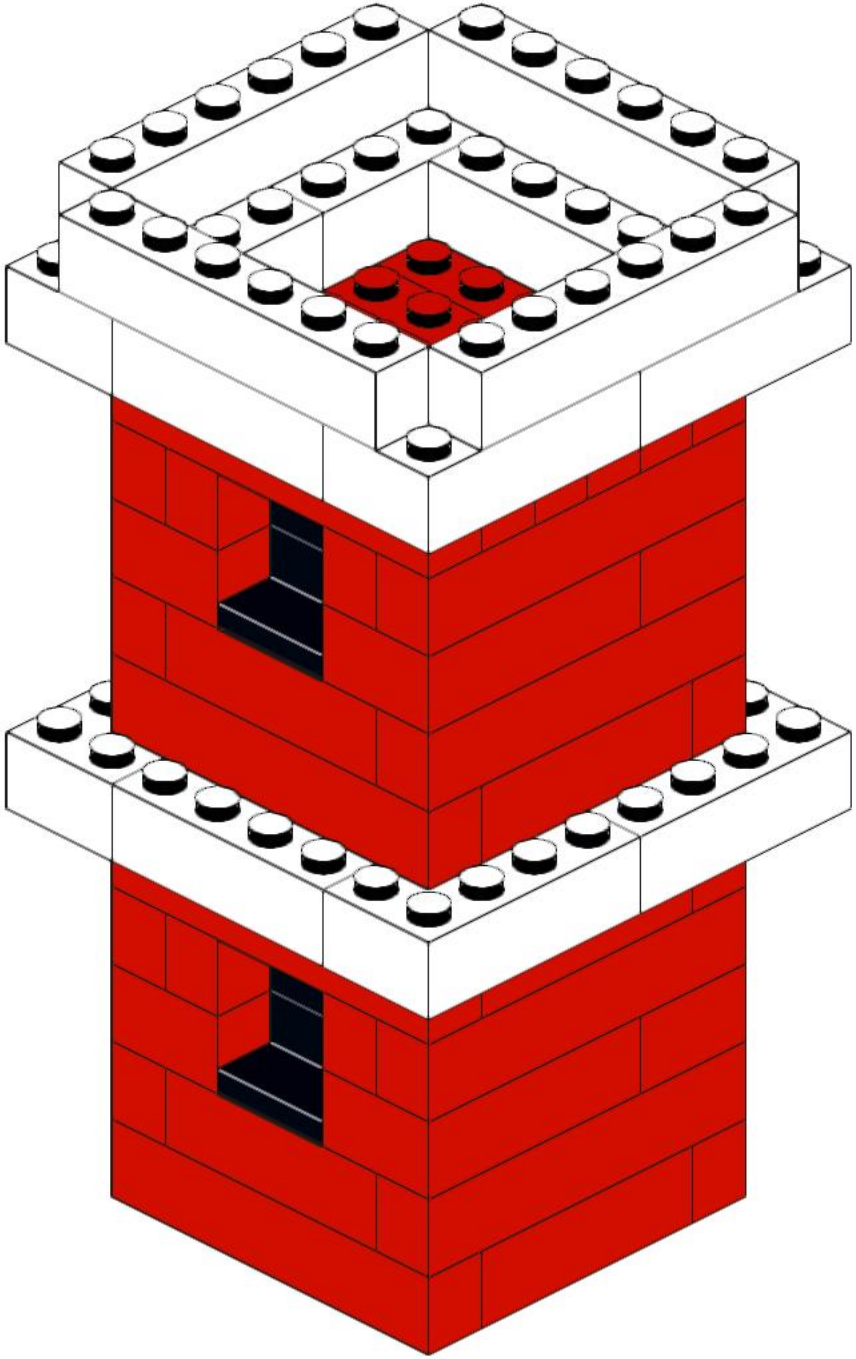

2x

89

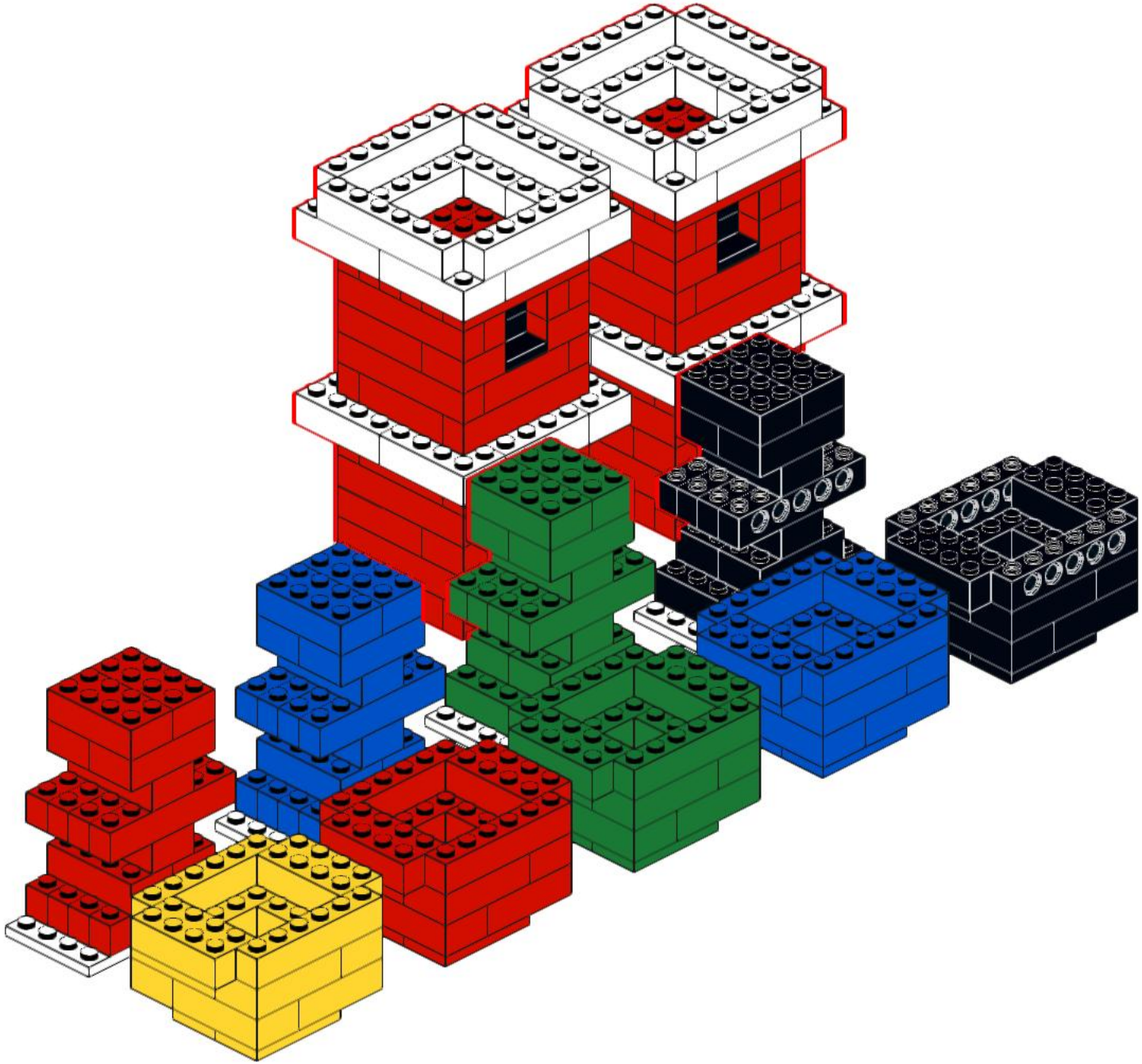

90

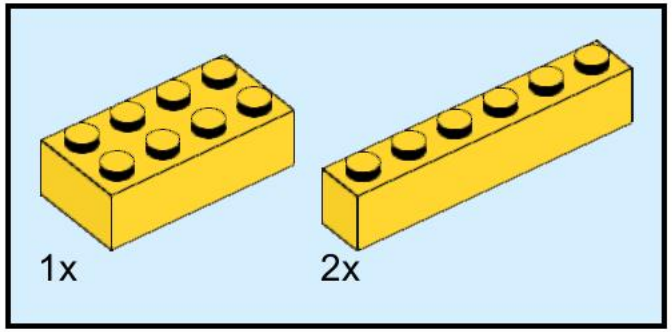

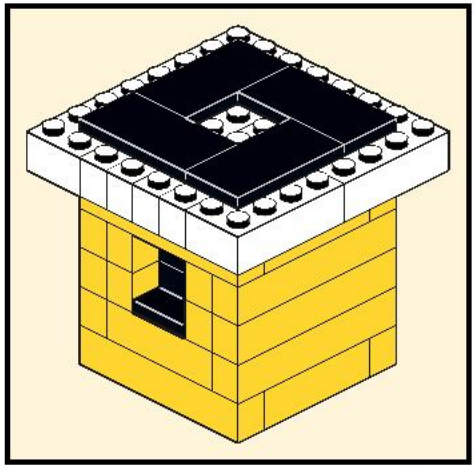

2x

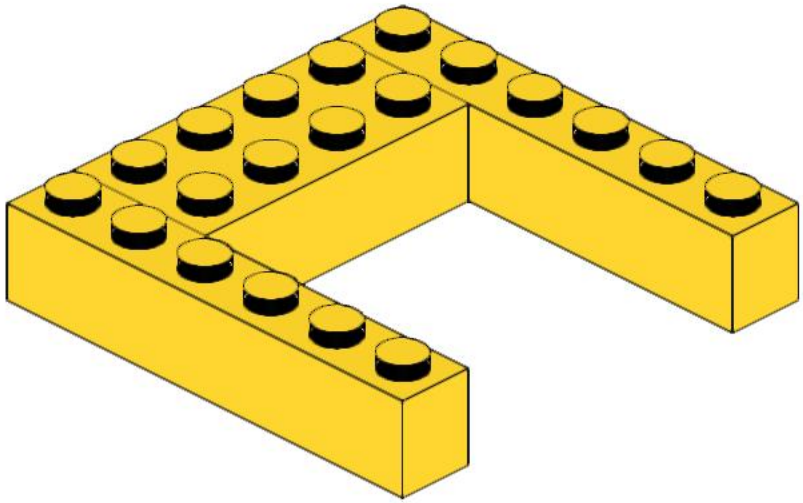

91

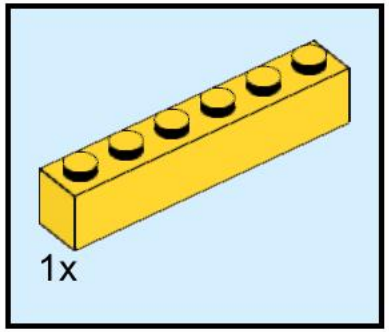

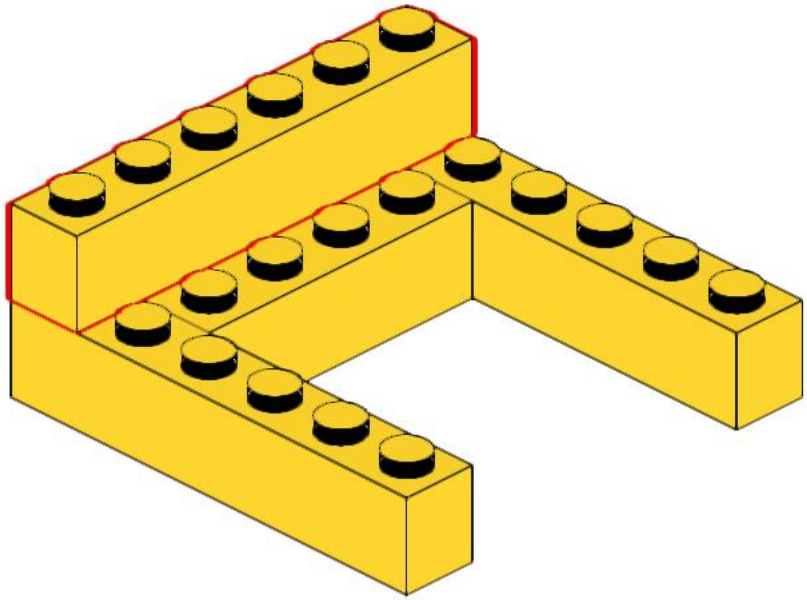

92

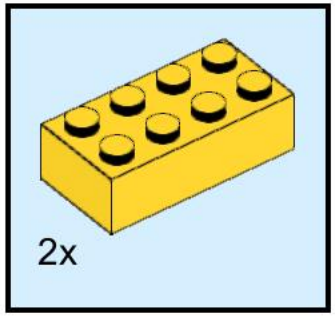

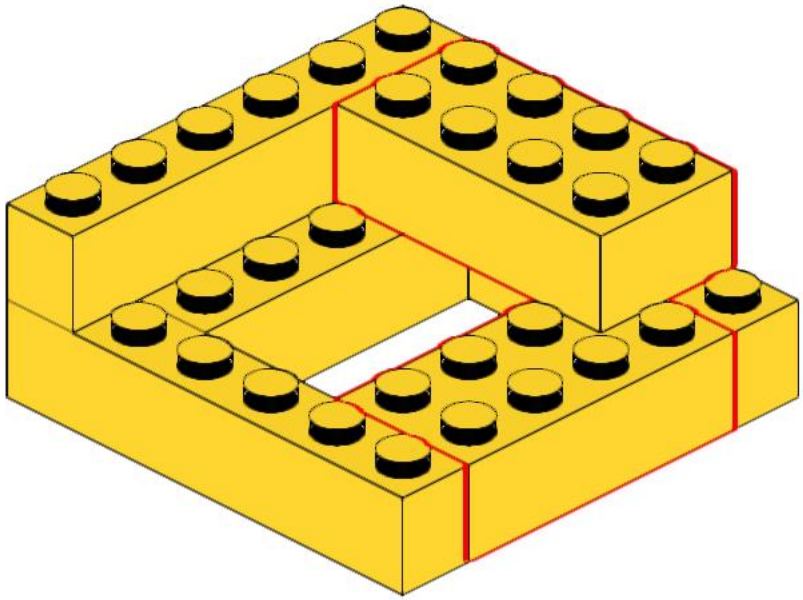

93

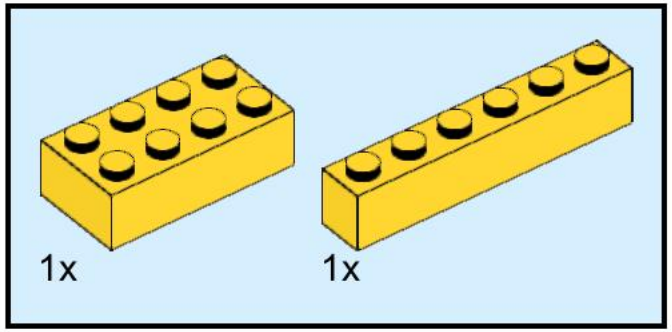

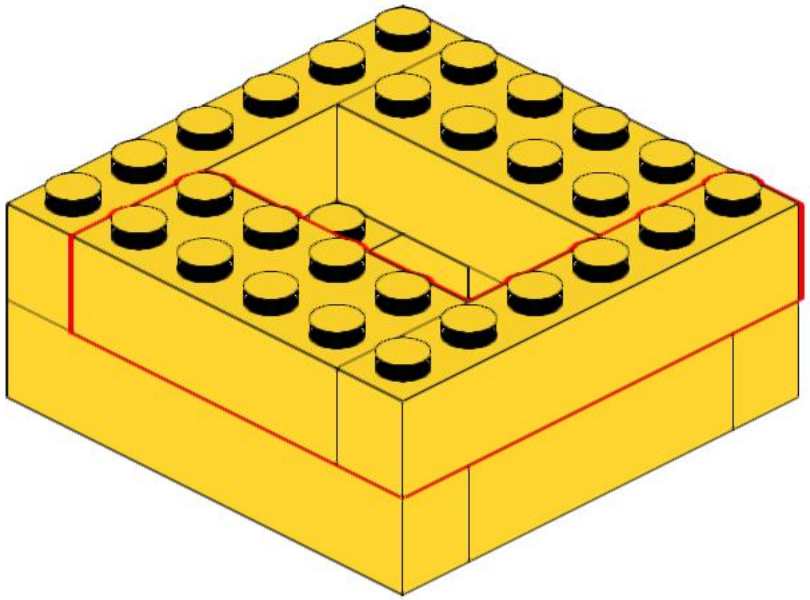

94

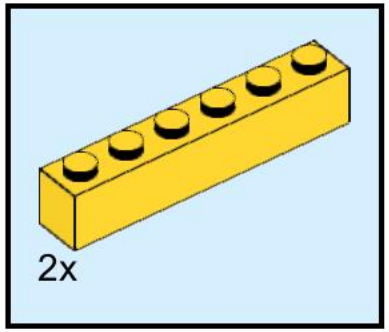

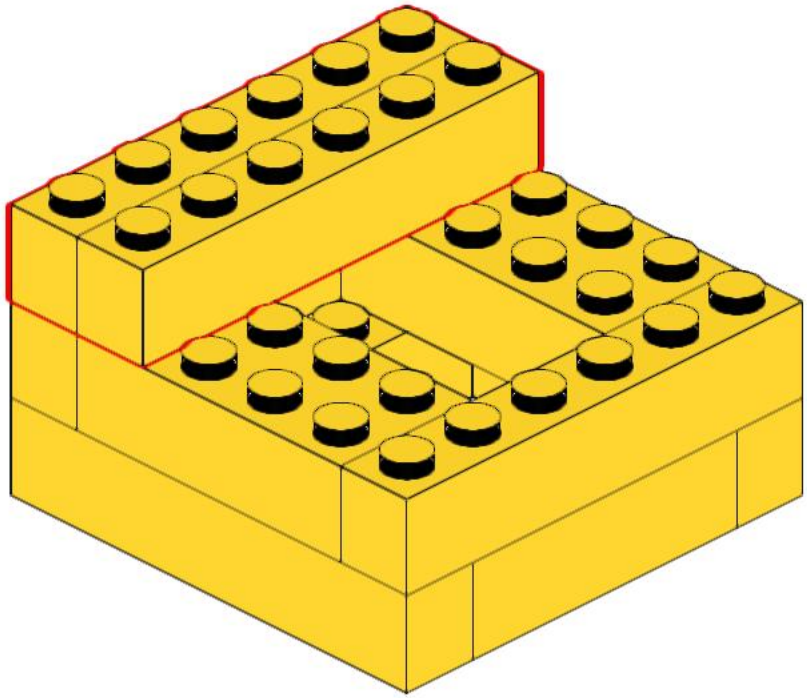

95

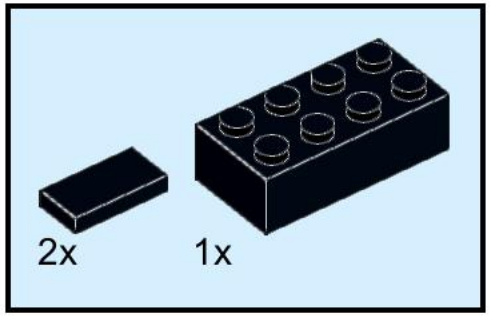

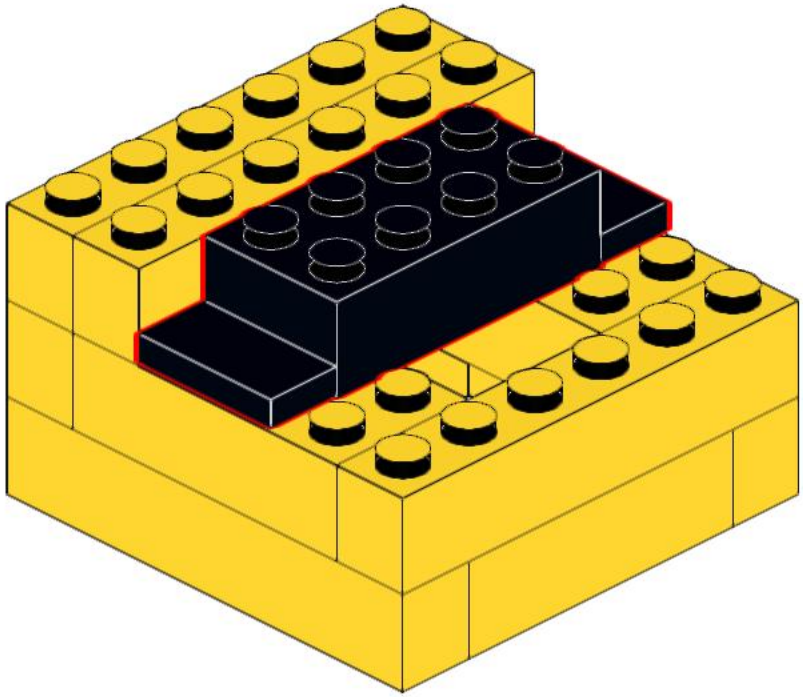

96

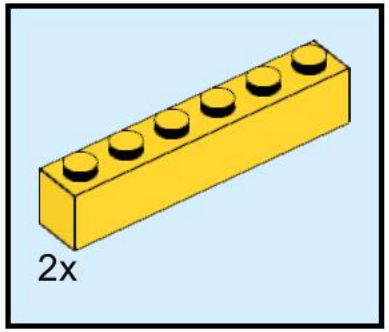

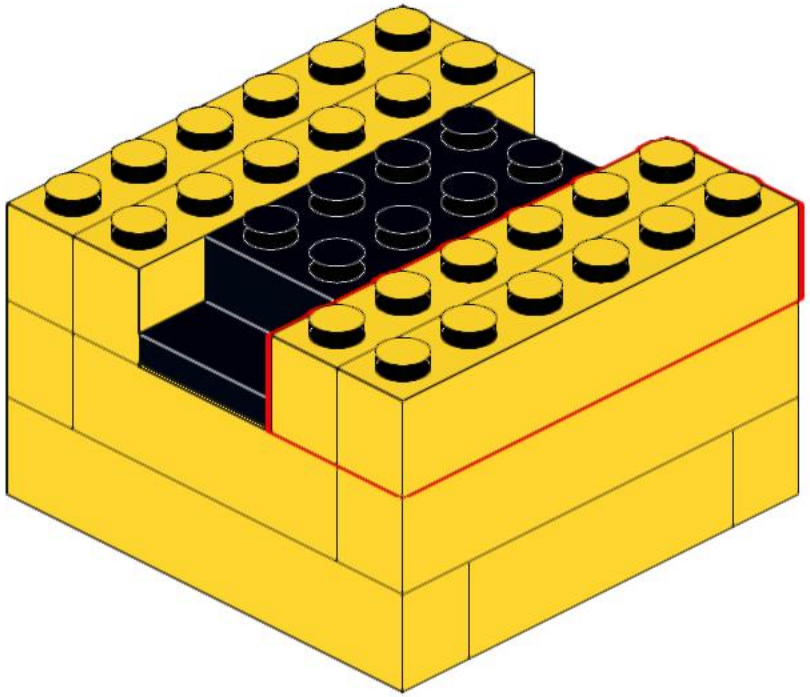

97

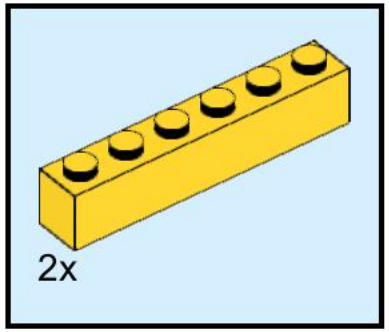

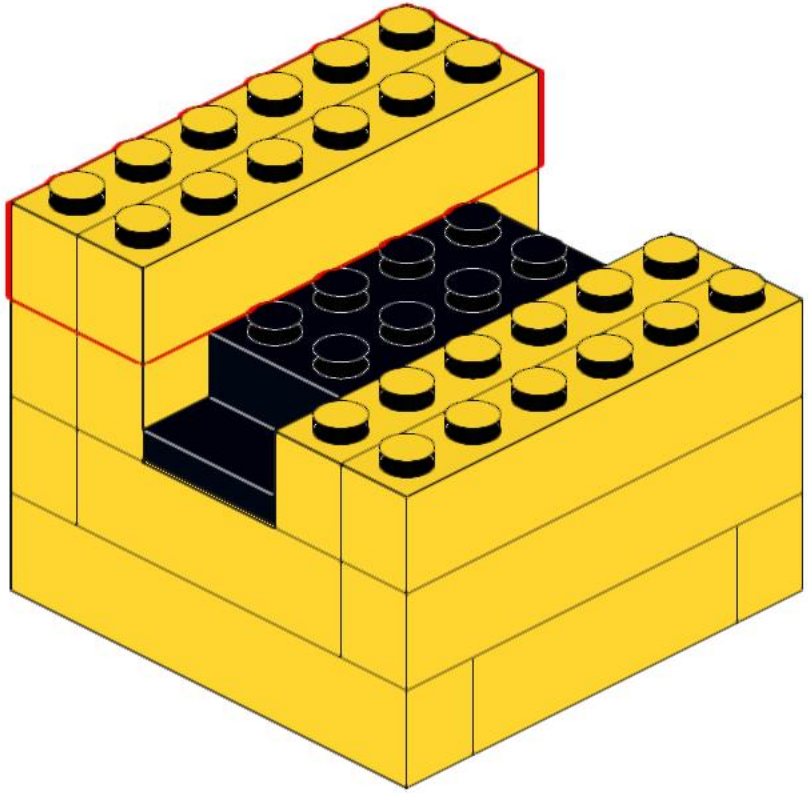

98

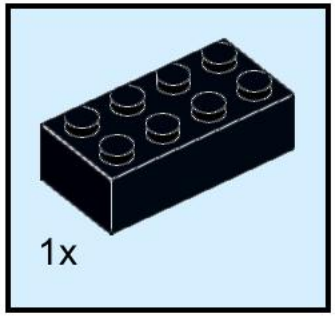

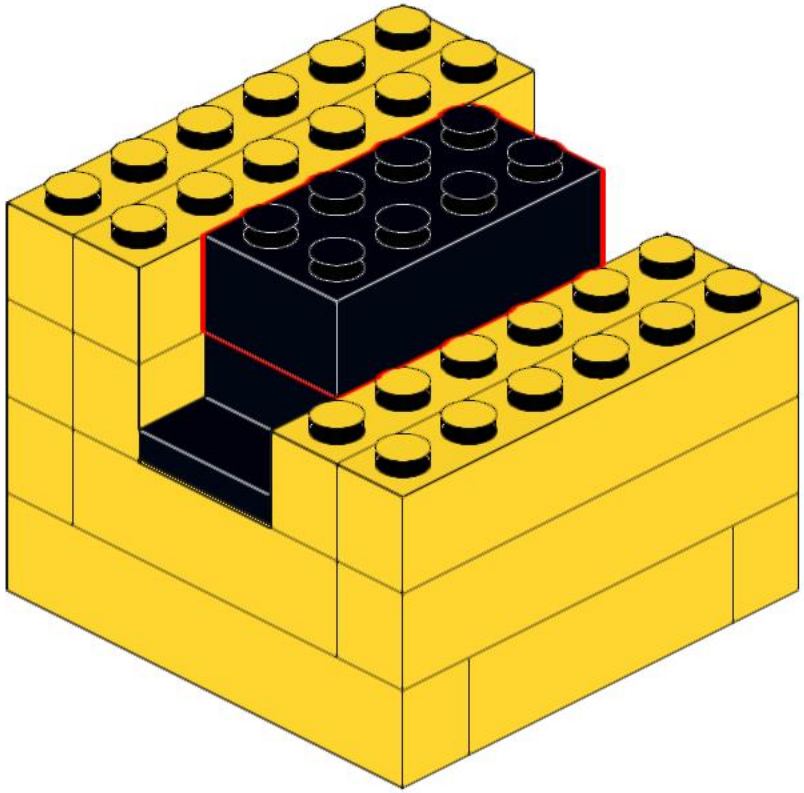

99

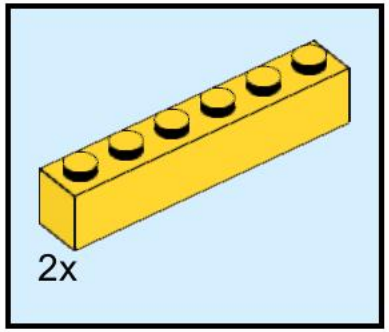

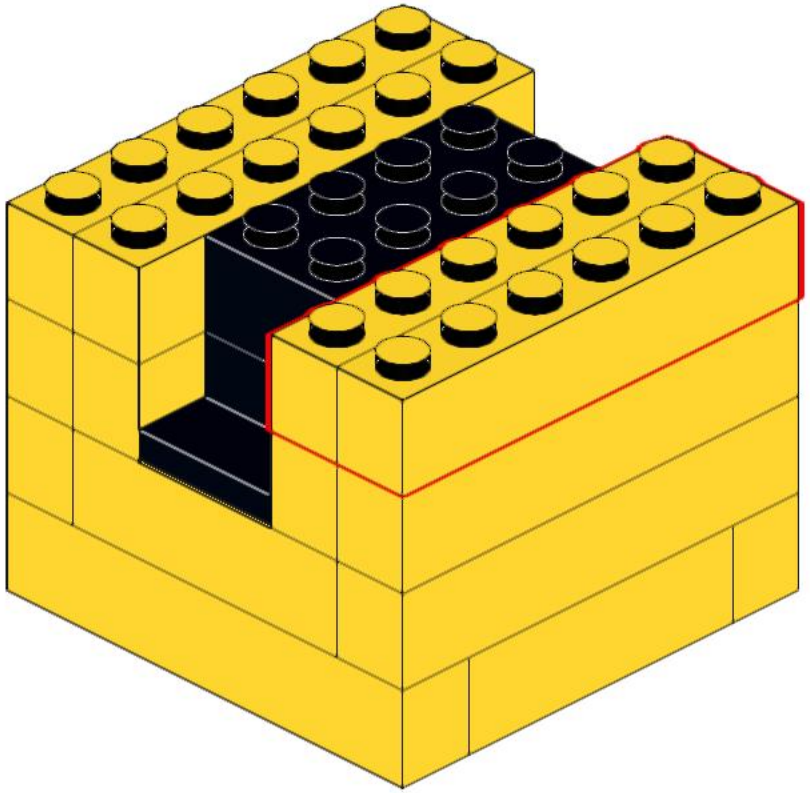

100

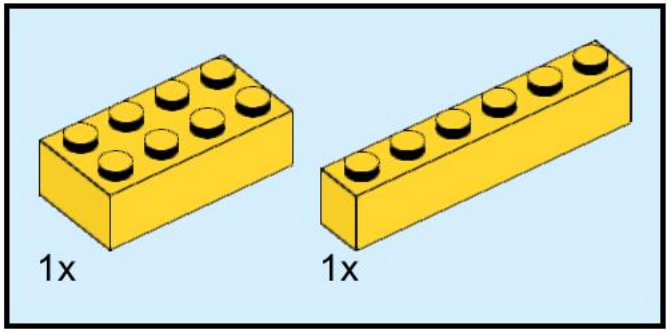

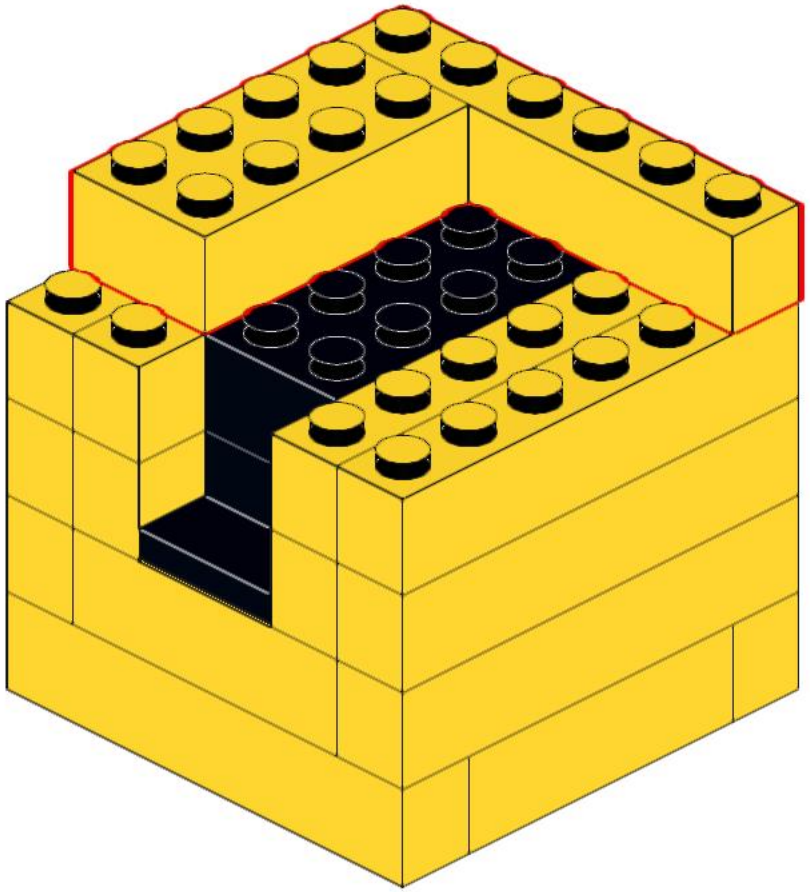

101

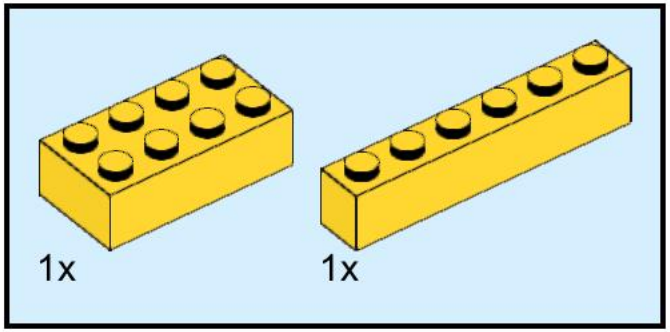

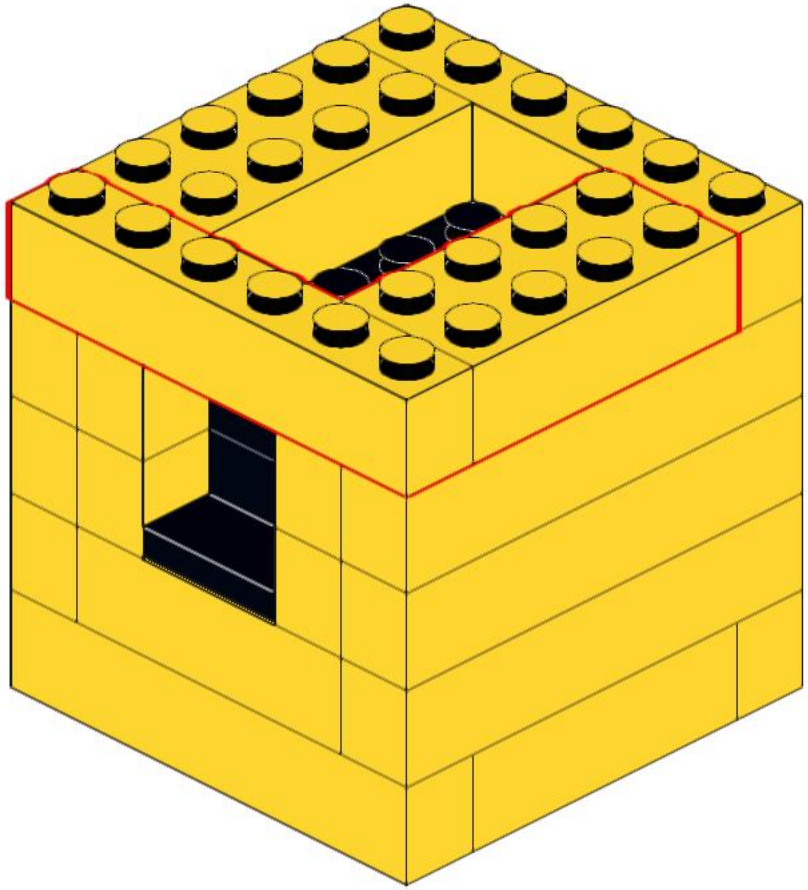

102

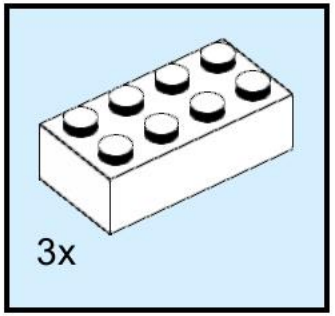

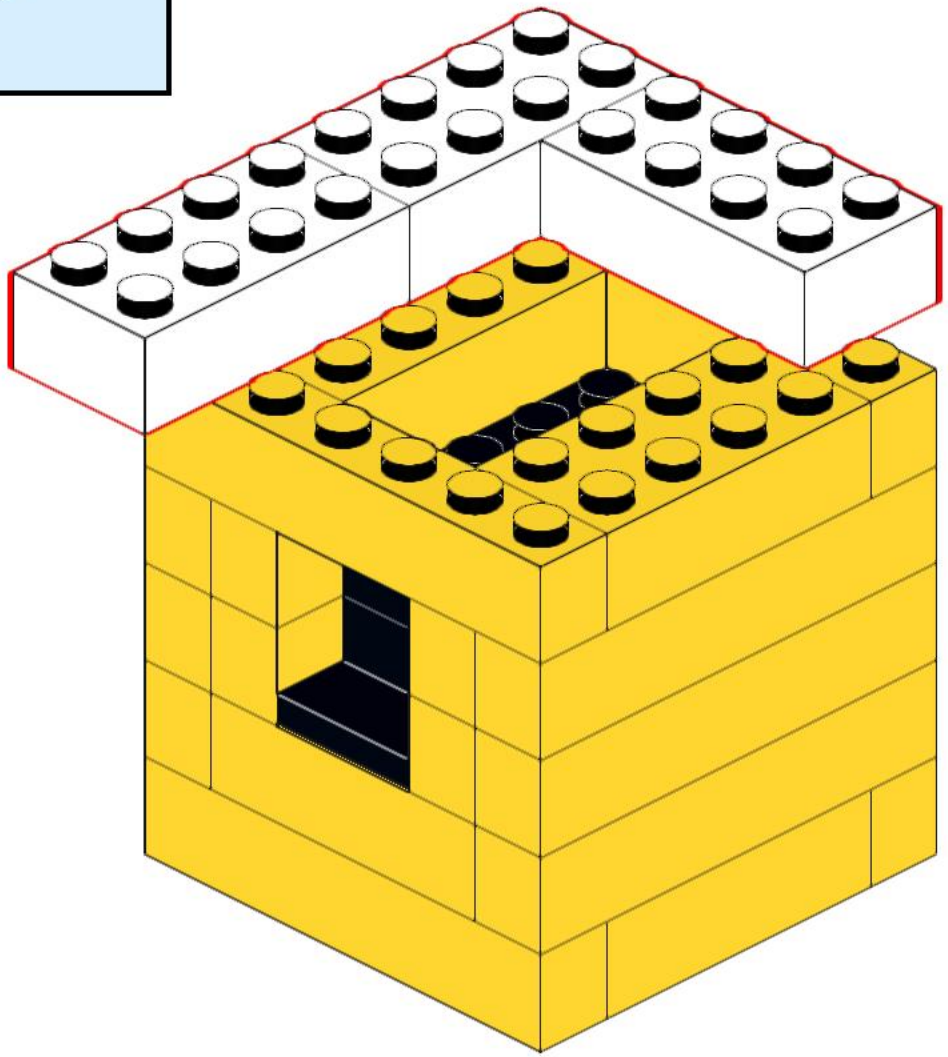

103

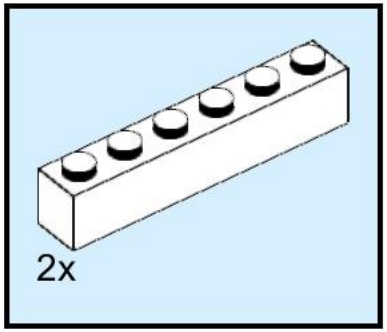

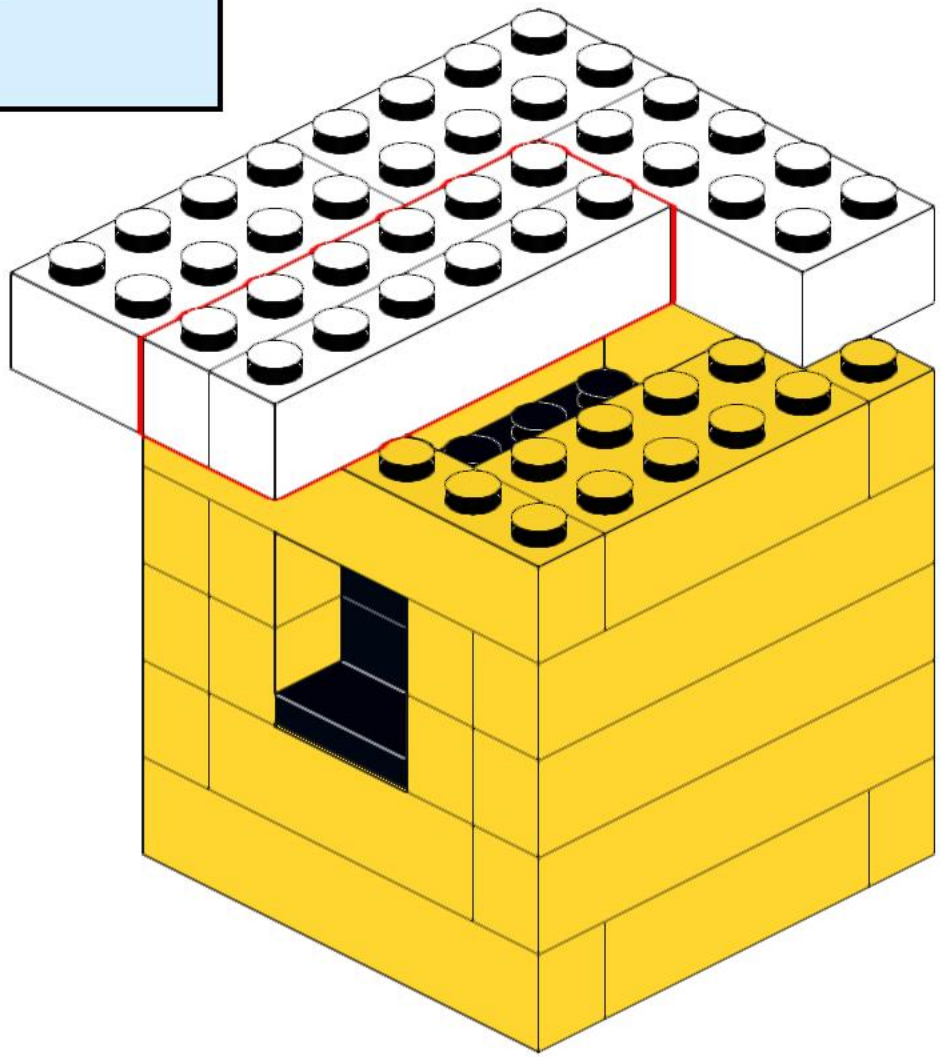

104

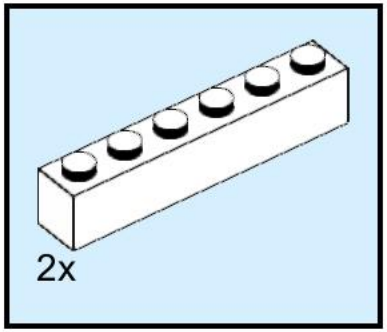

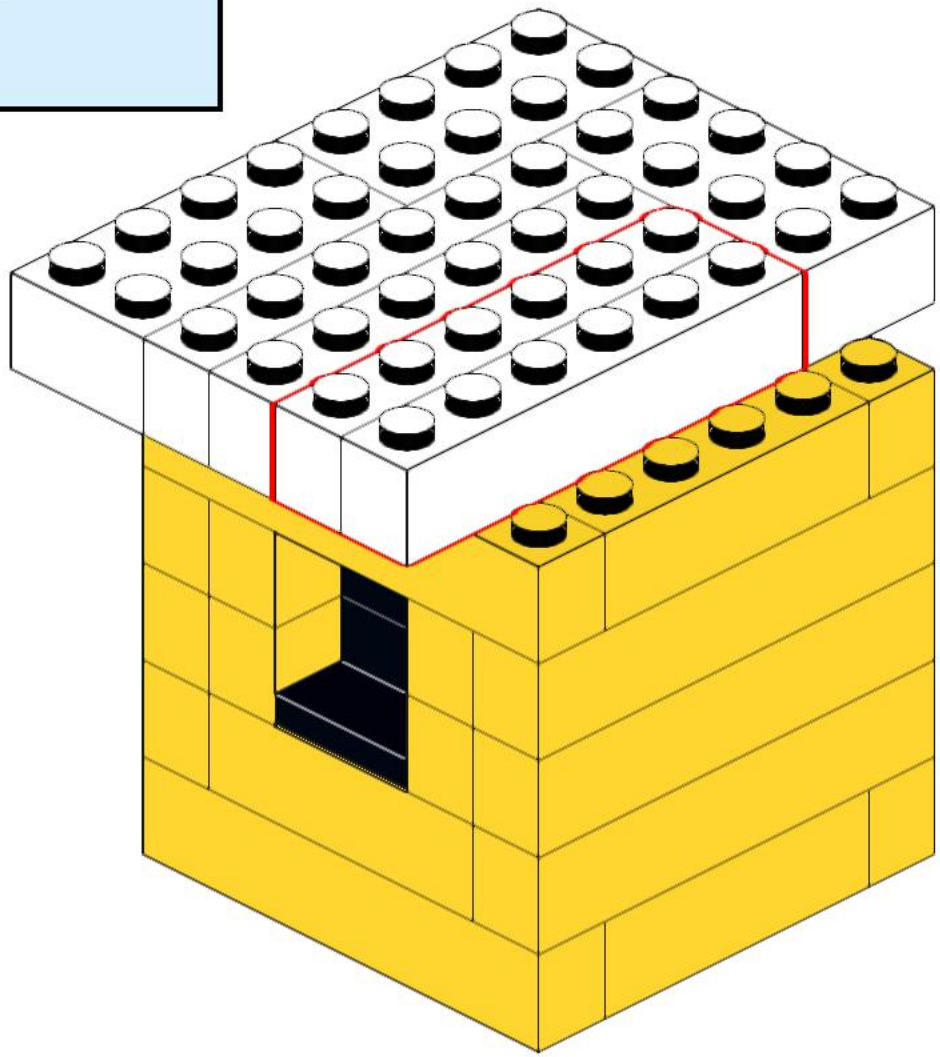

105

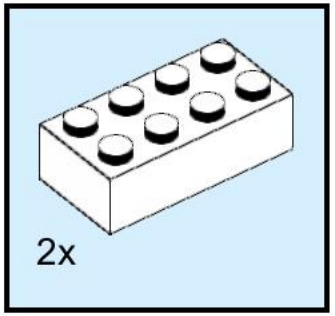

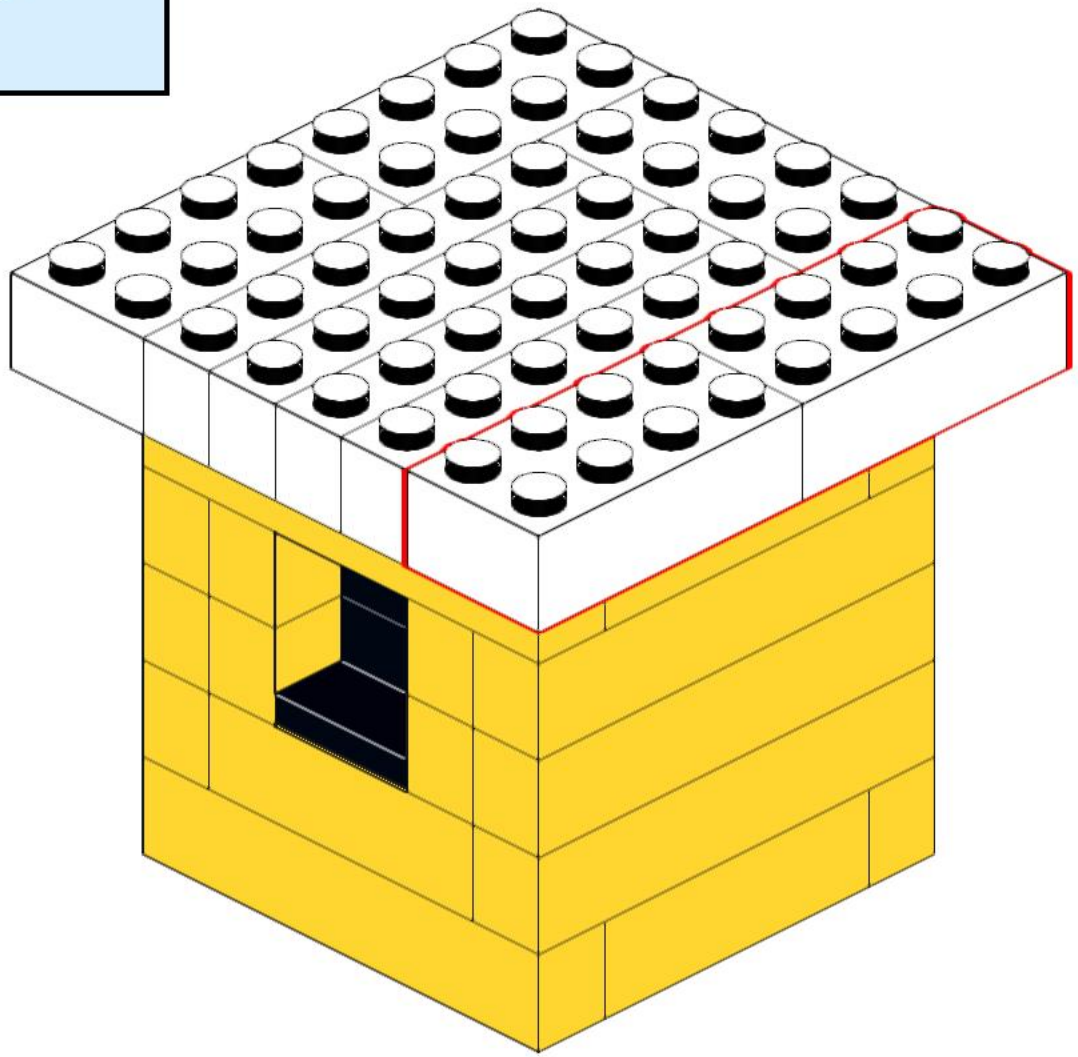

106

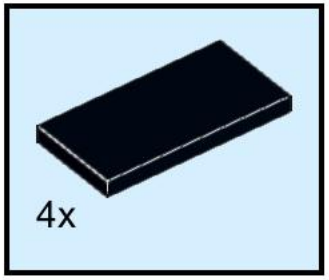

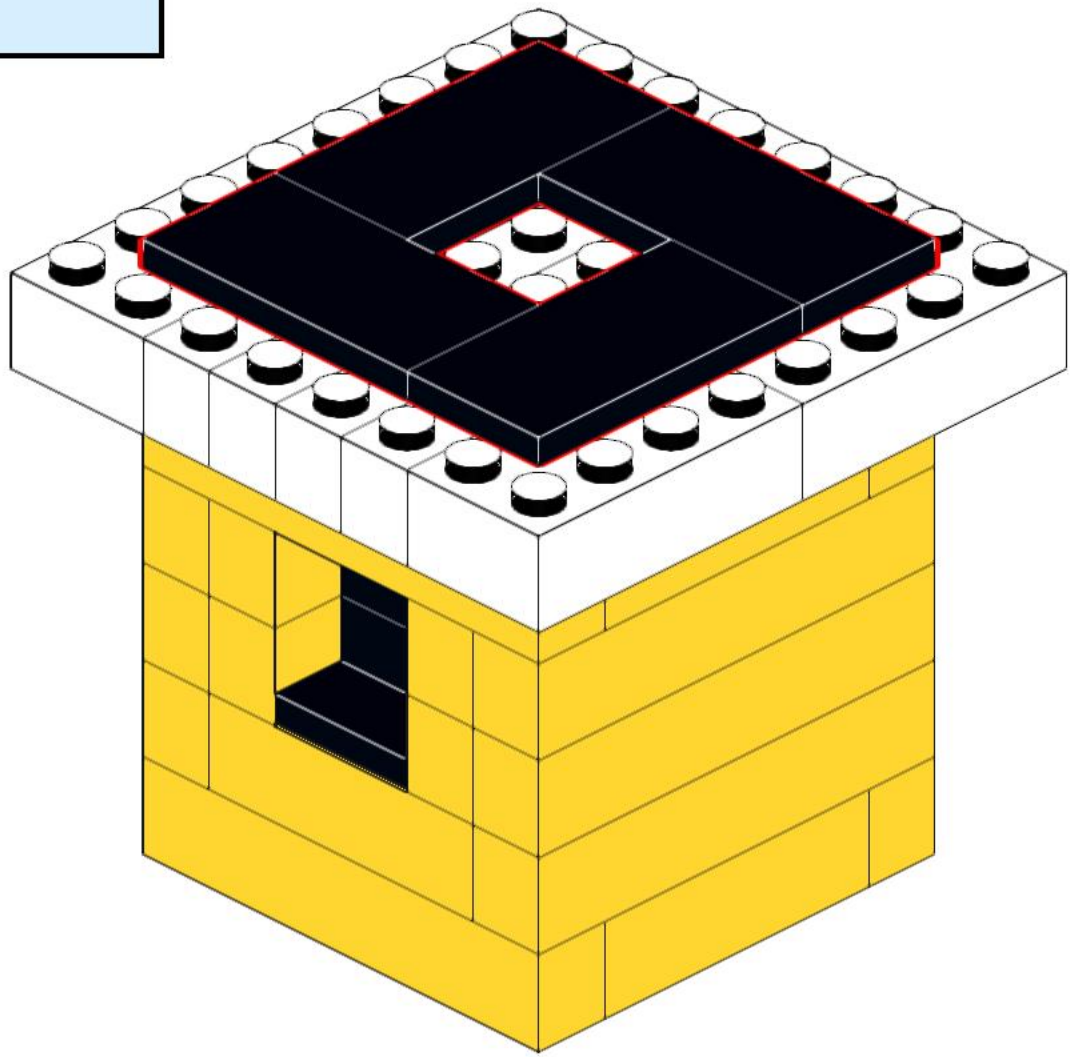

107

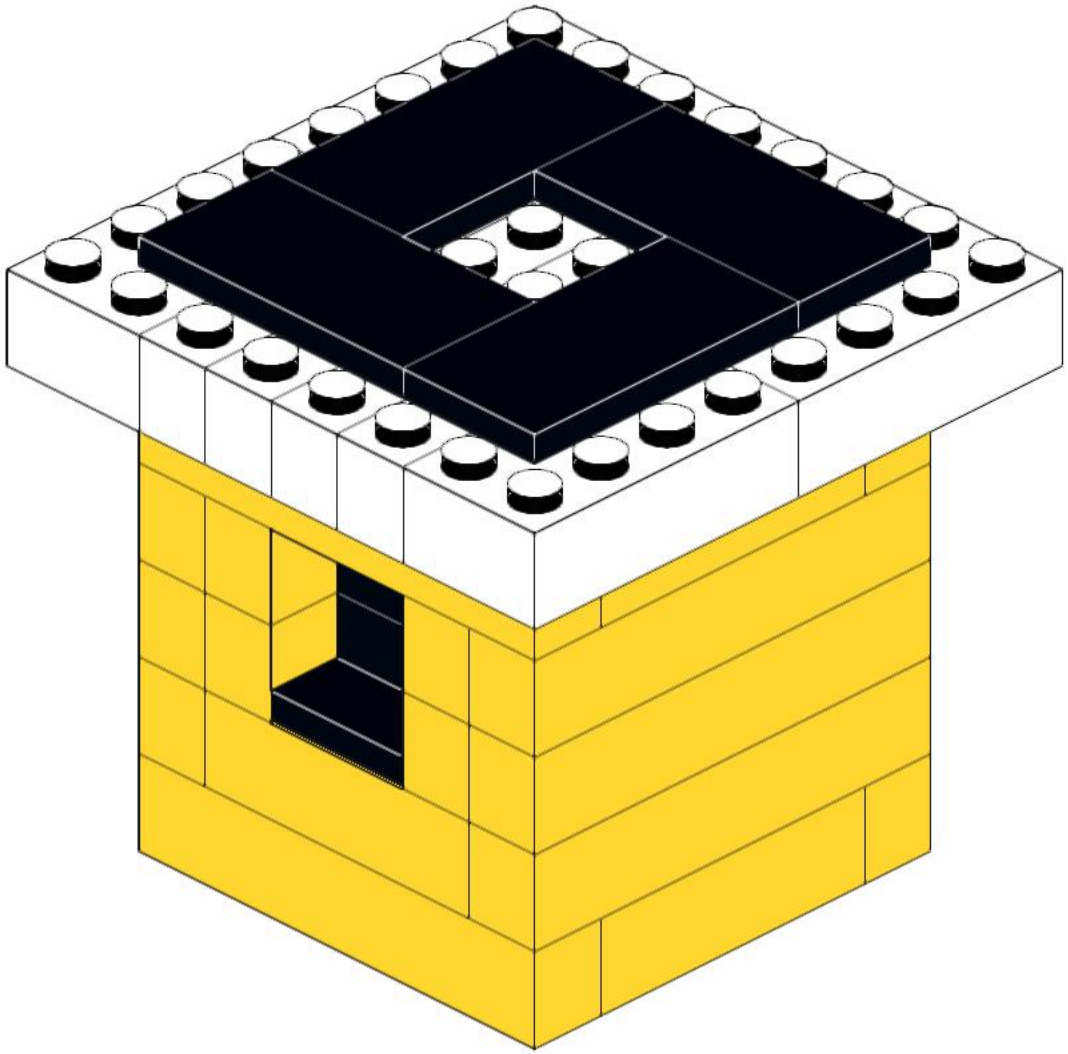

2x

108

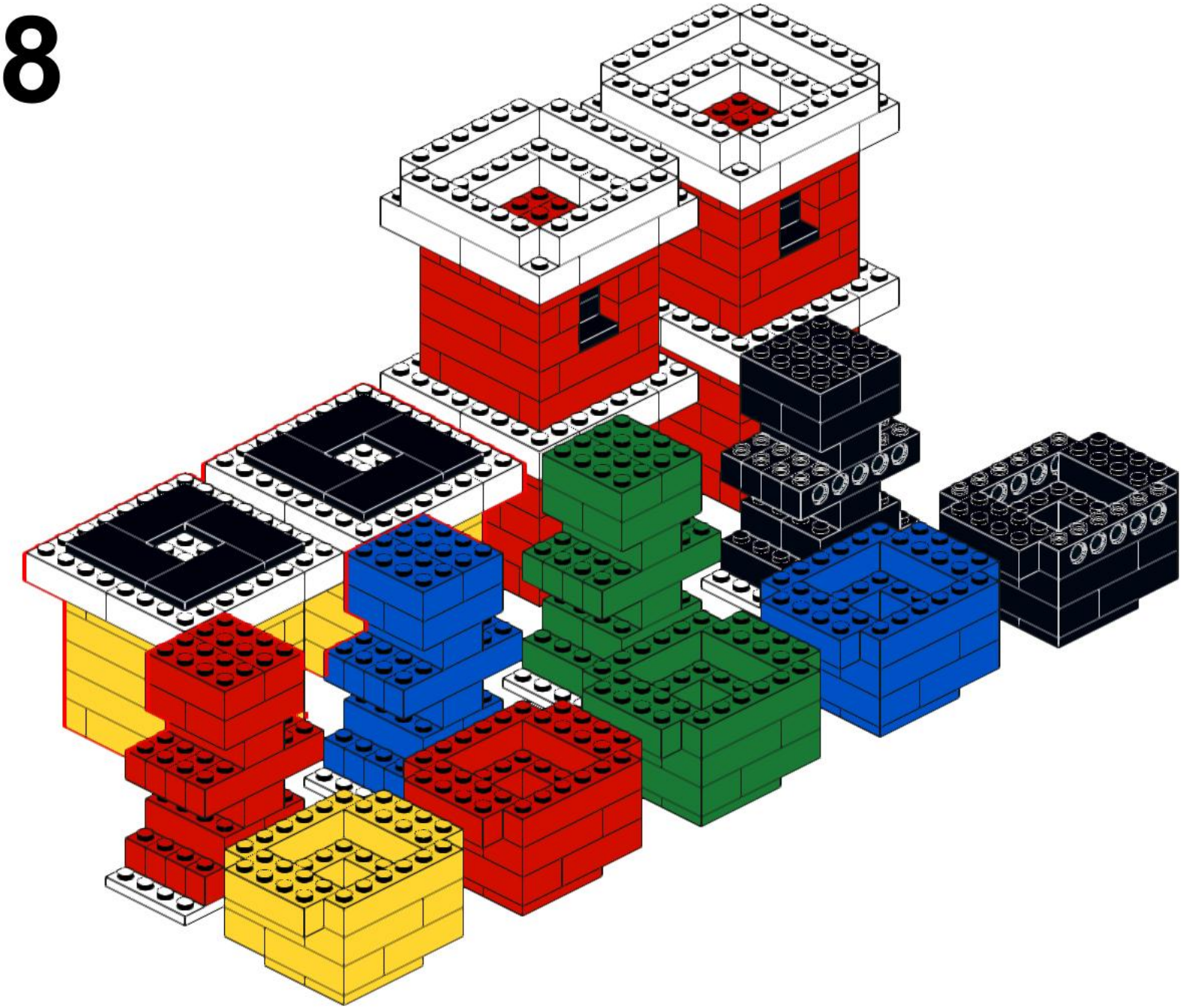

109

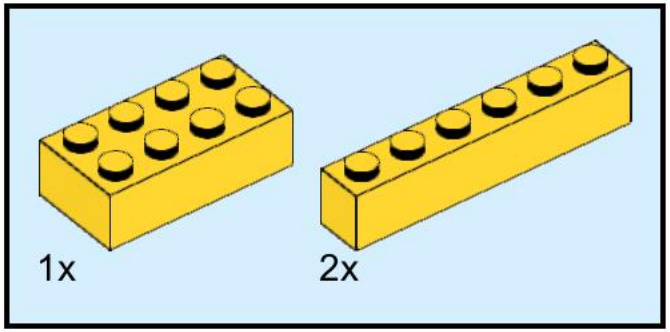

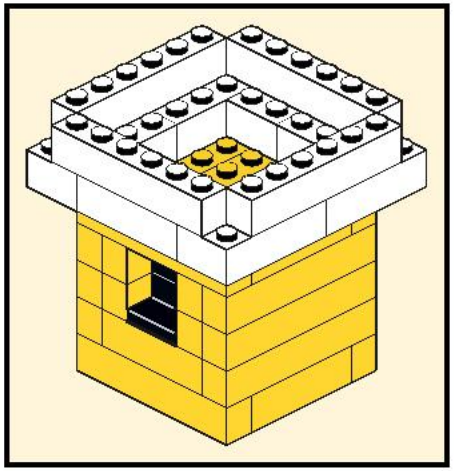

2x

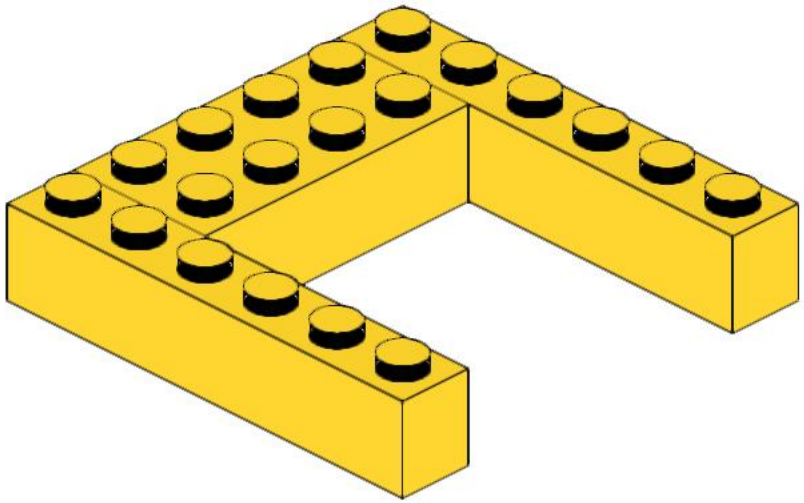

110

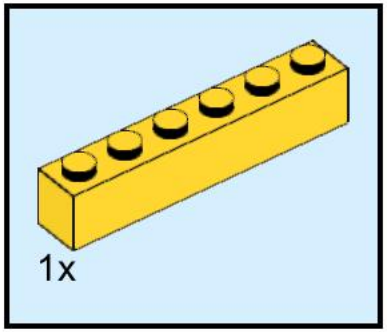

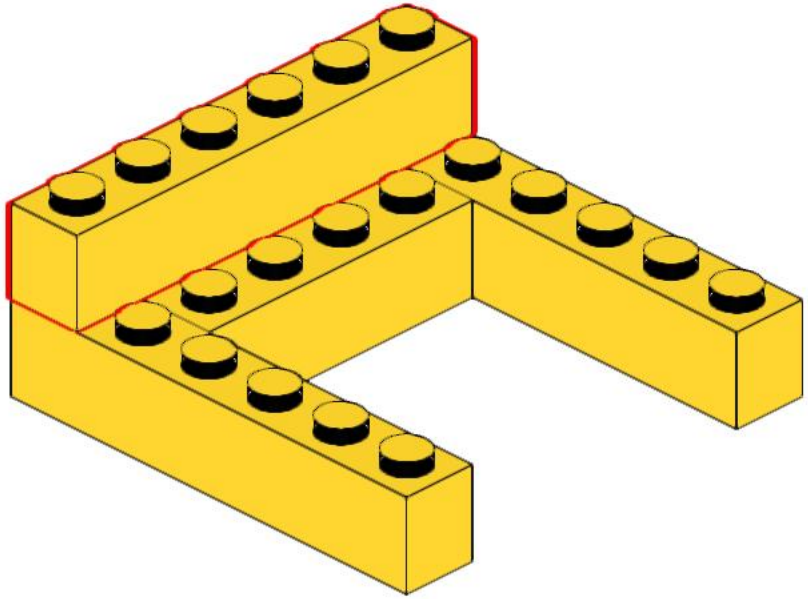

111

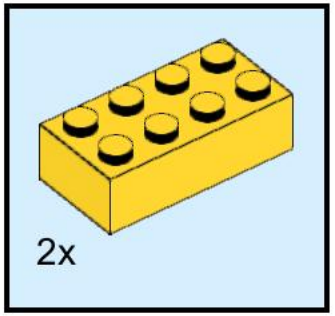

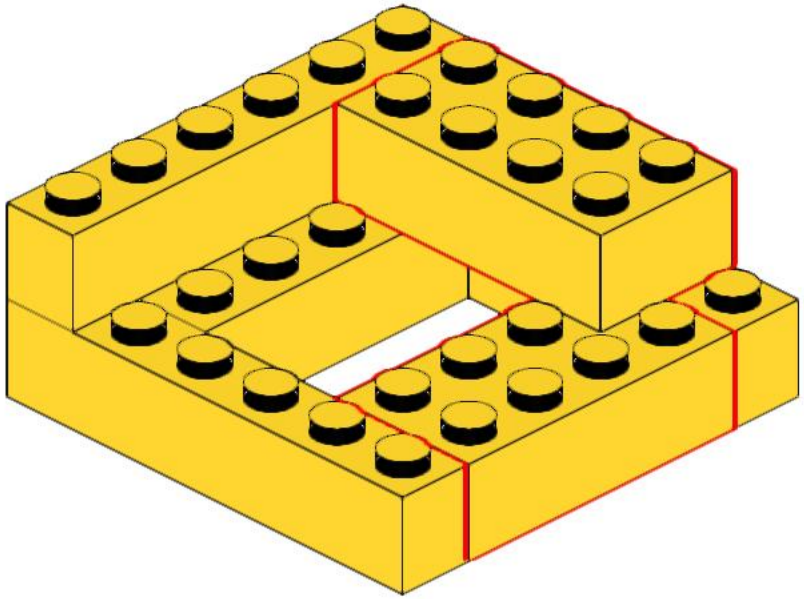

112

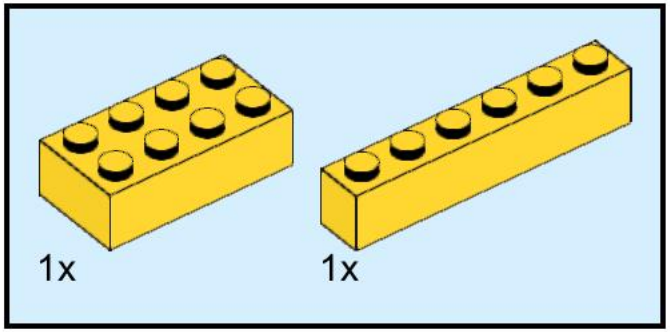

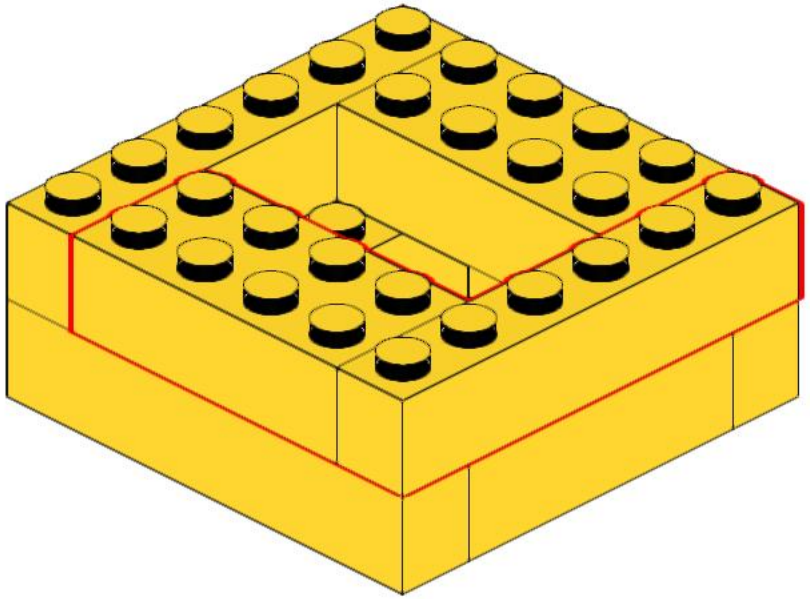

113

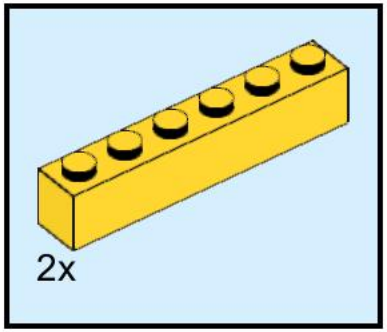

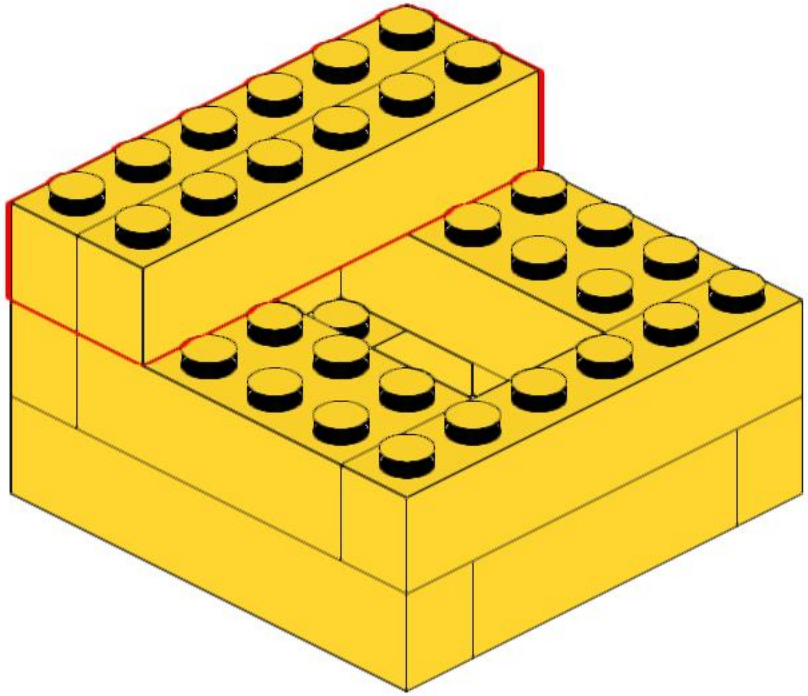

114

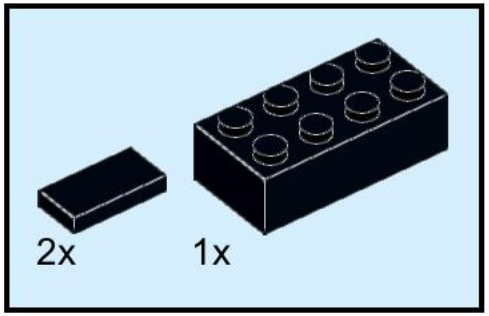

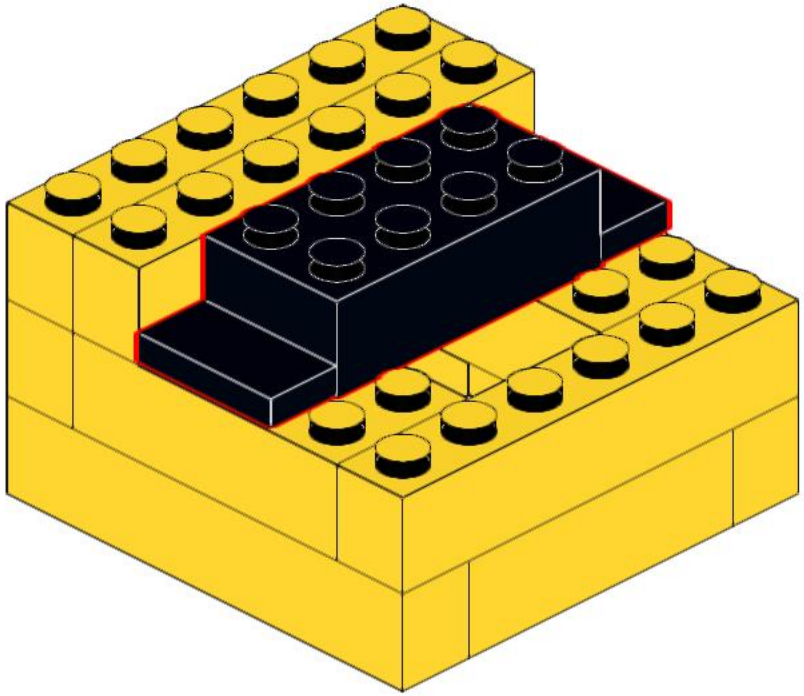

115

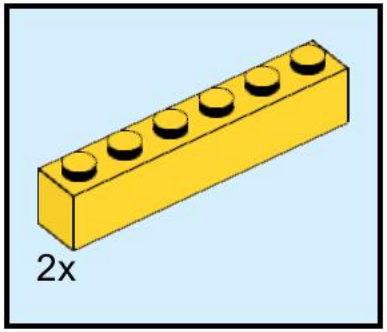

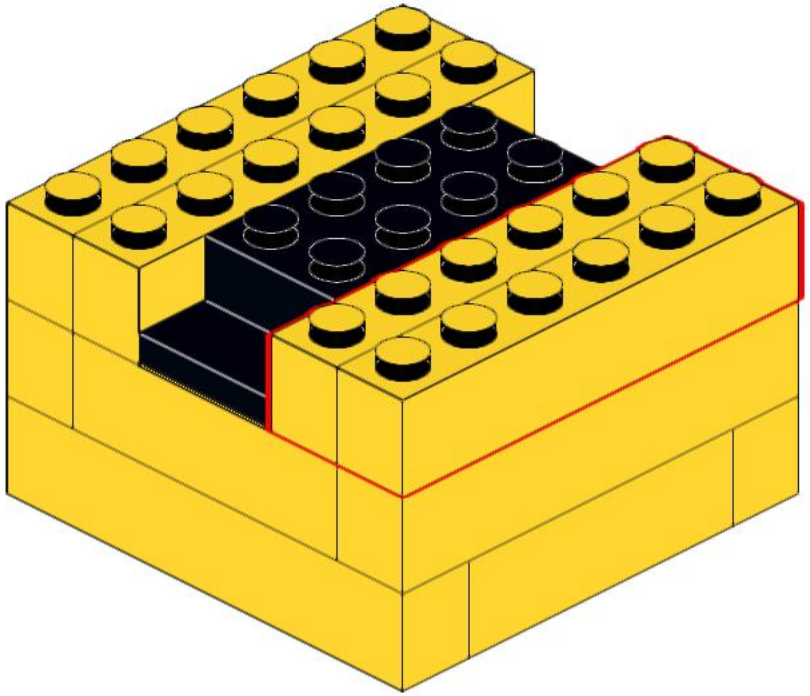

116

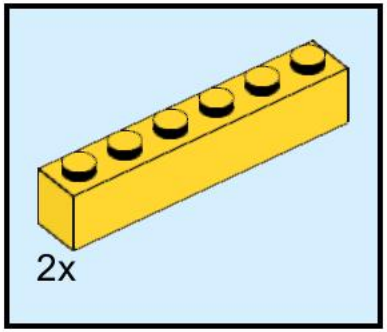

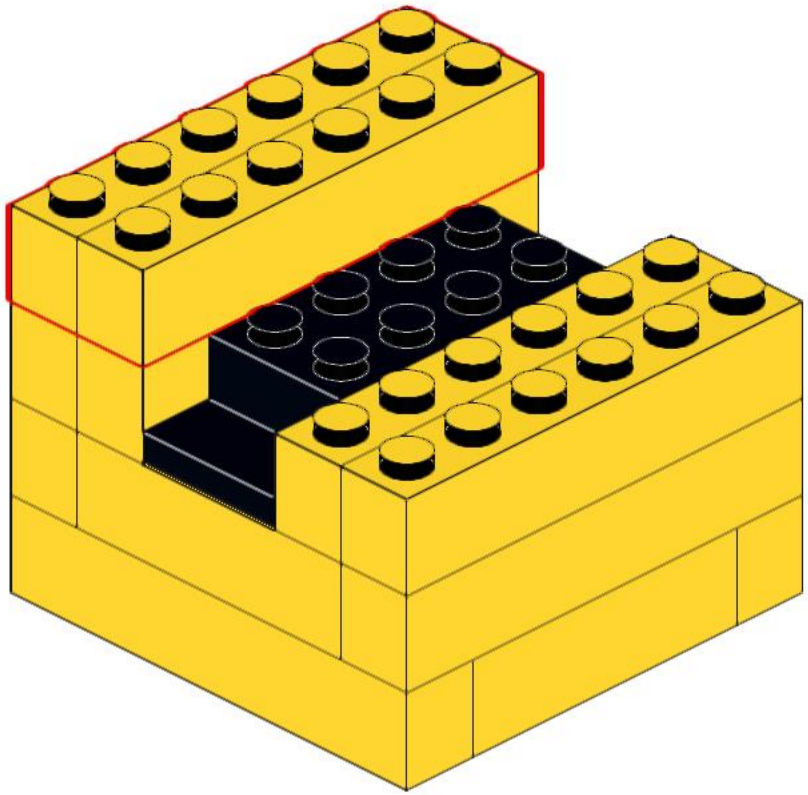

117

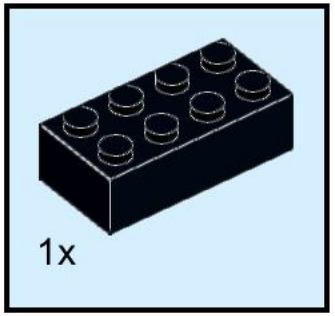

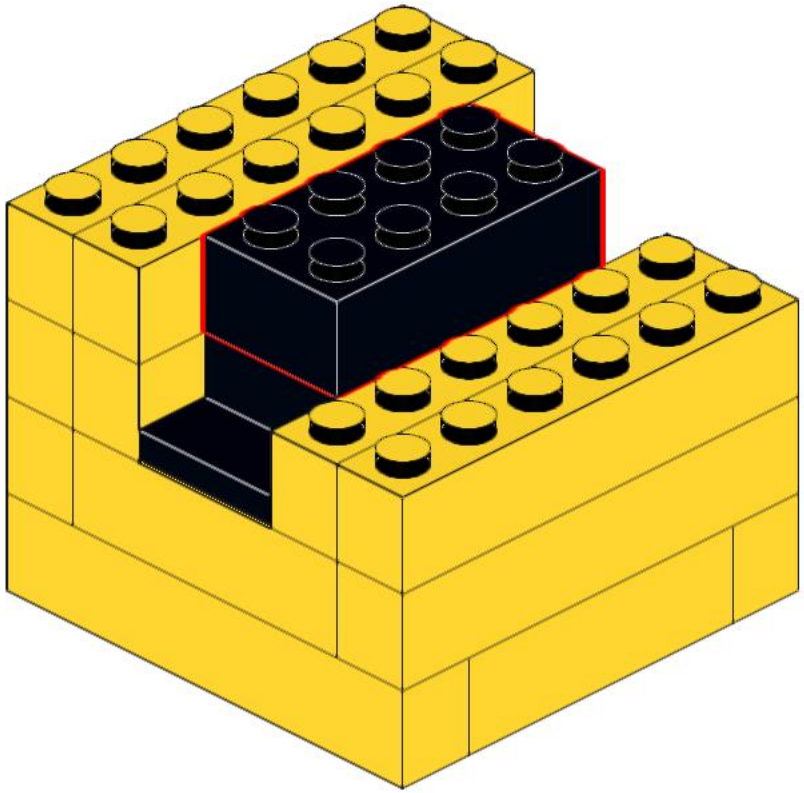

118

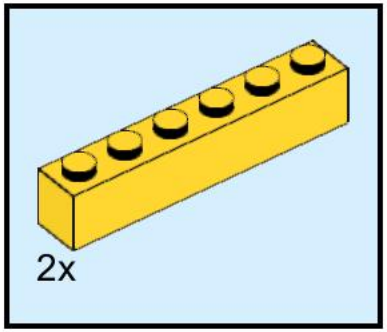

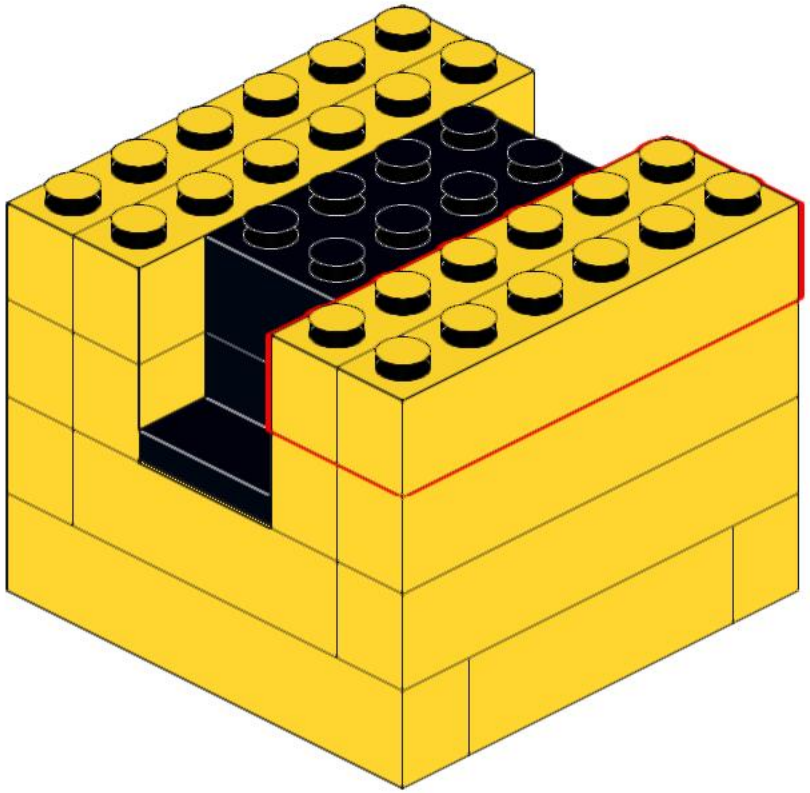

119

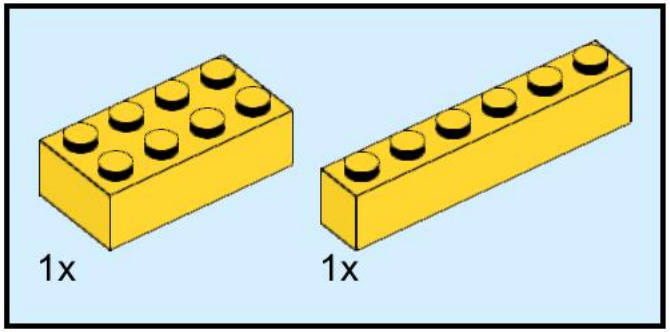

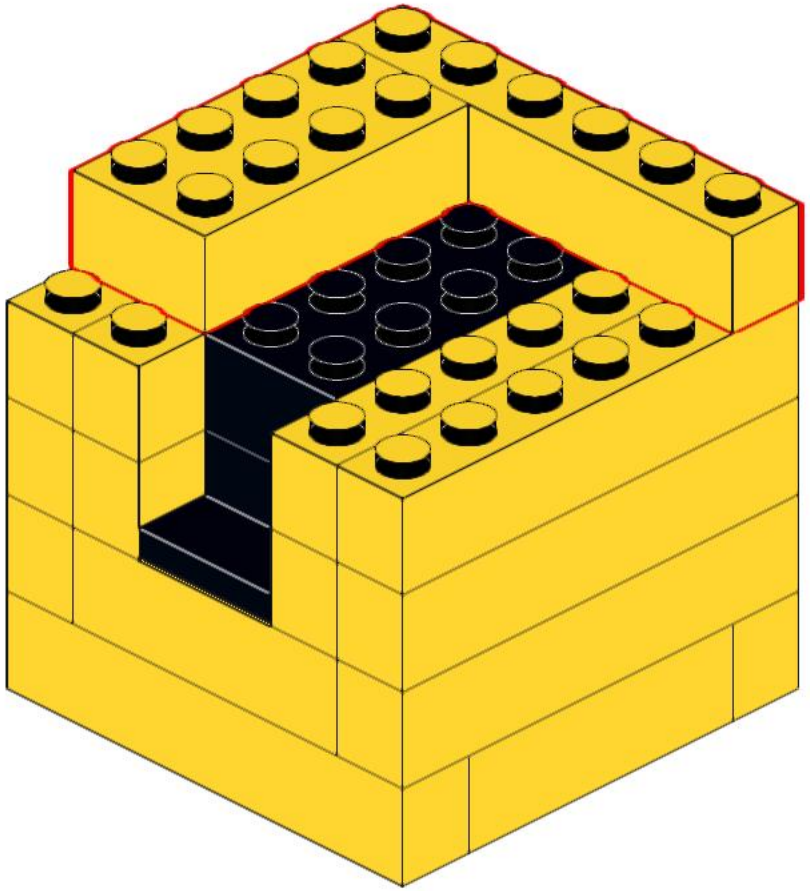

120

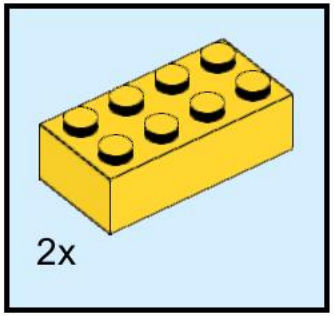

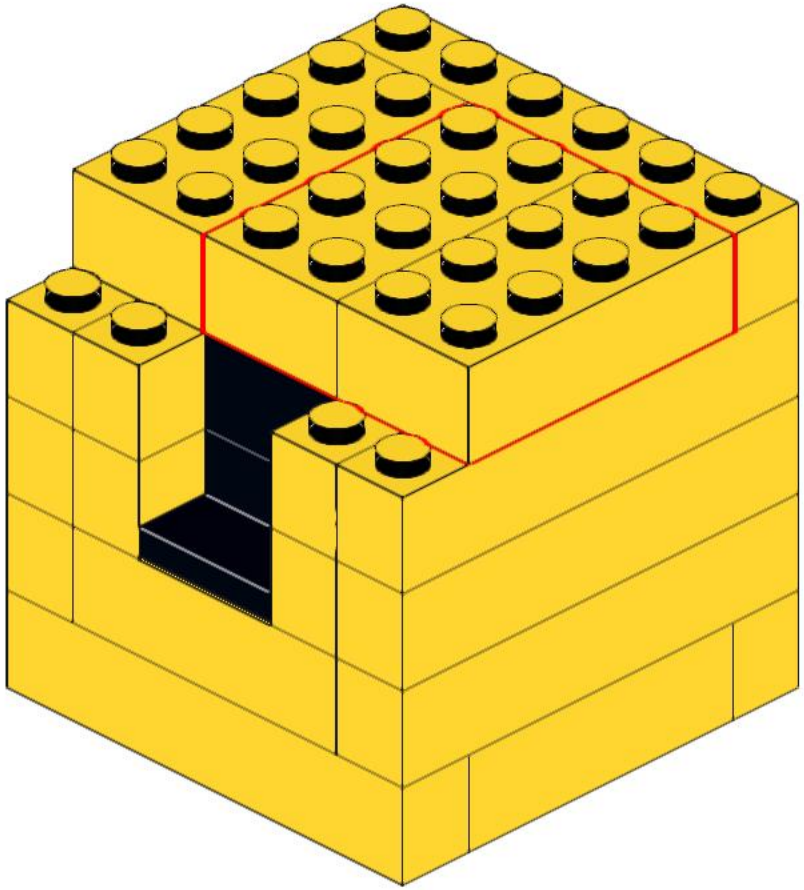

121

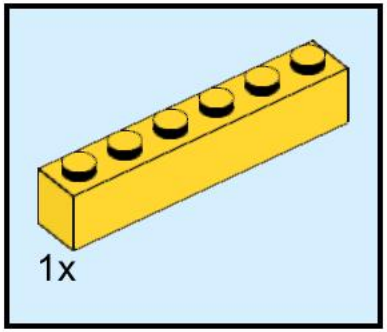

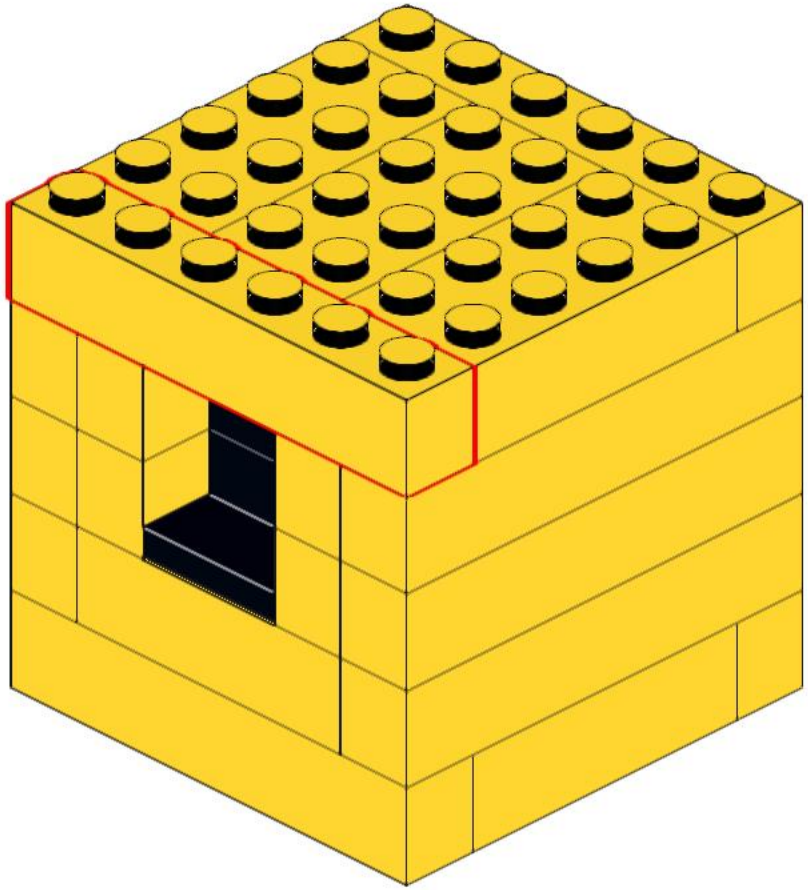

122

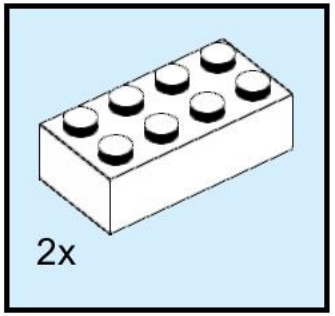

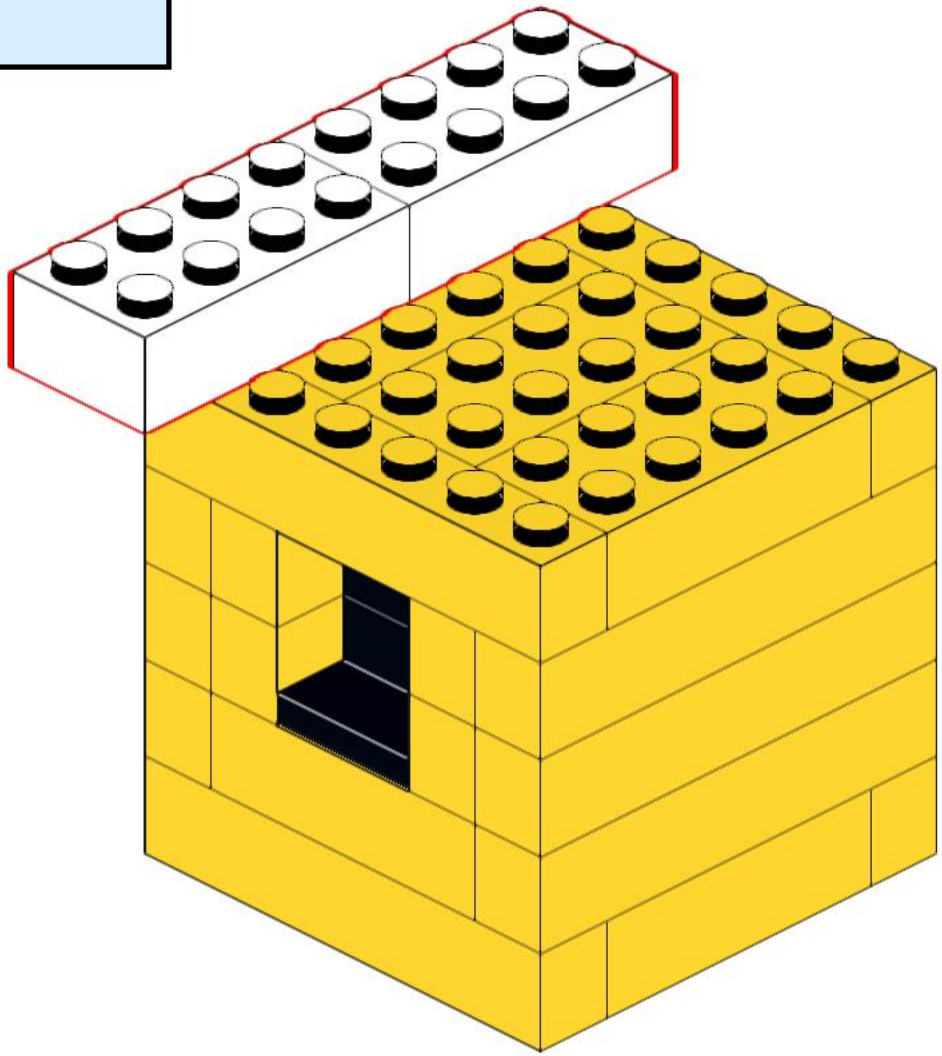

123

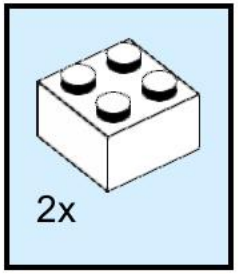

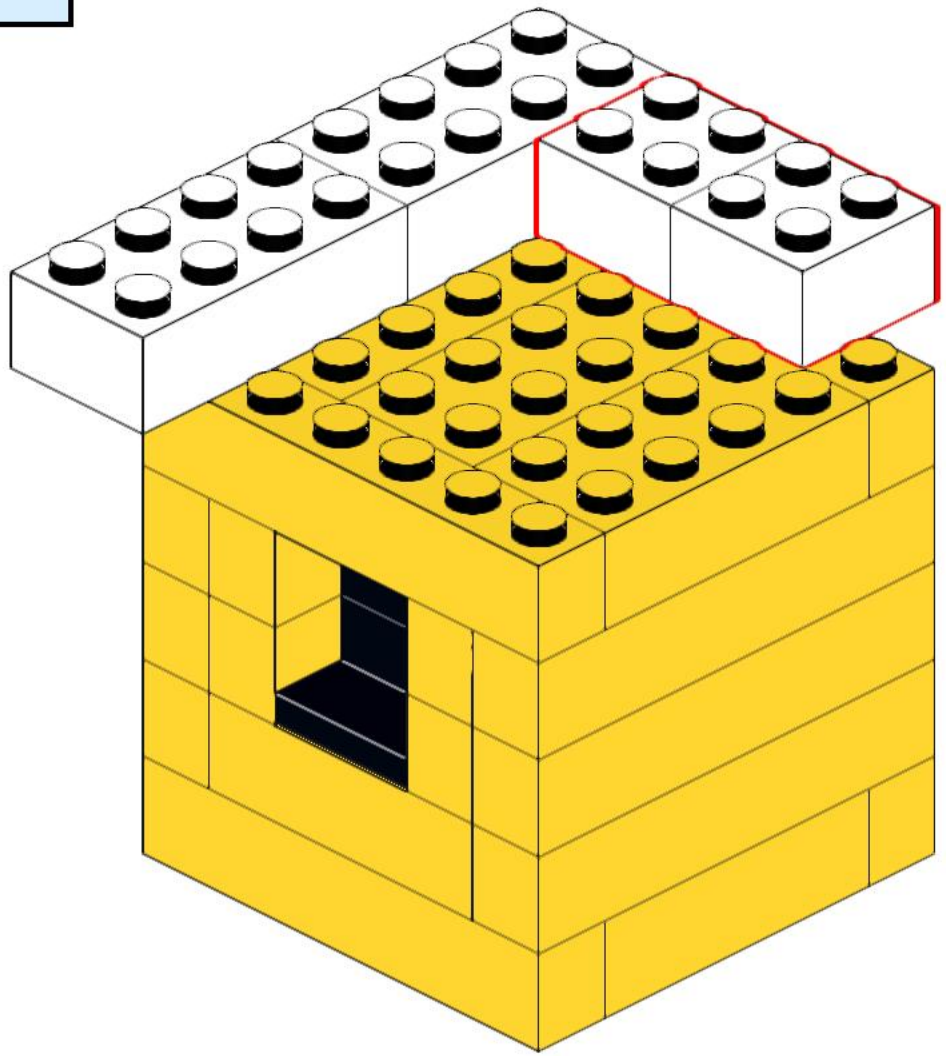

124

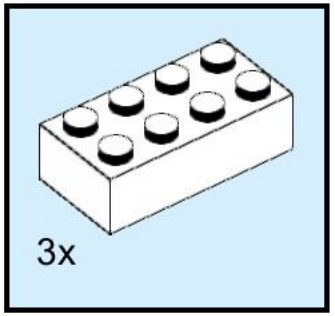

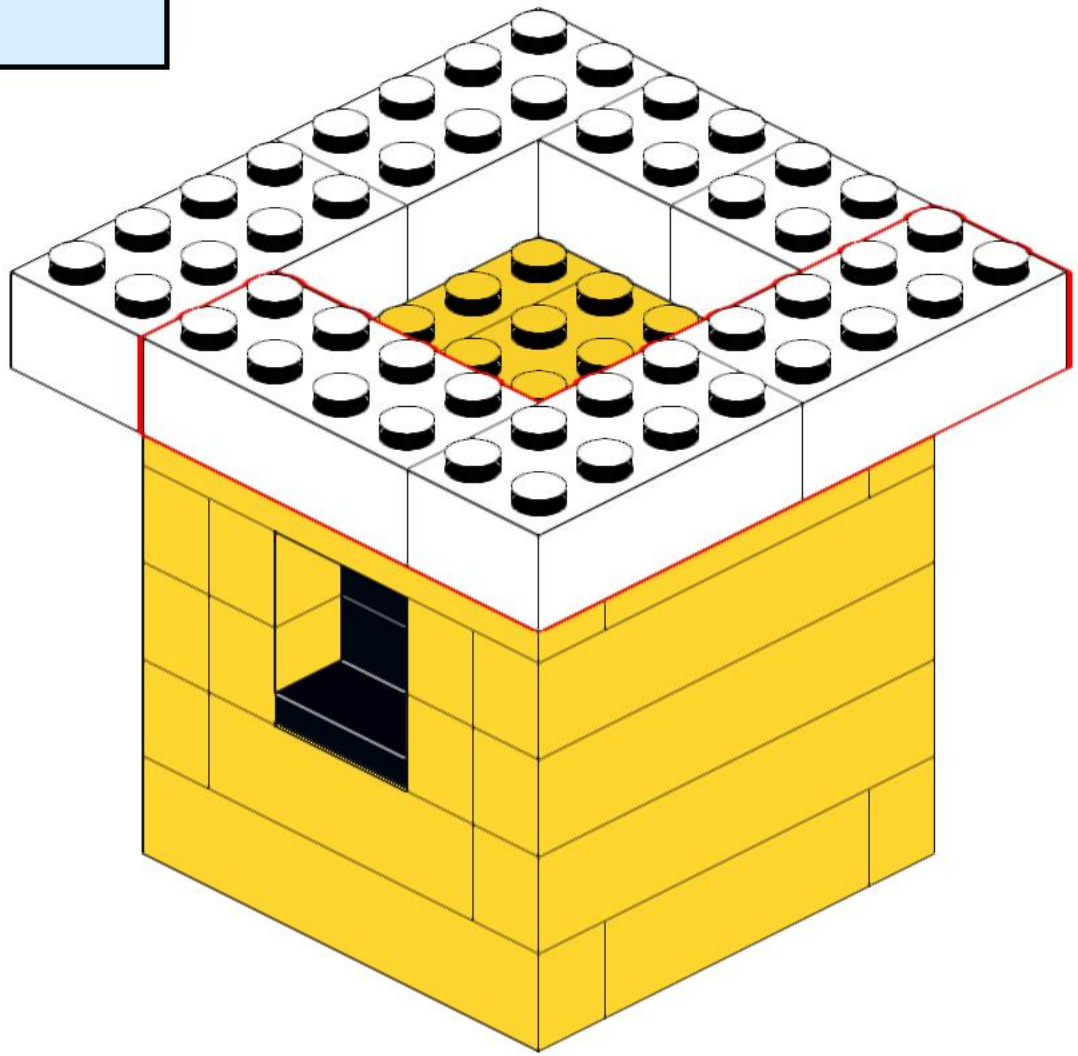

125

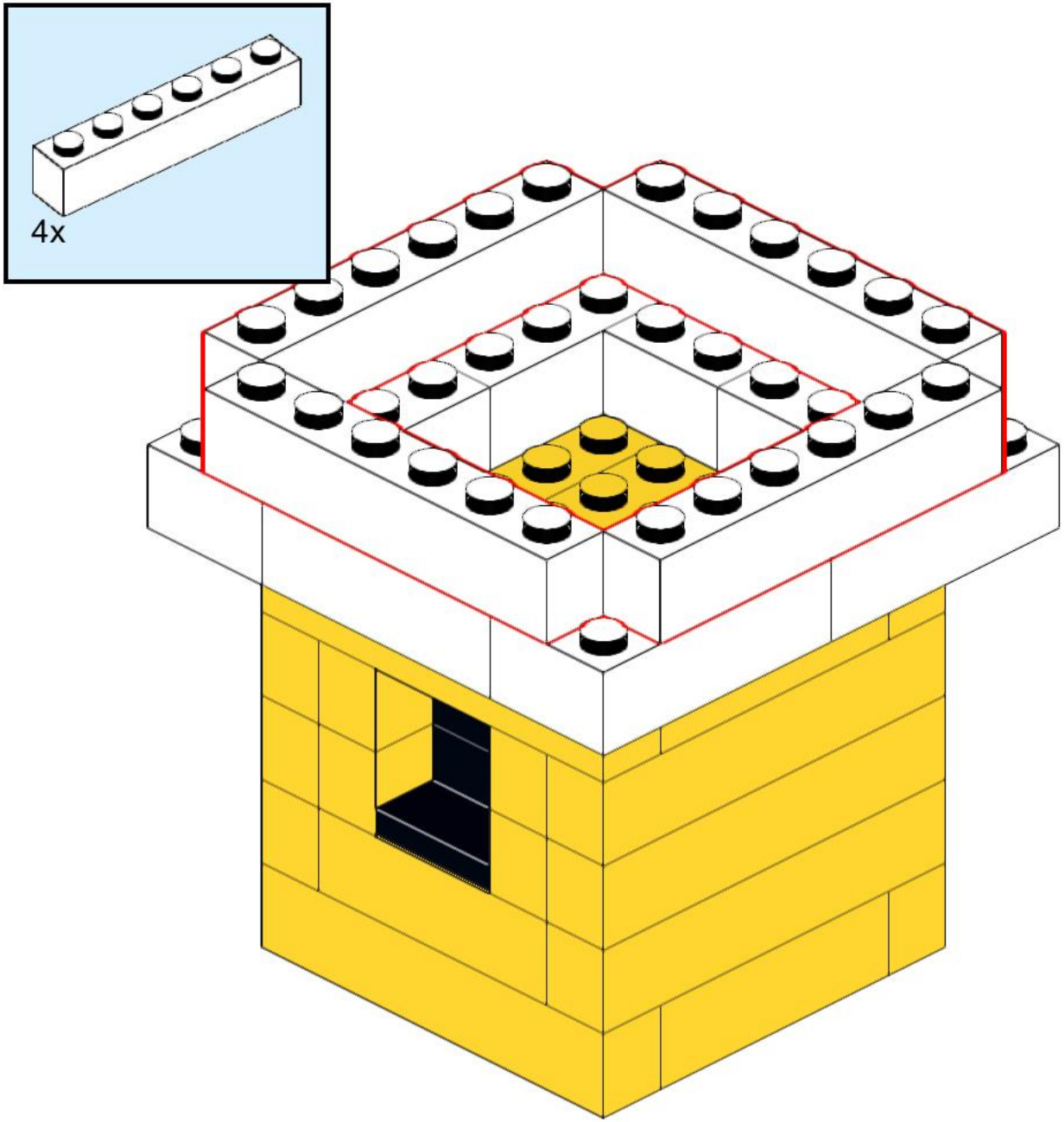

126

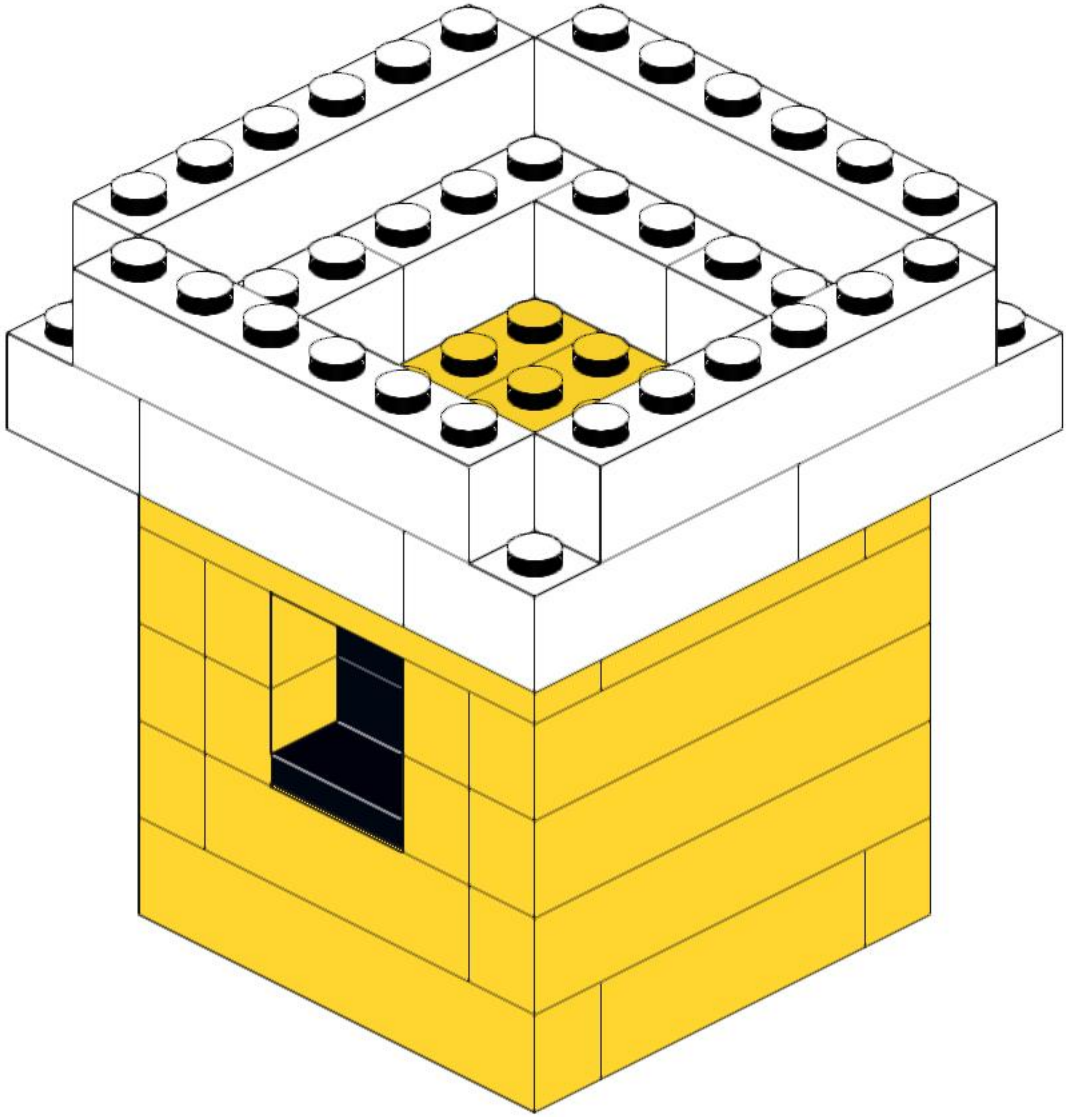

2x

127

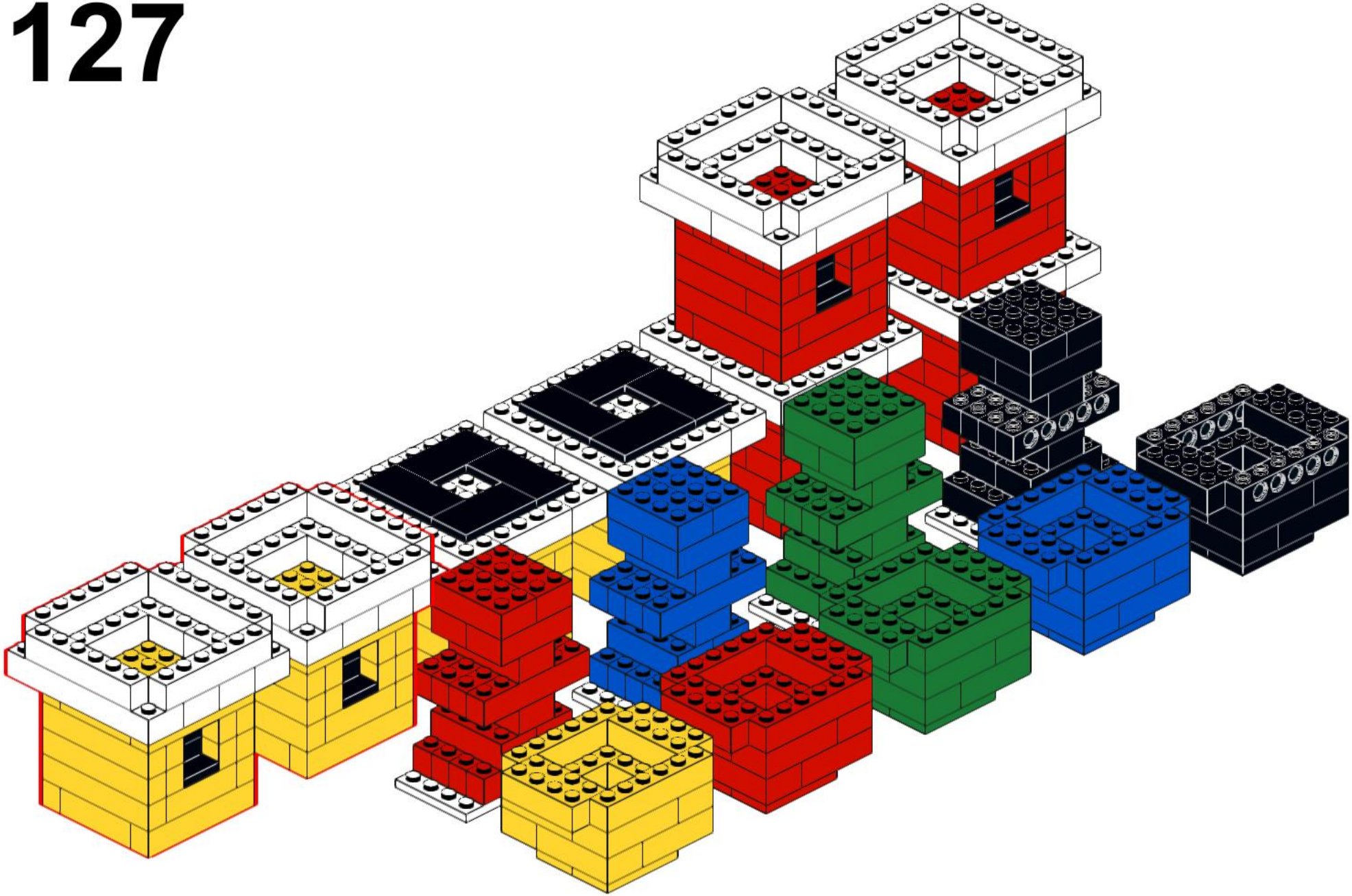

128

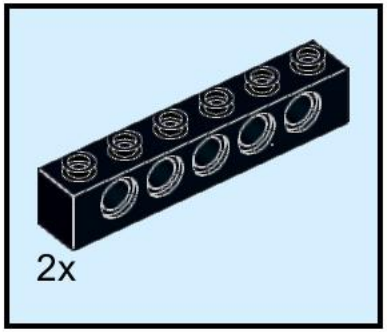

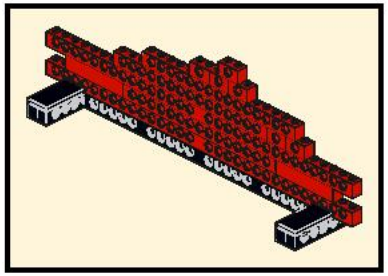

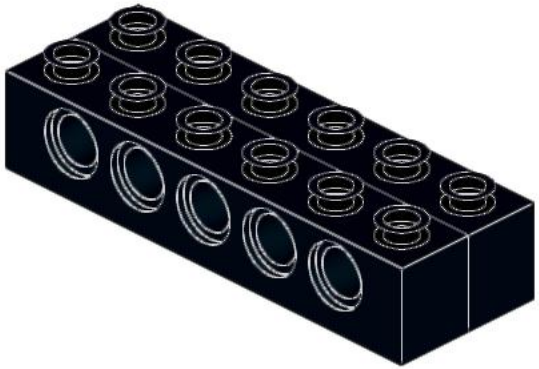

129

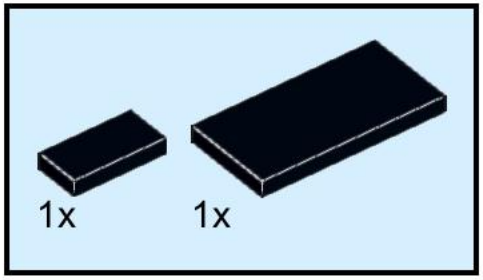

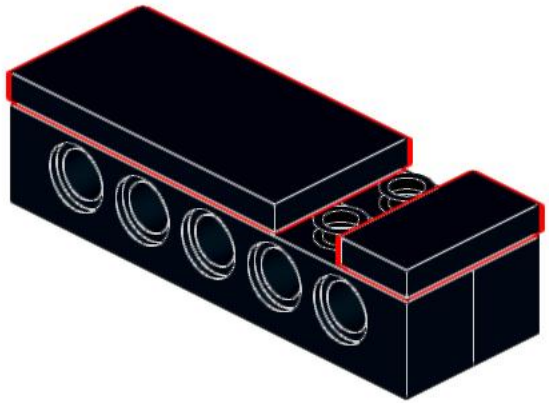

130

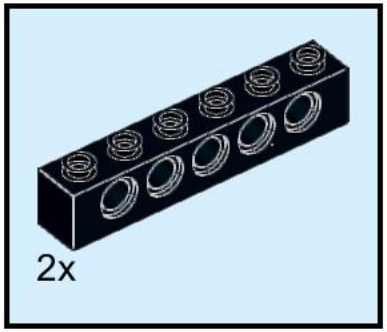

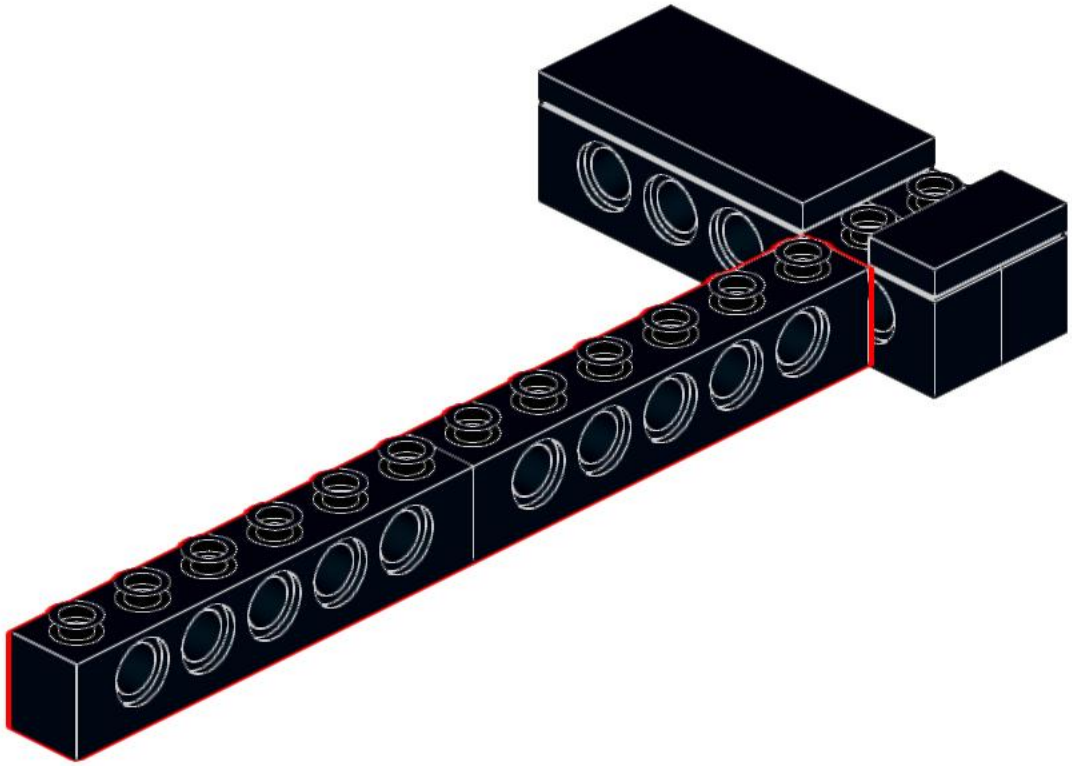

131

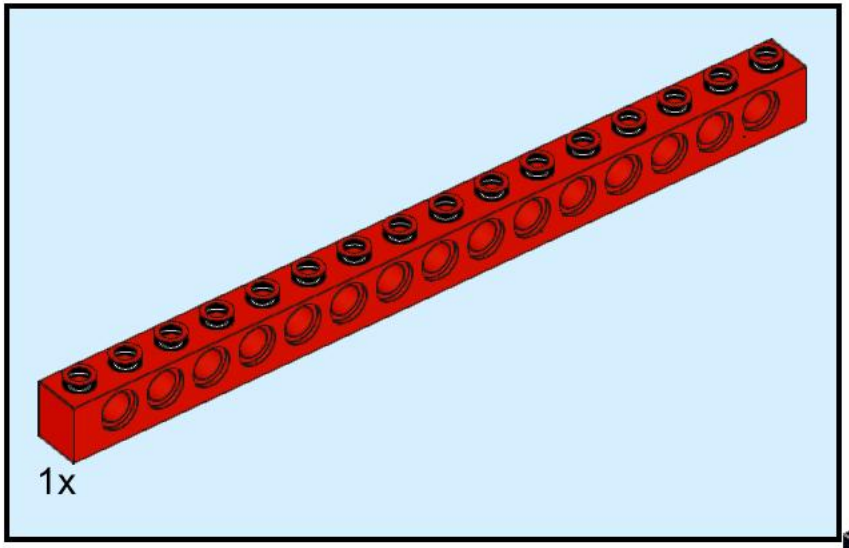

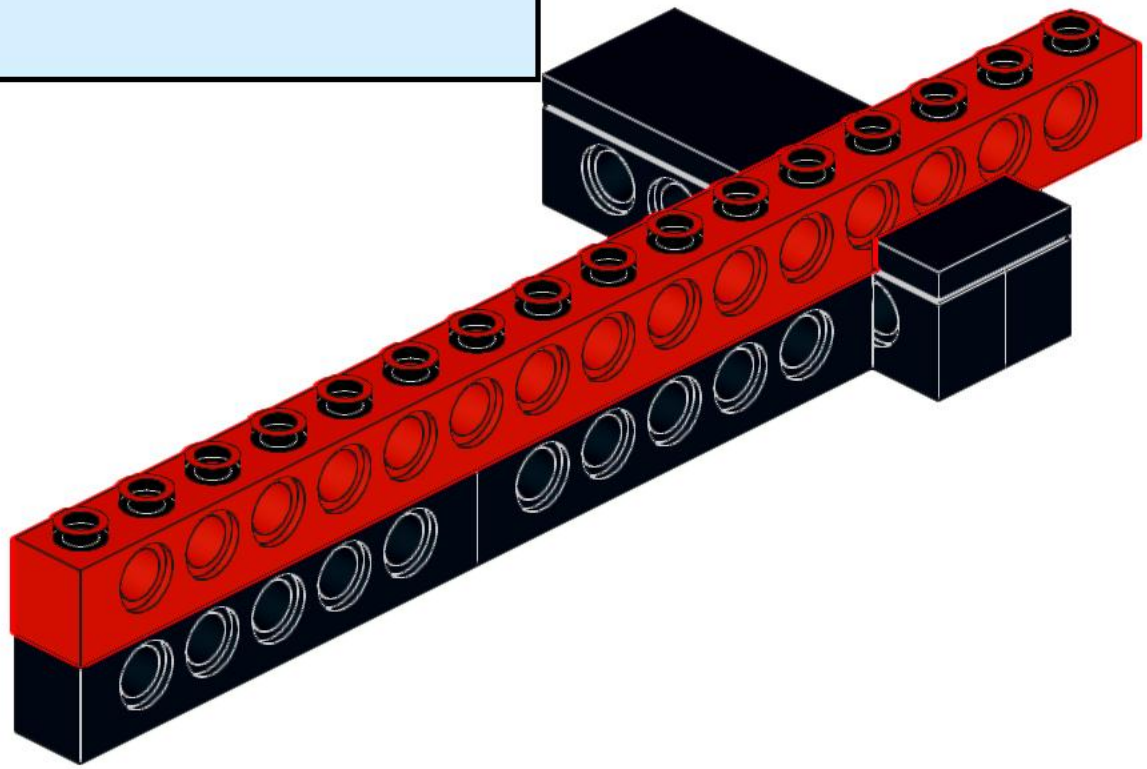

132

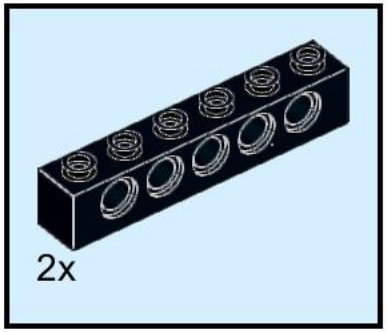

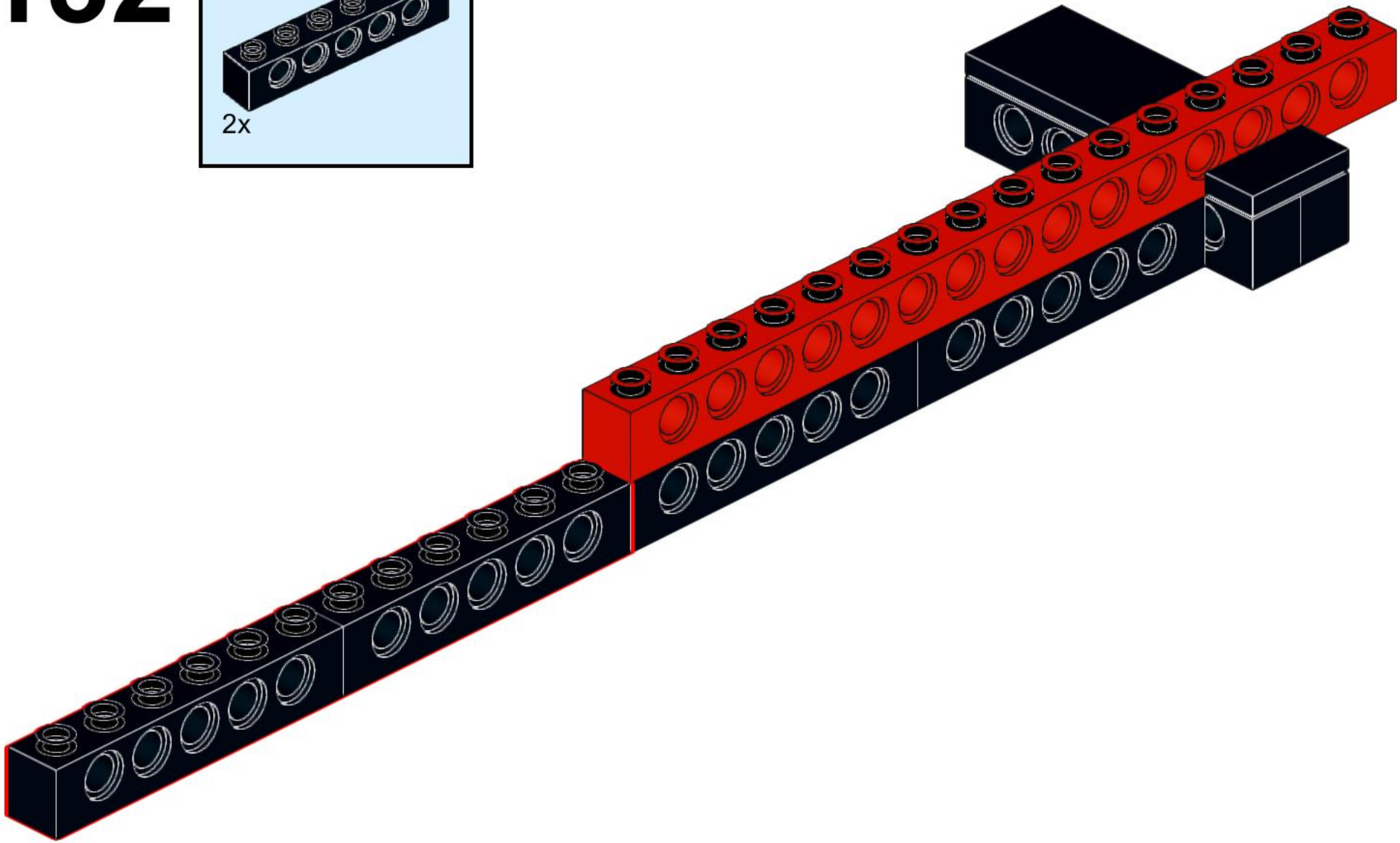

133

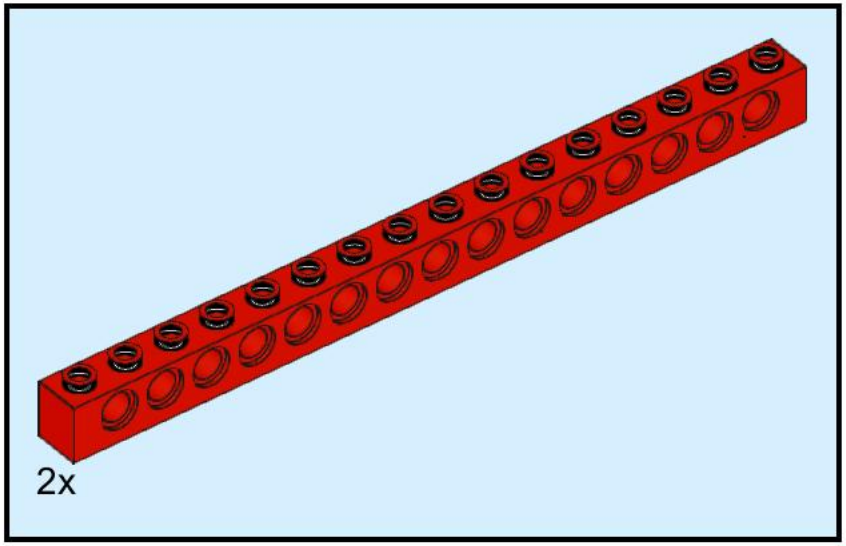

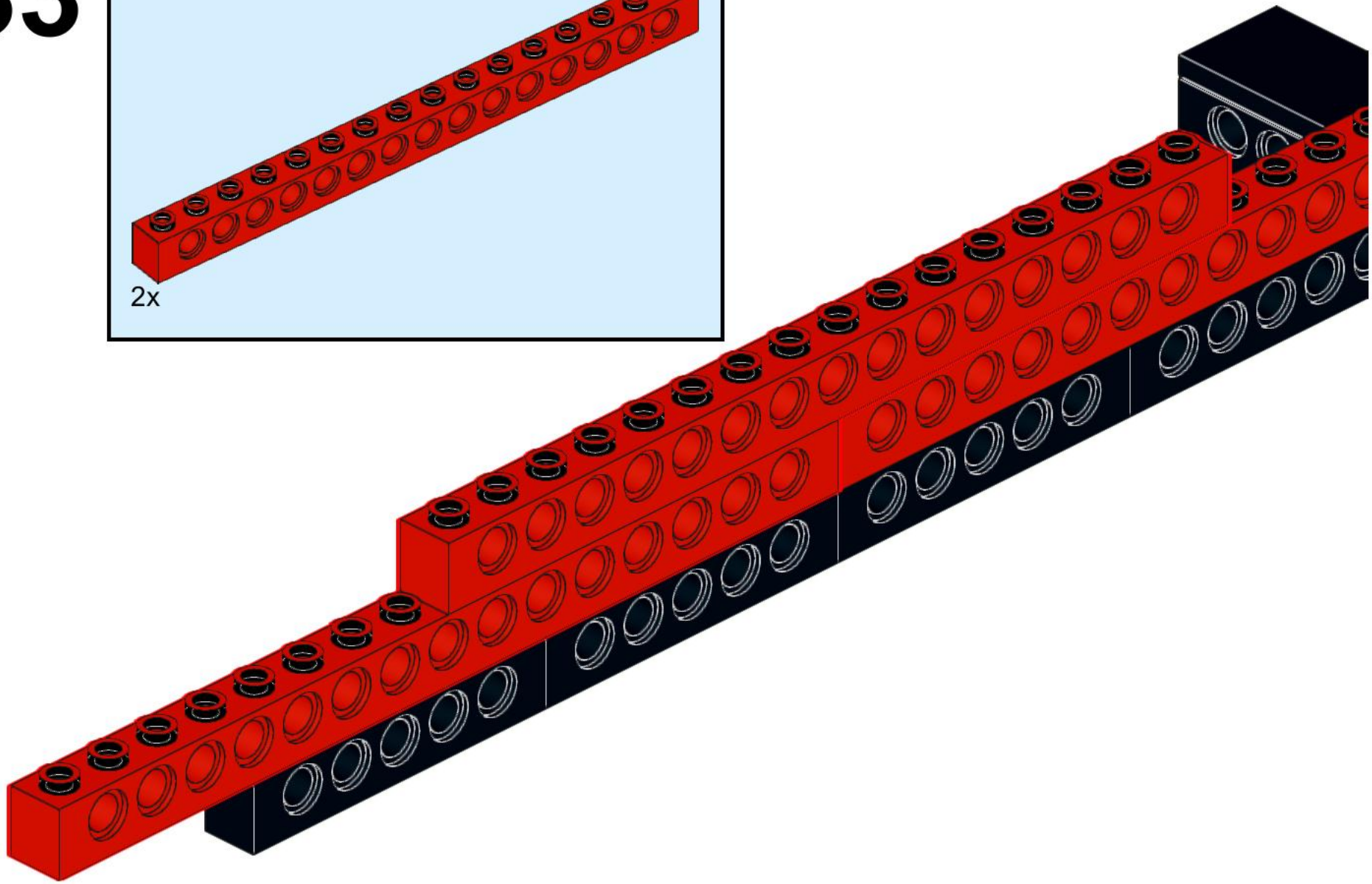

134

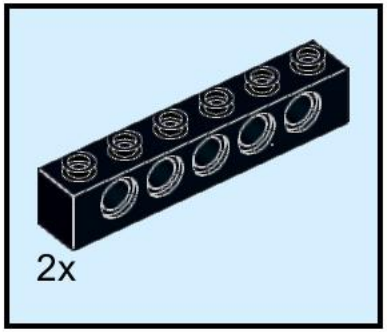

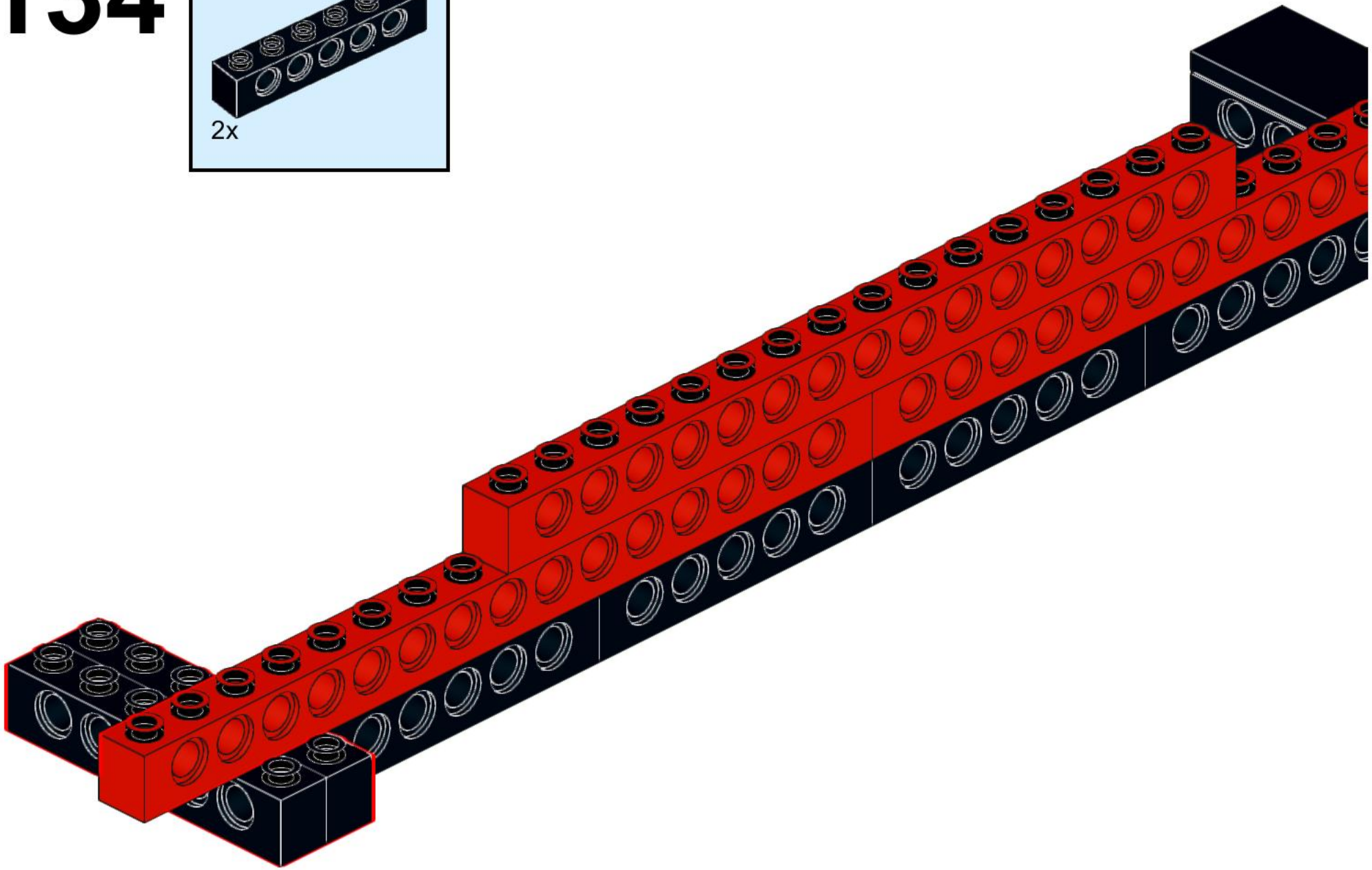

135

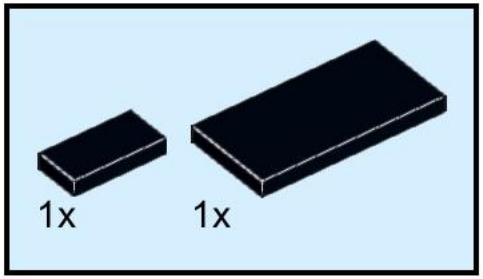

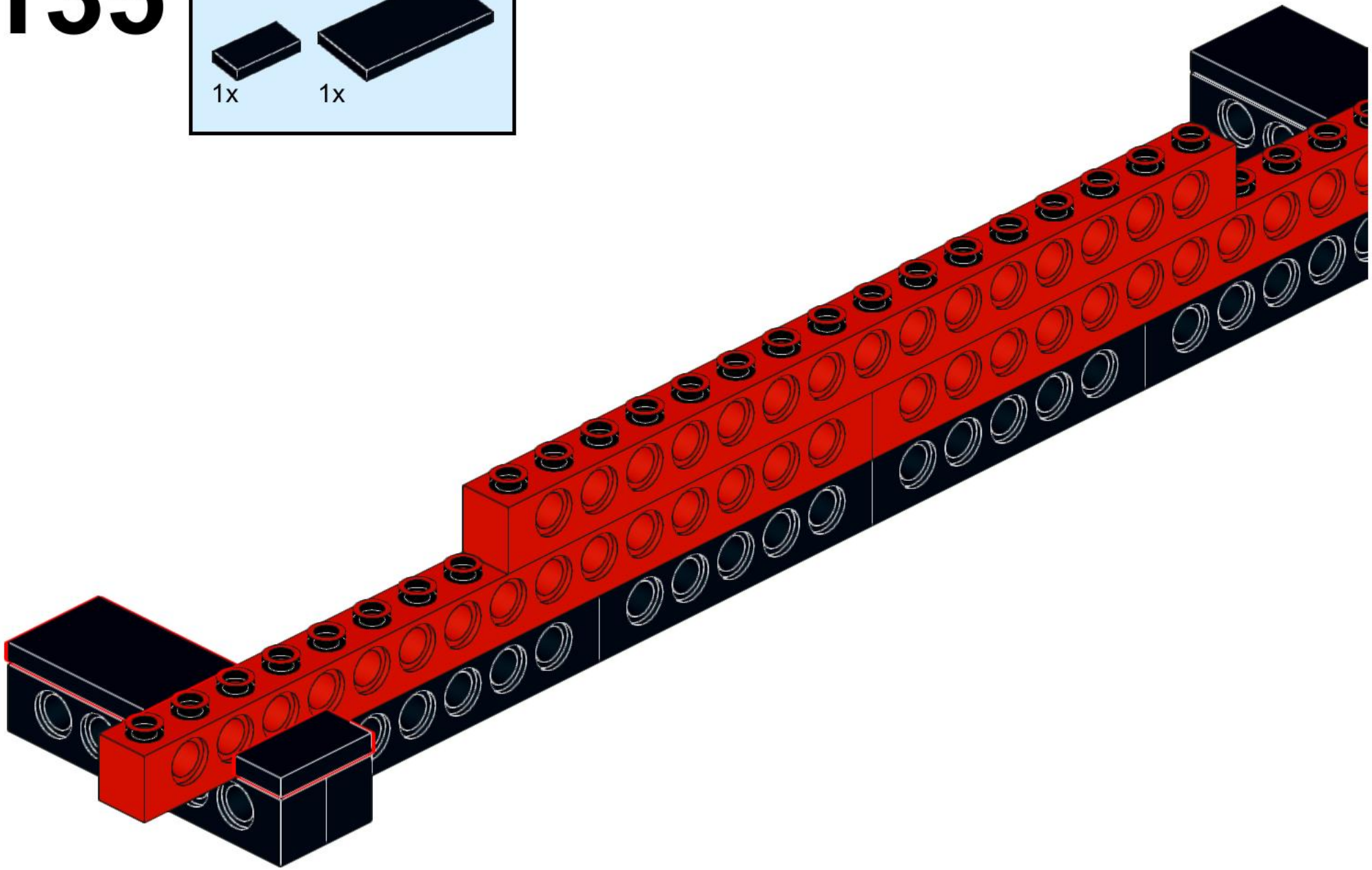

136

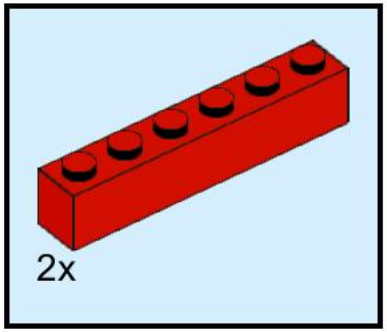

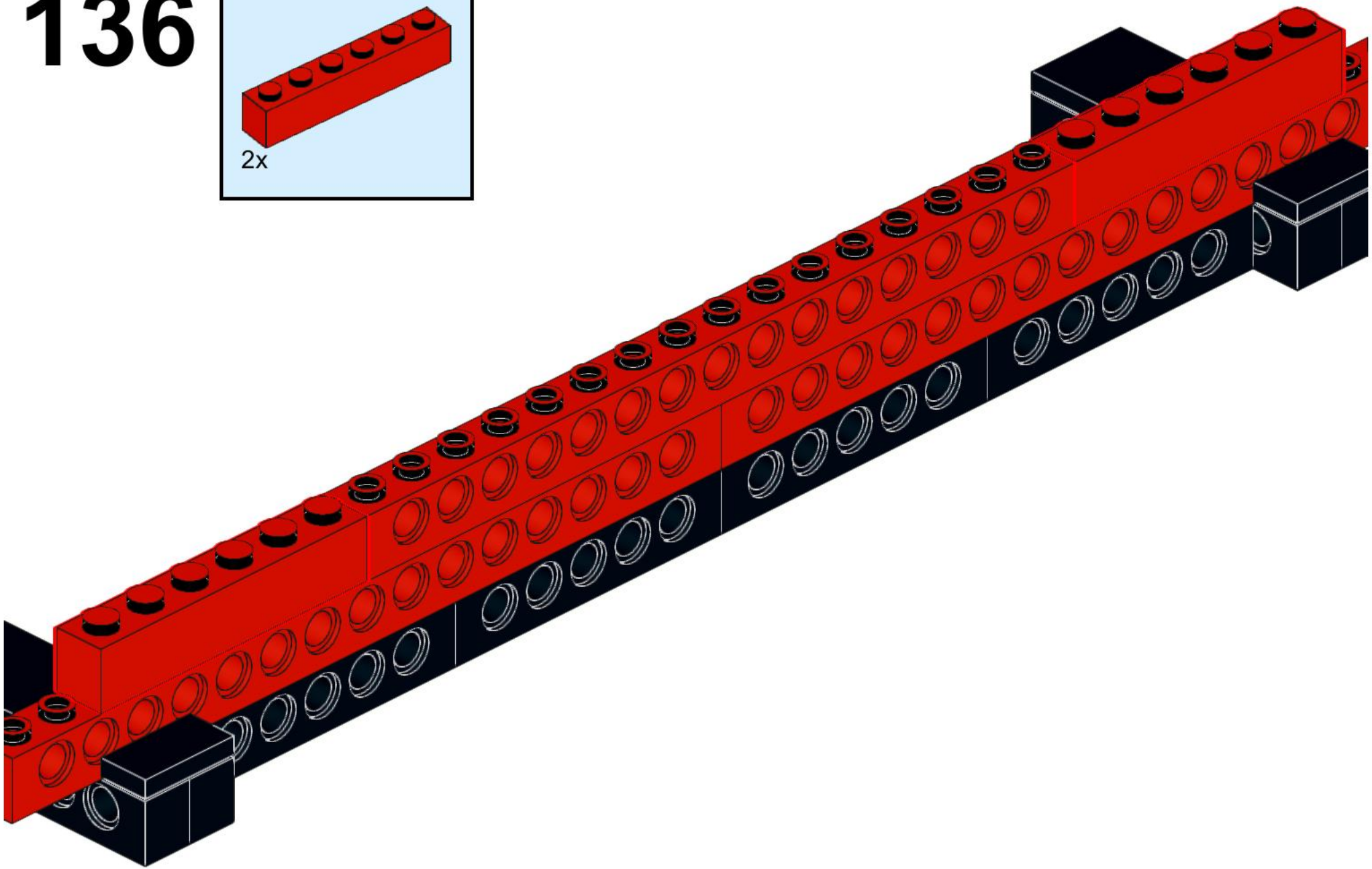

137

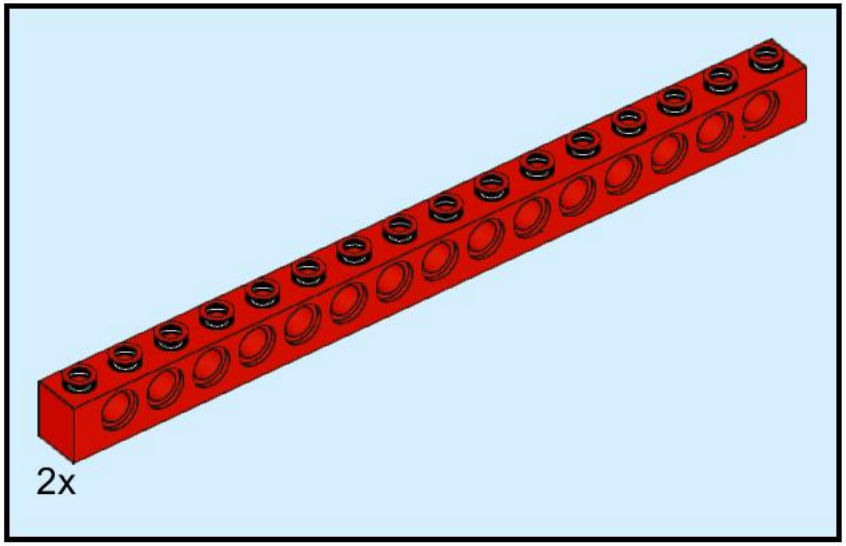

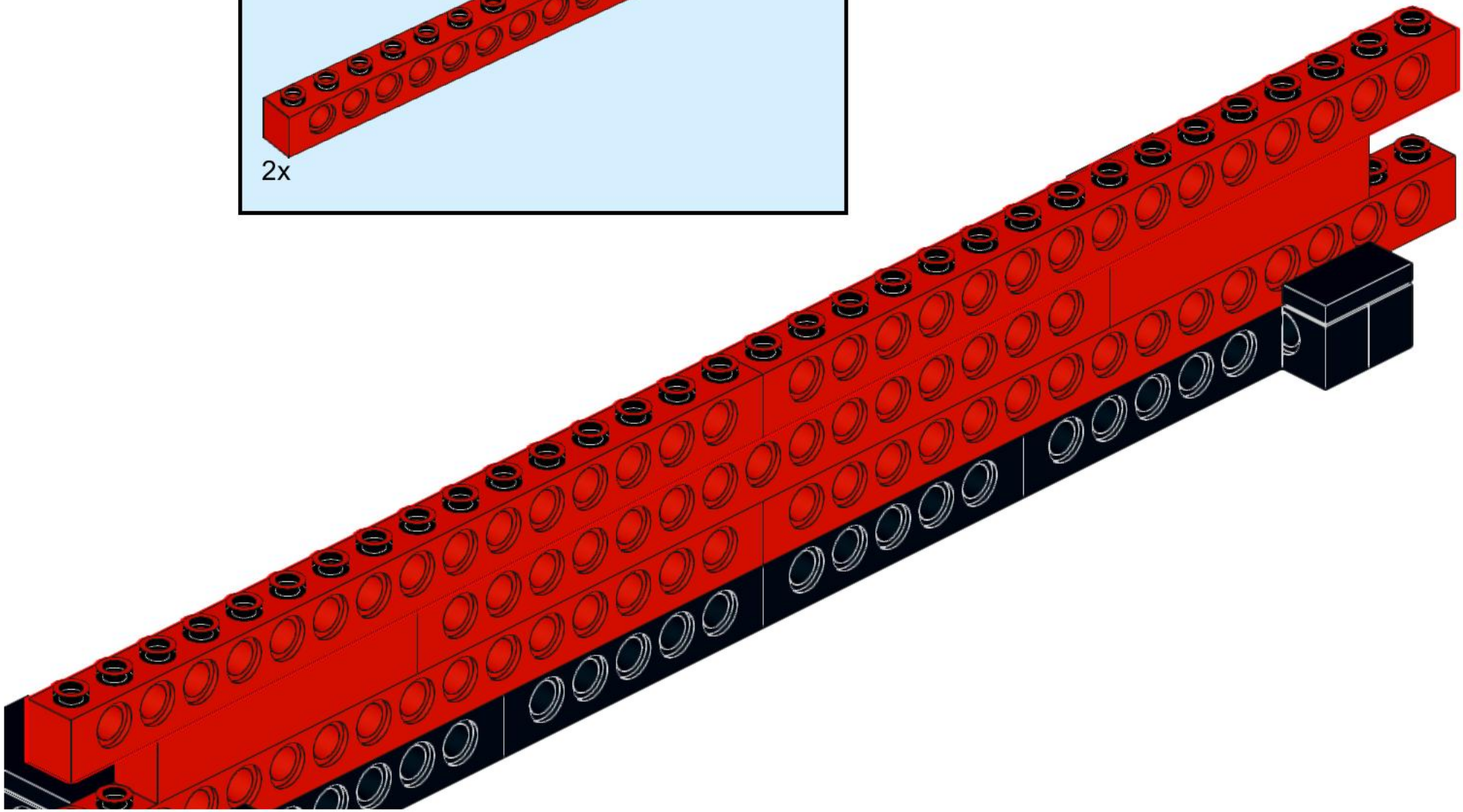

138

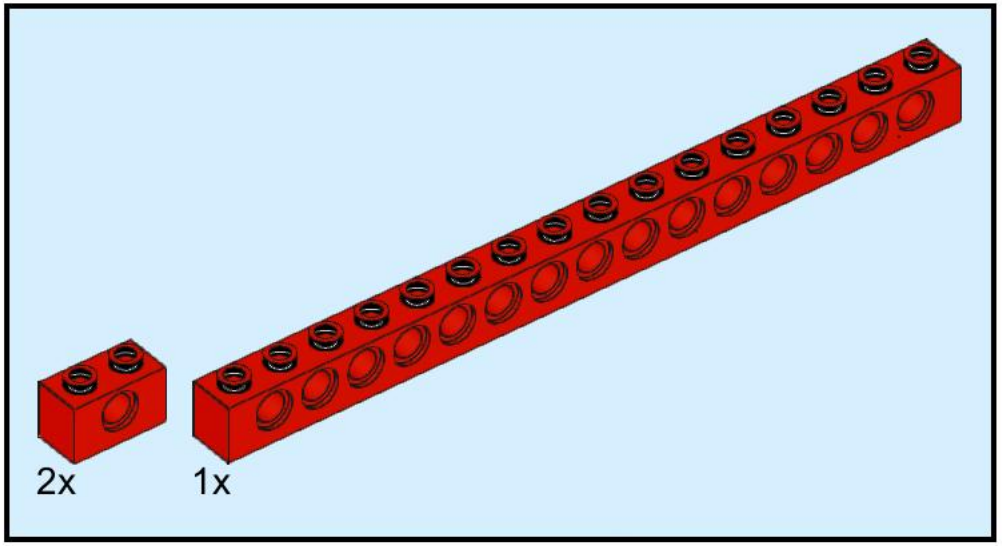

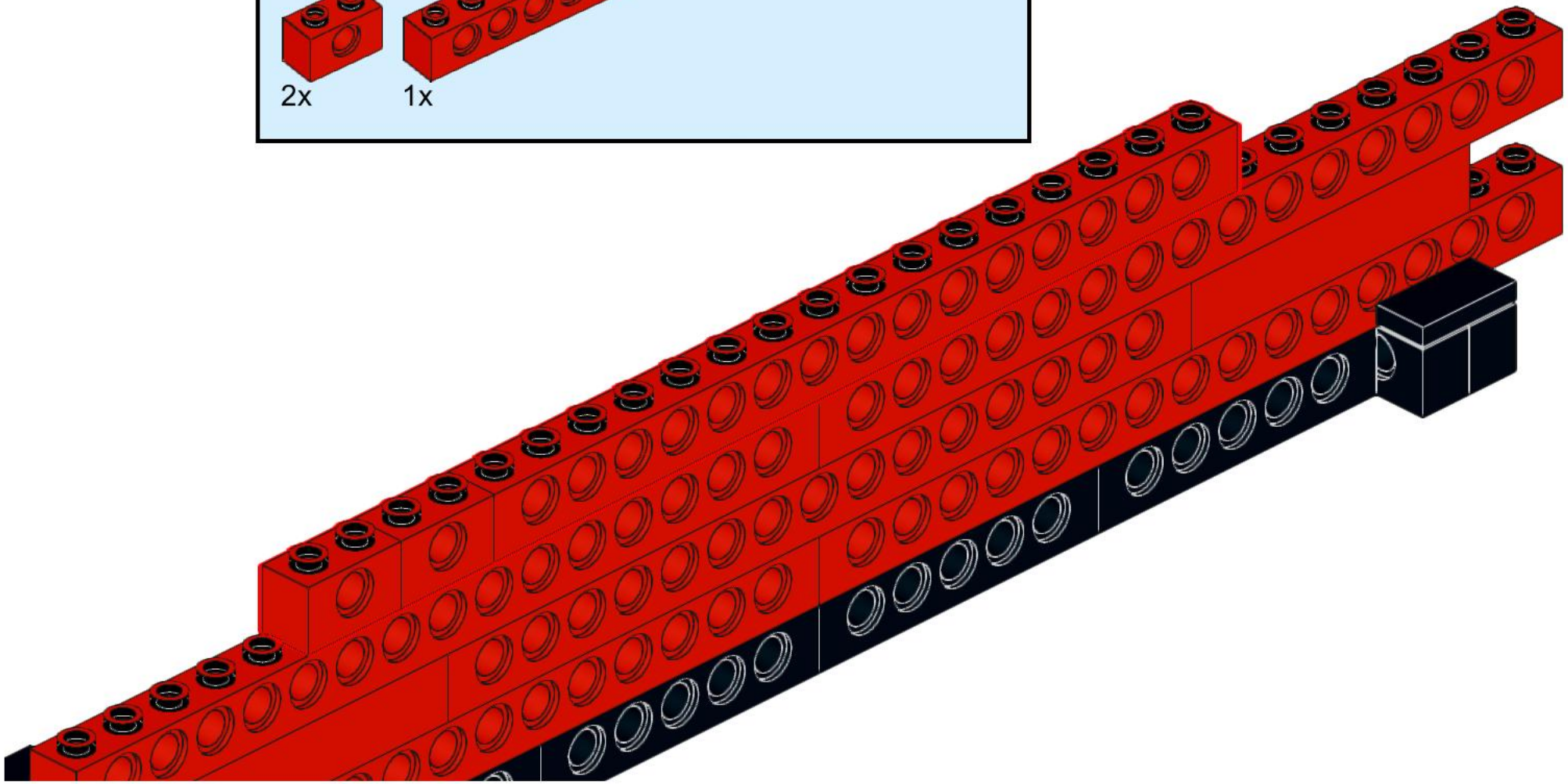

139

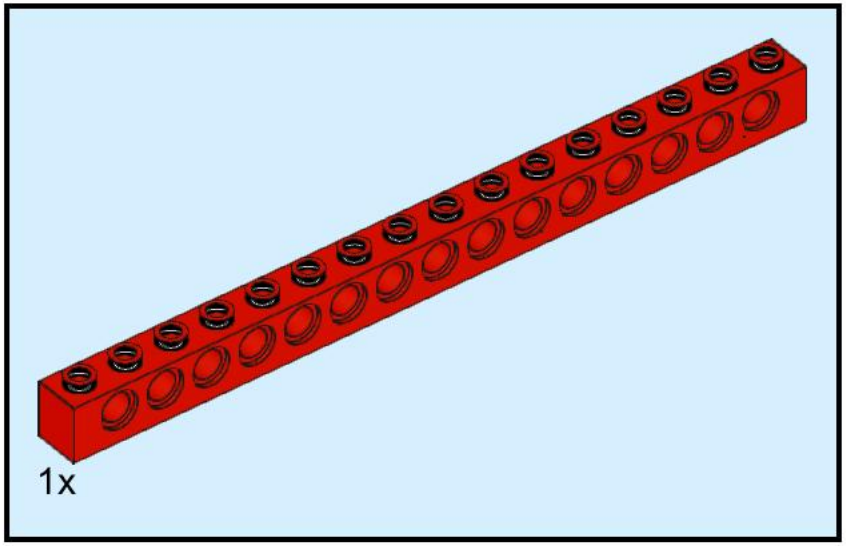

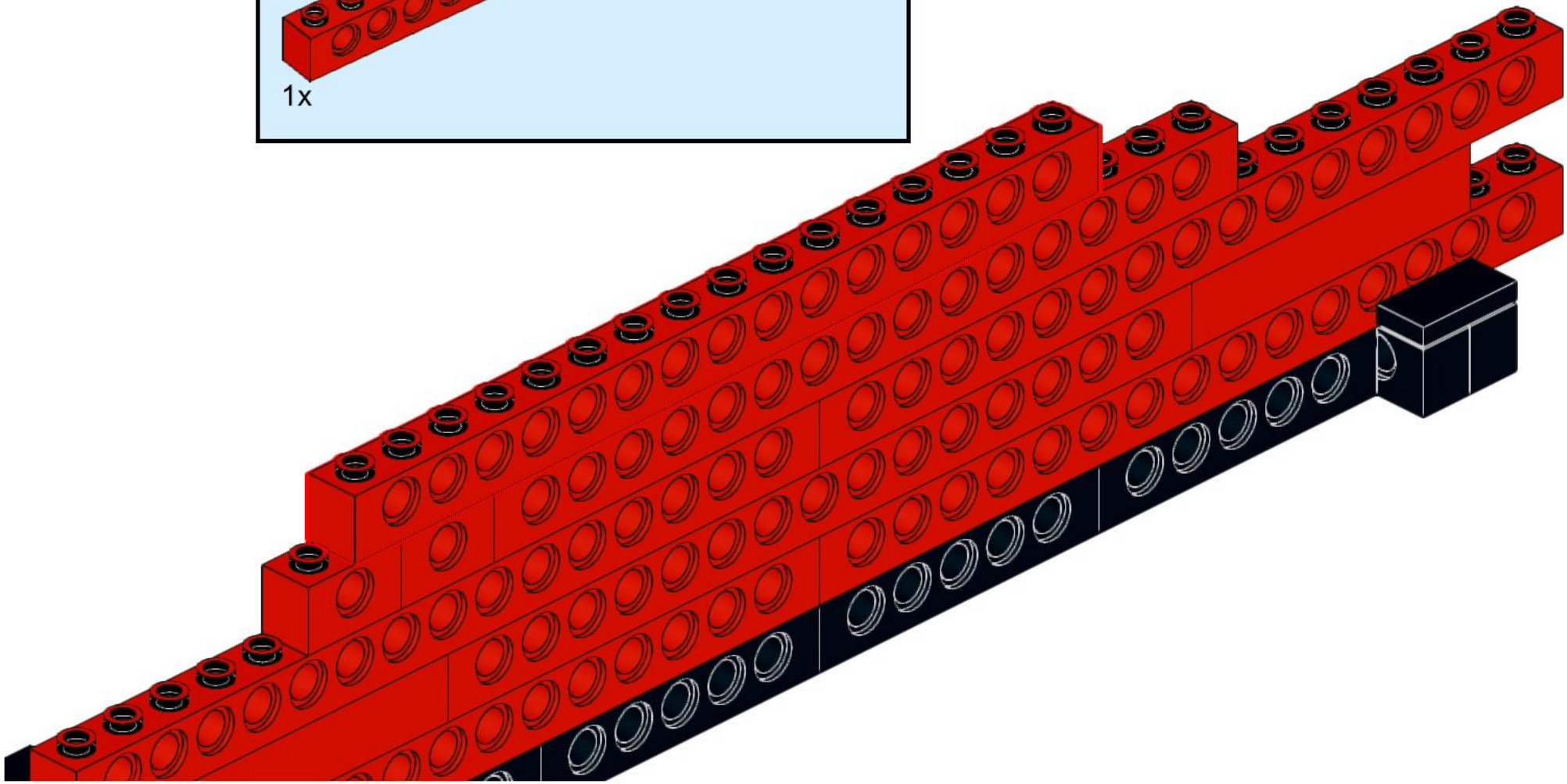

140

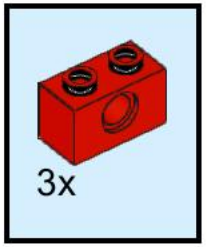

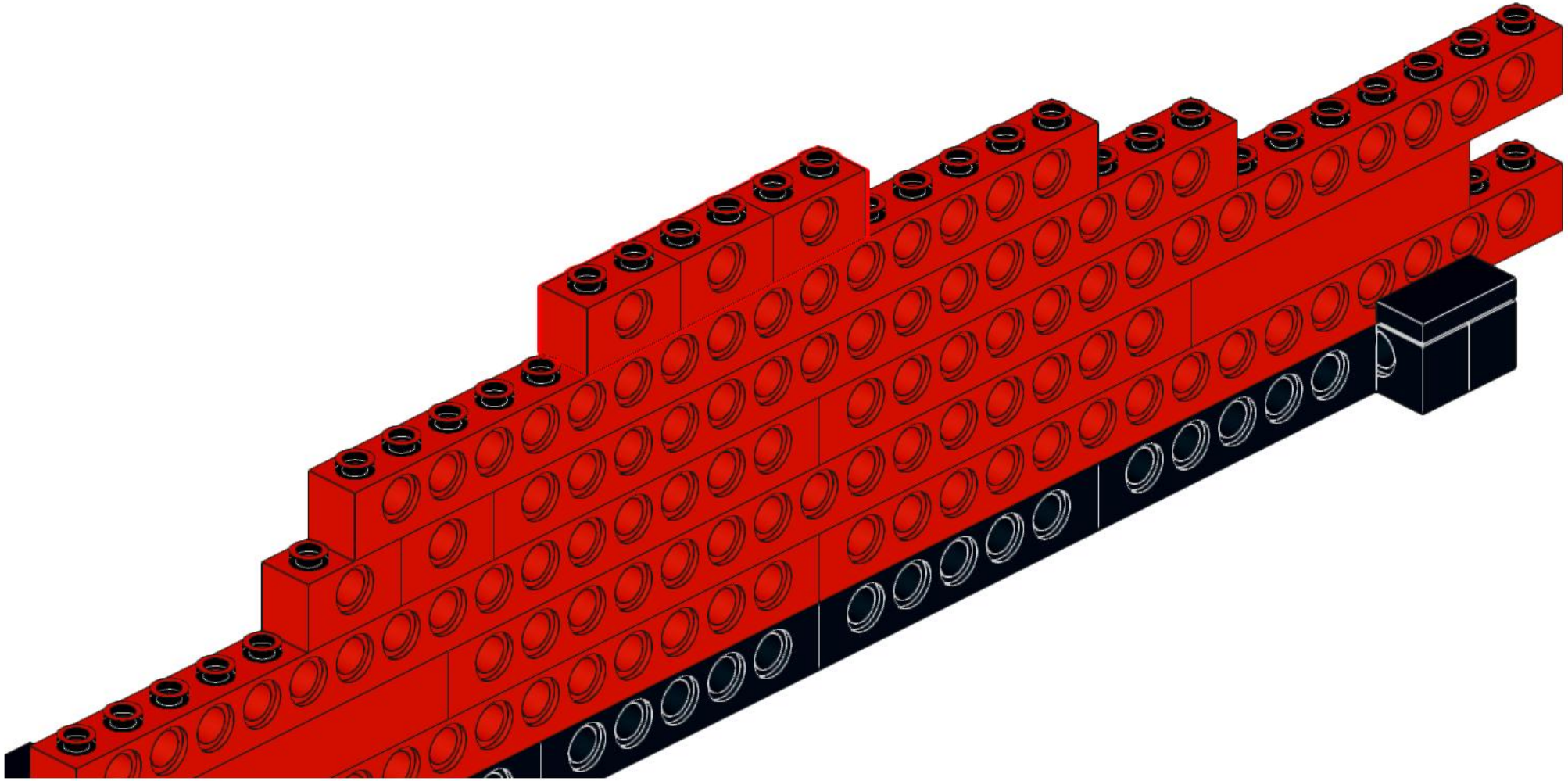

141

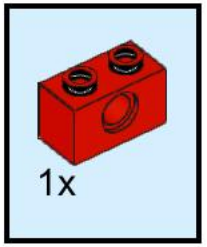

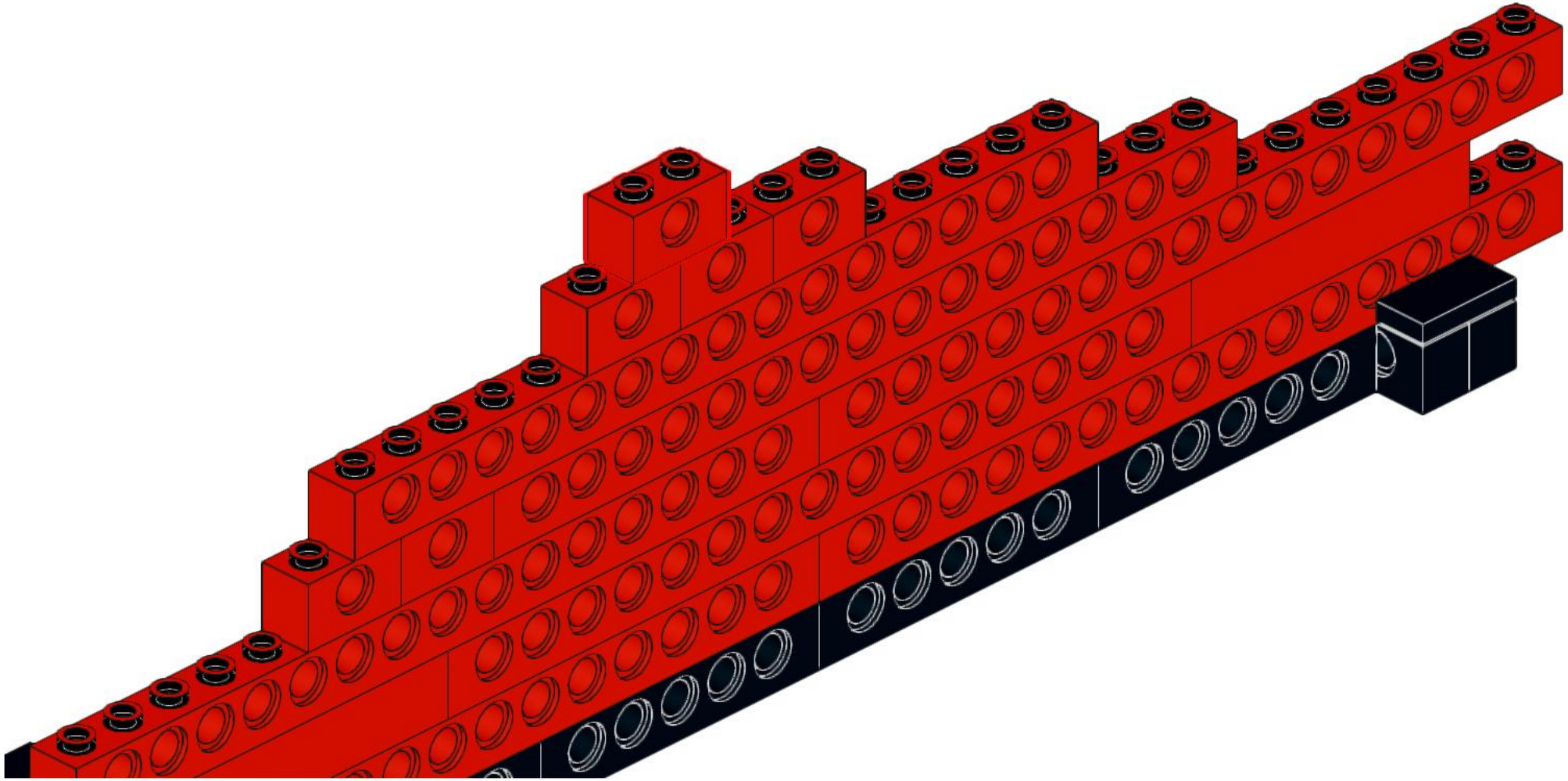

142

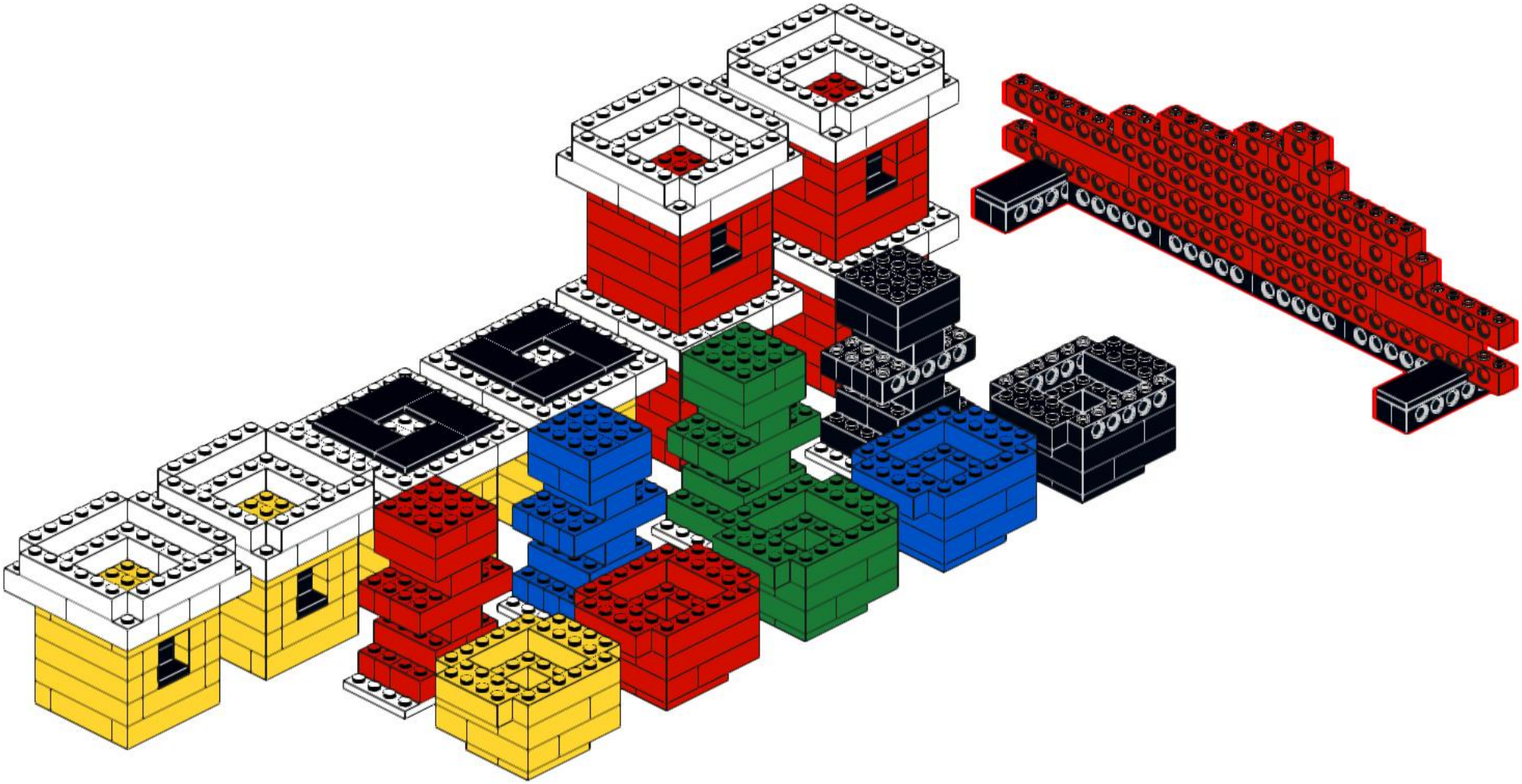

143

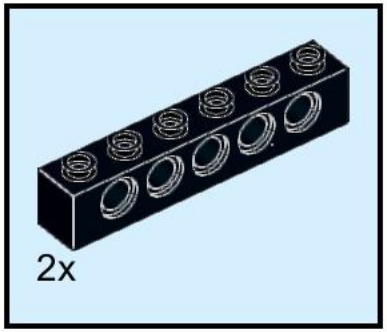

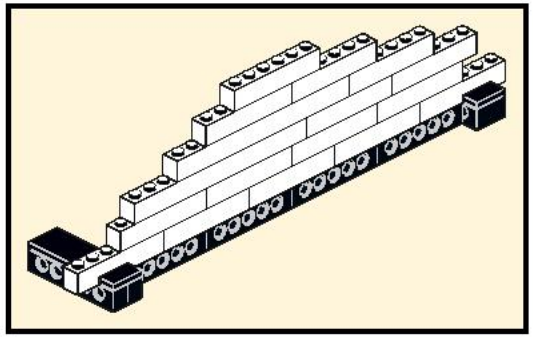

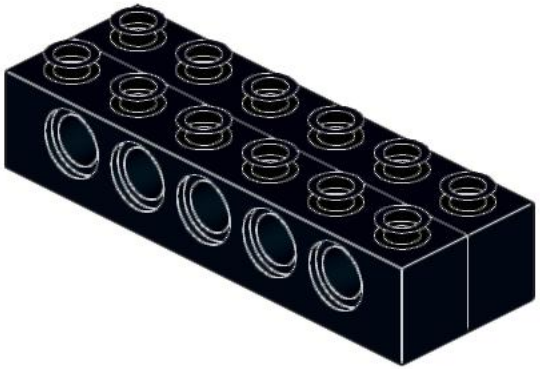

144

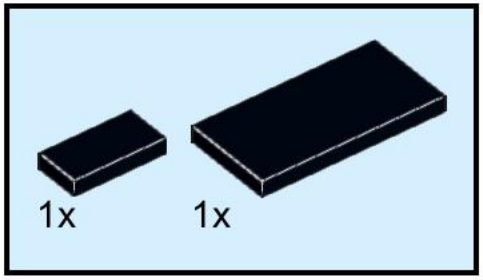

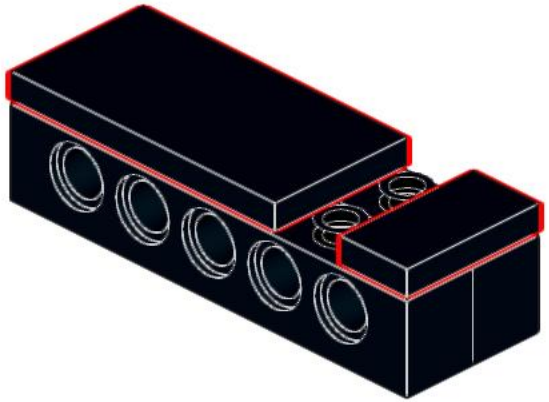

145

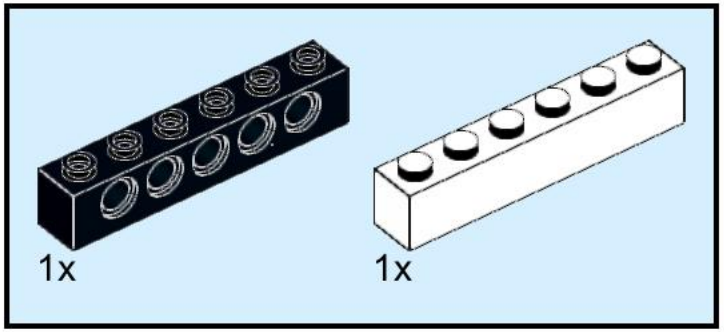

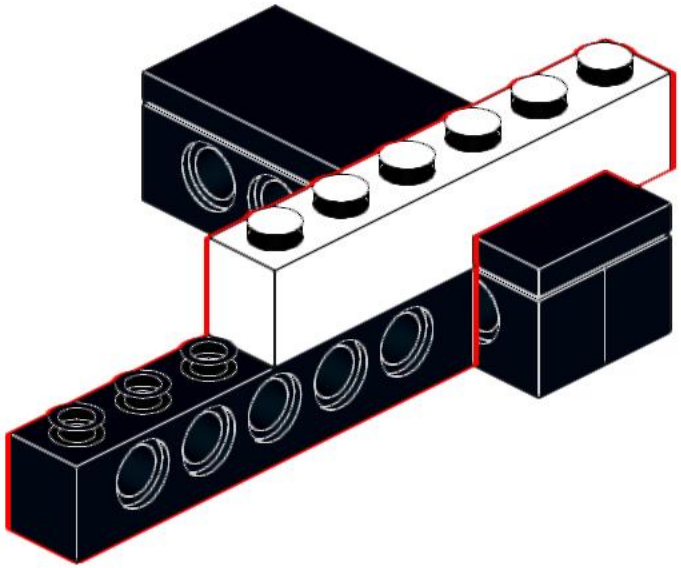

146

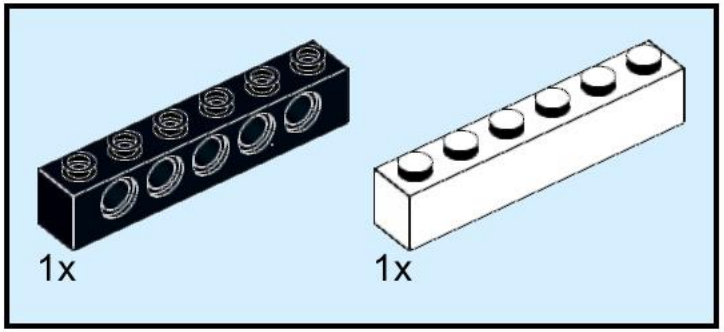

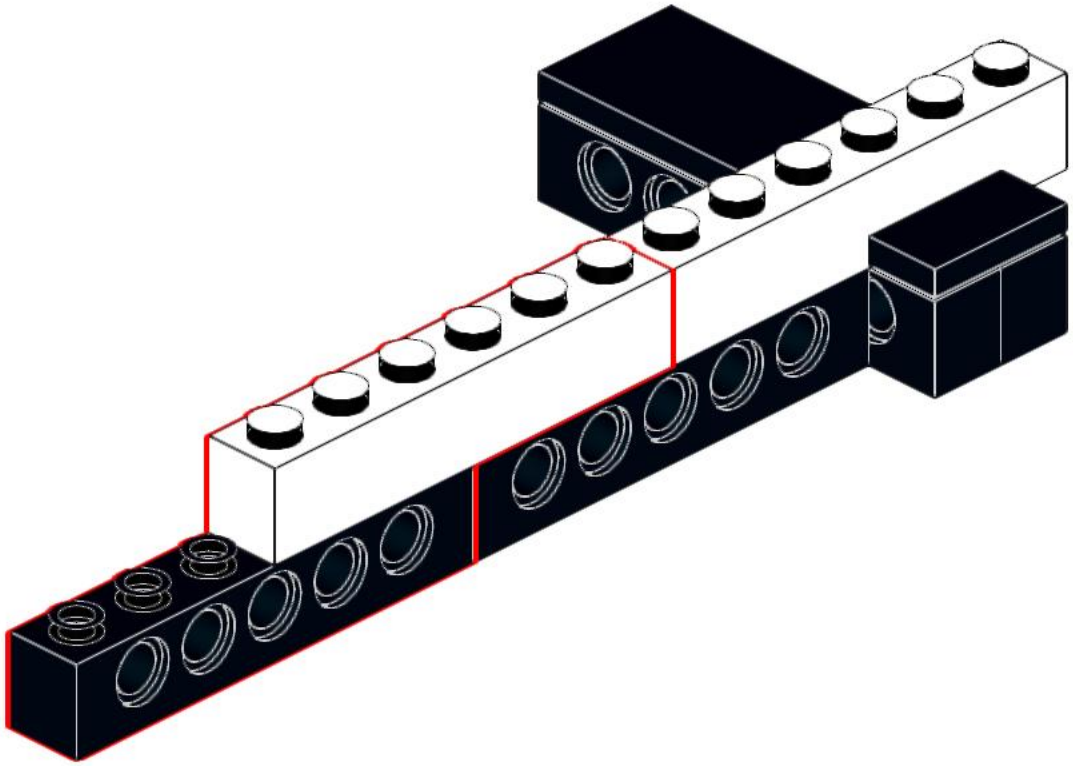

147

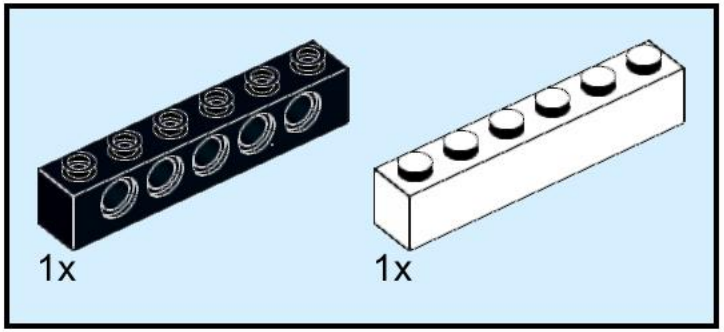

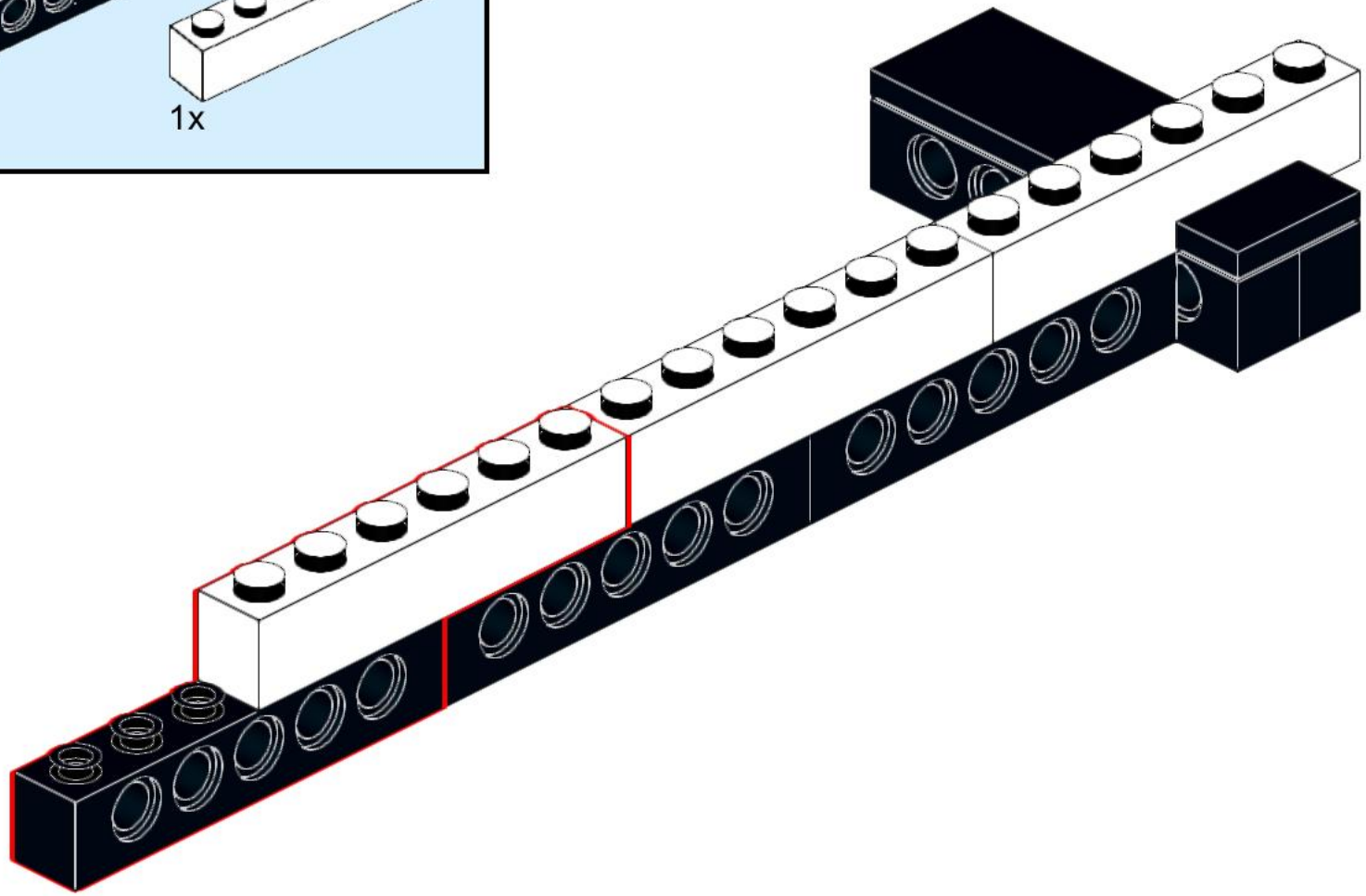

148

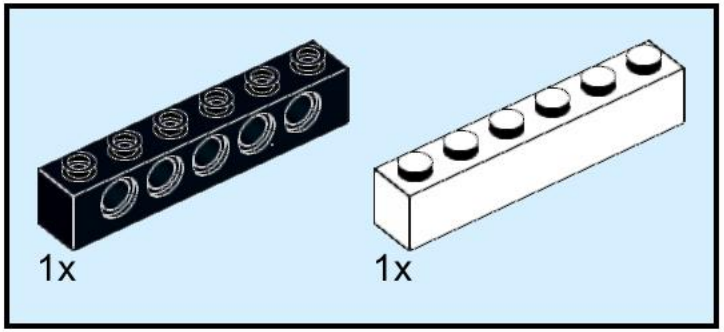

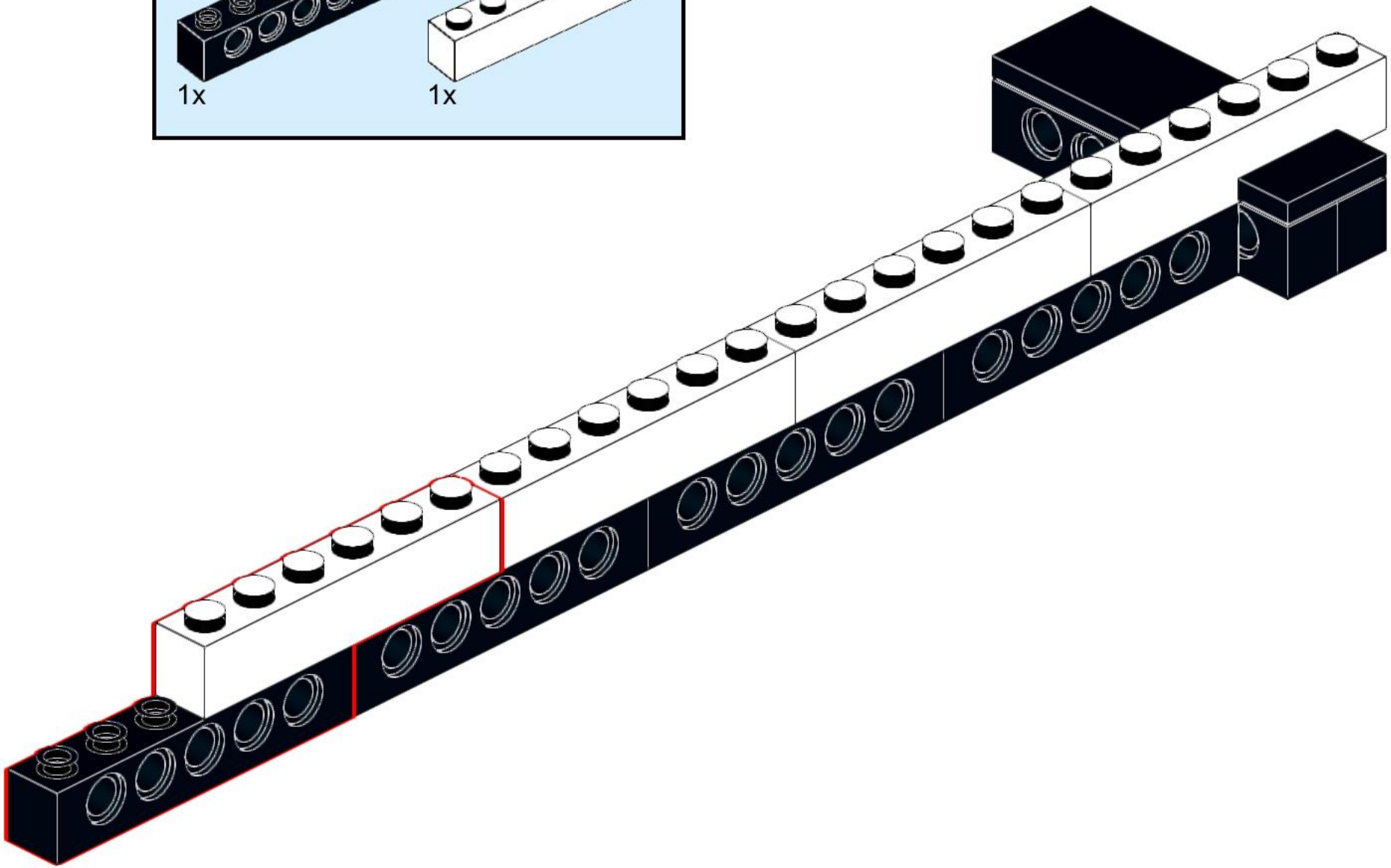

149

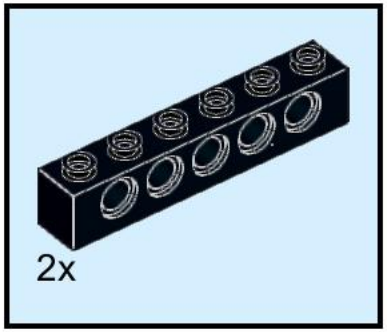

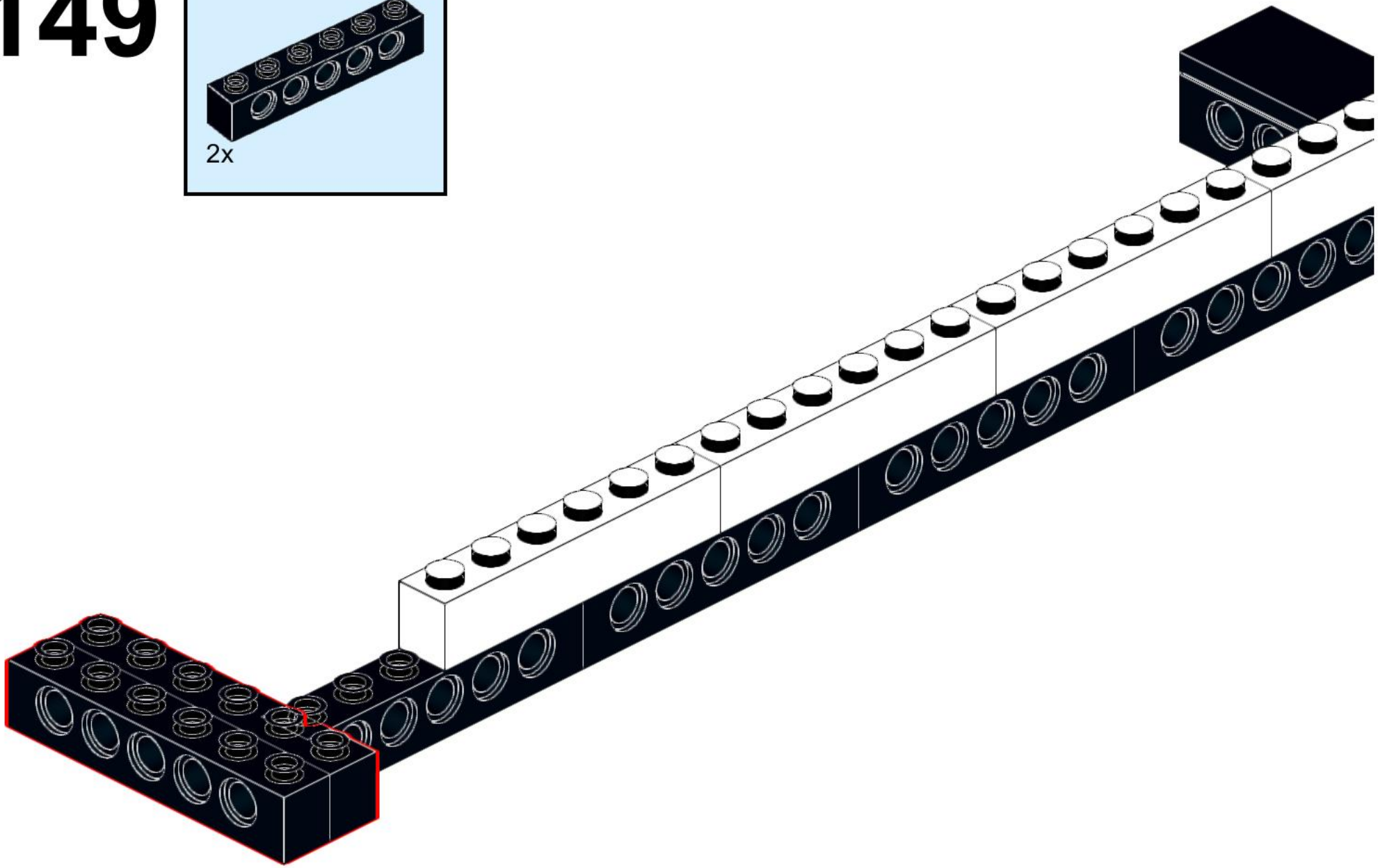

150

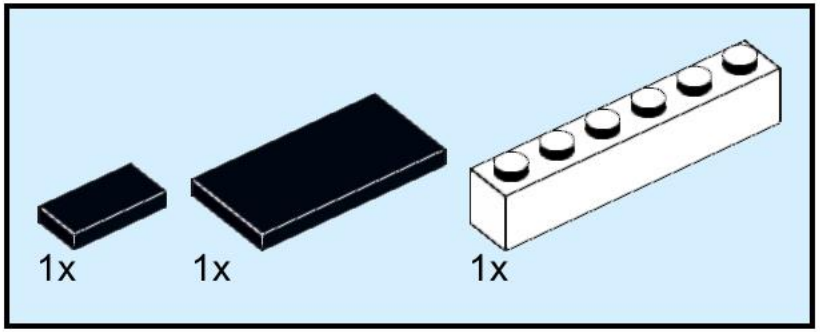

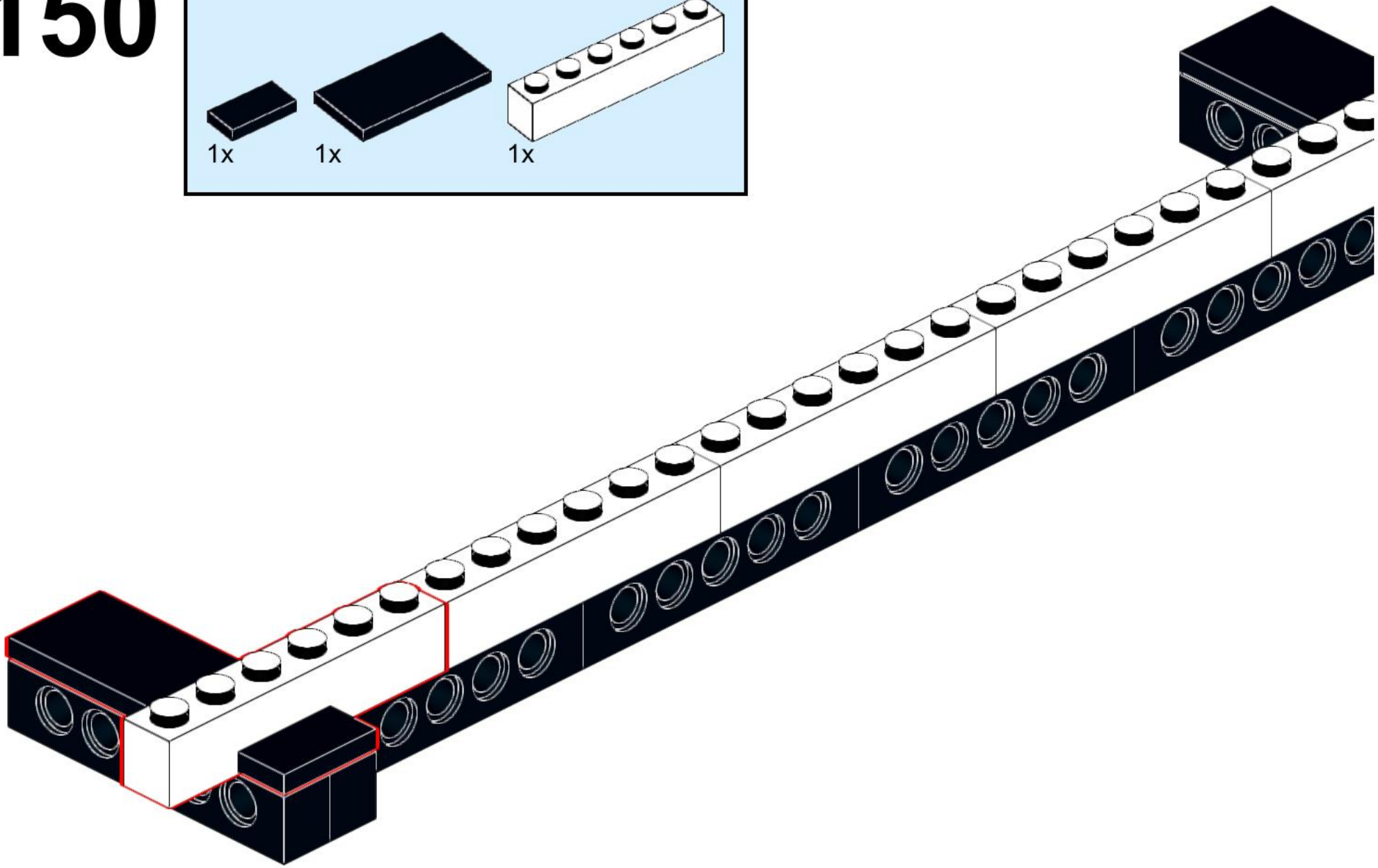

151

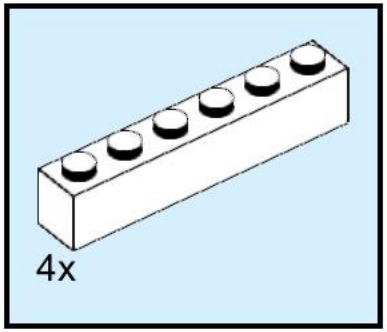

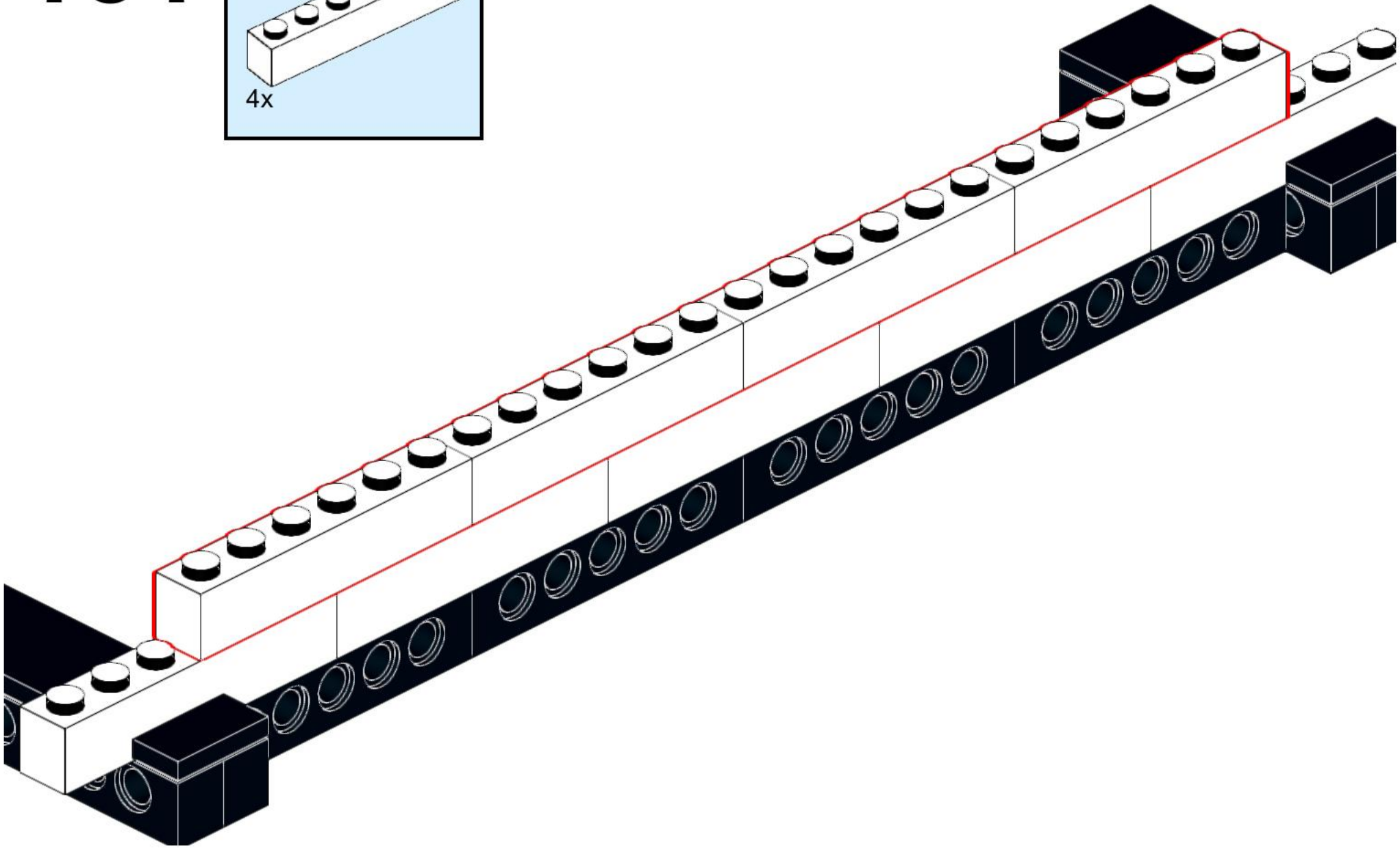

152

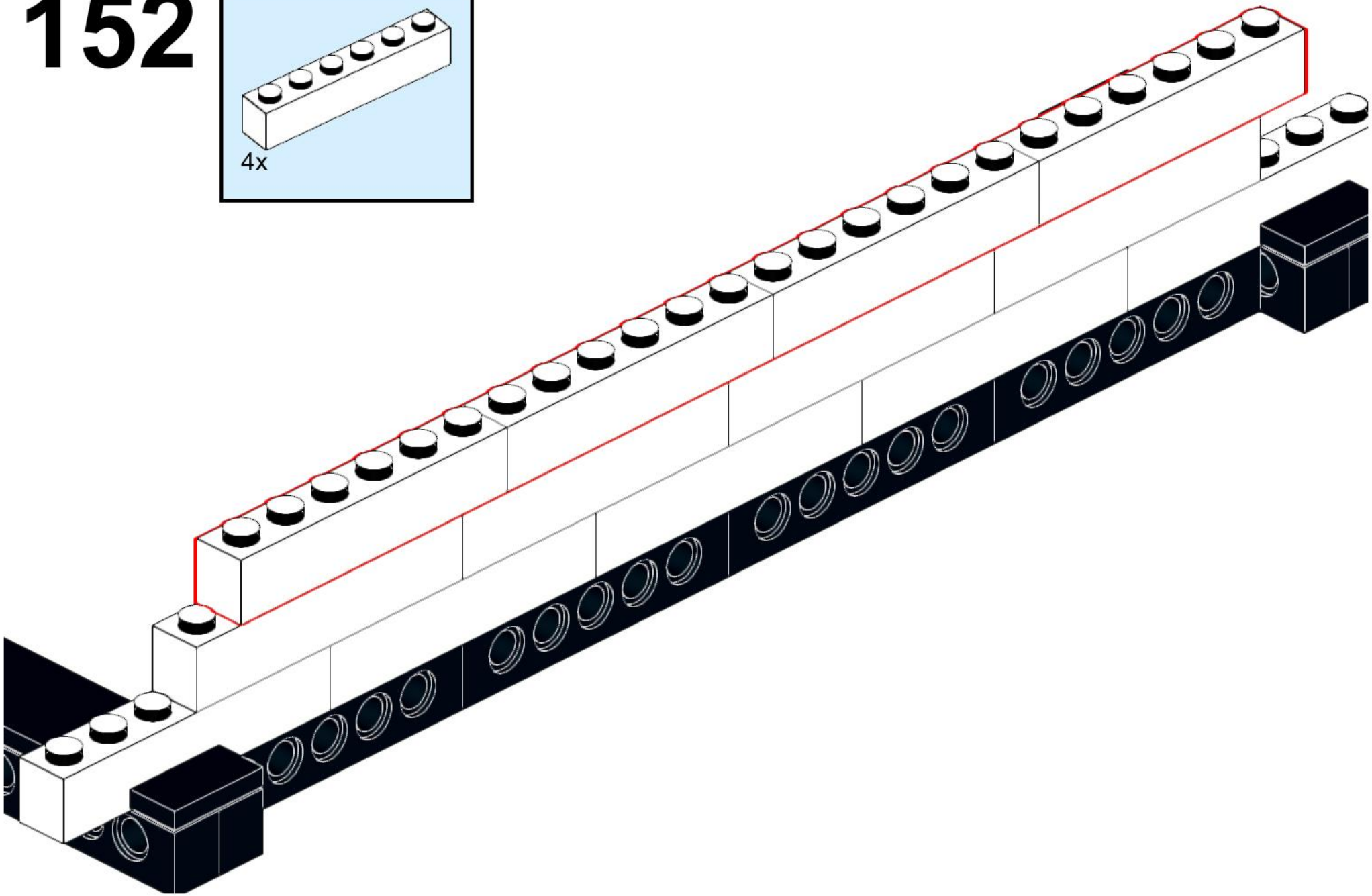

153

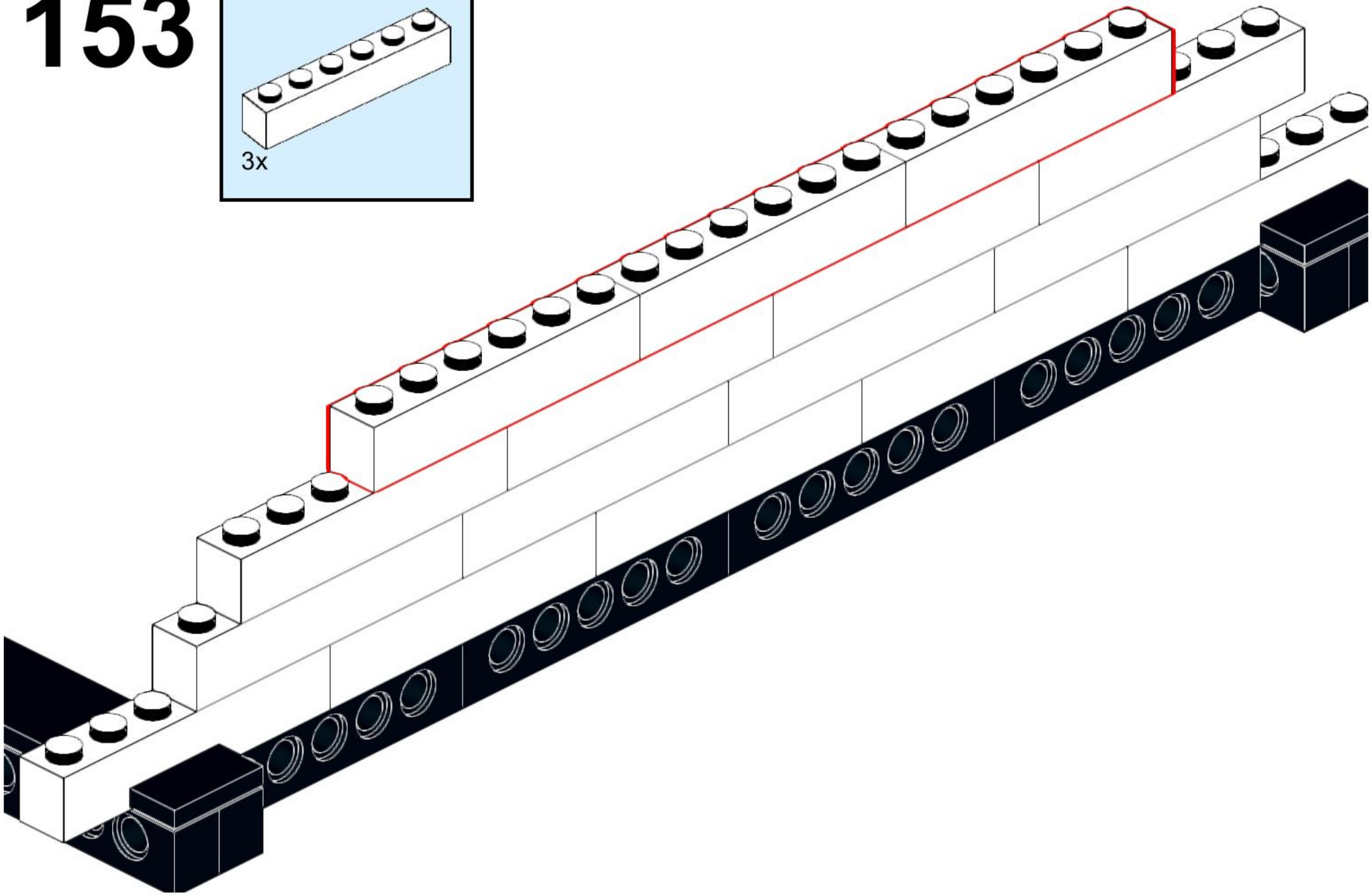

154

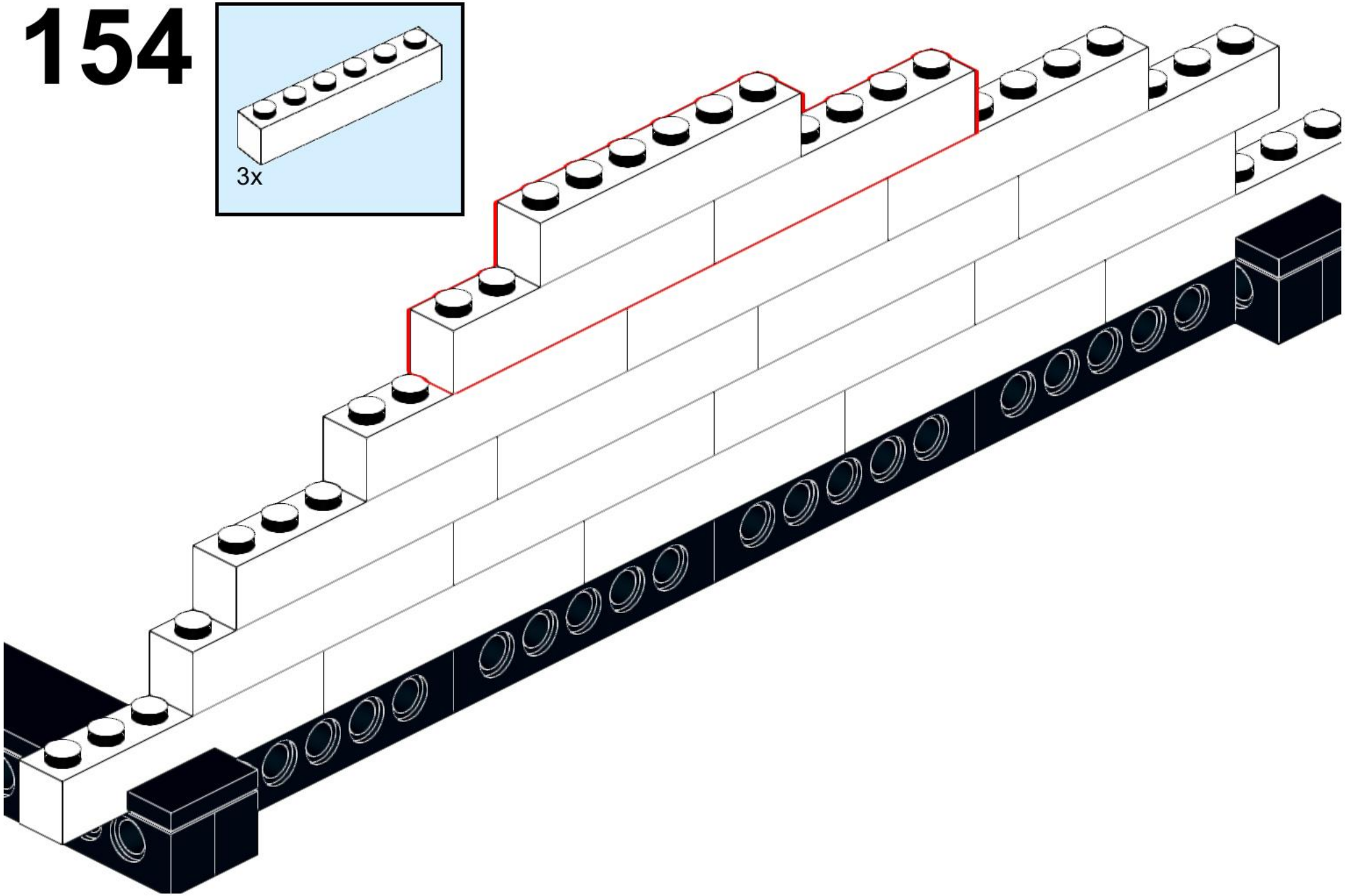

155

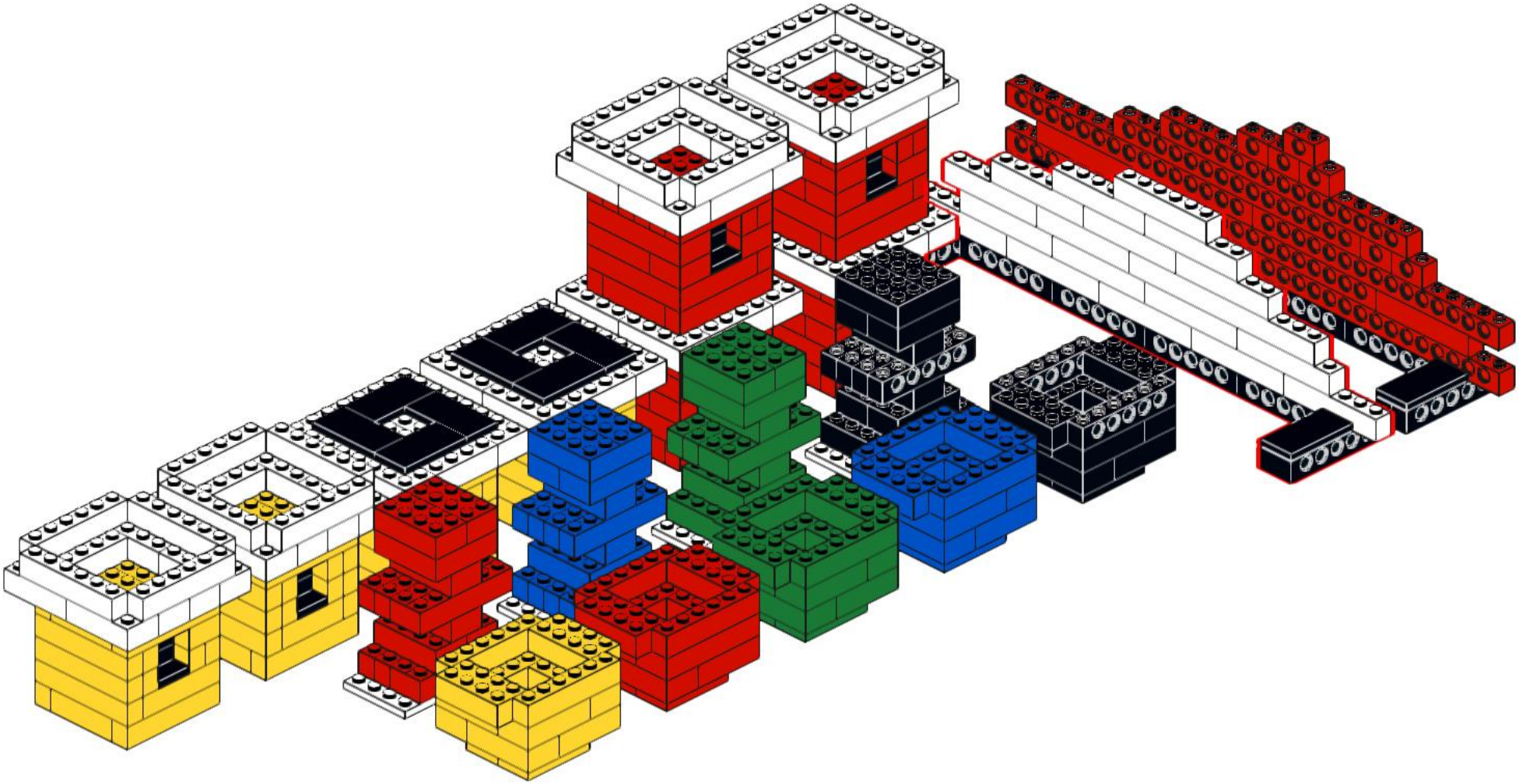

156

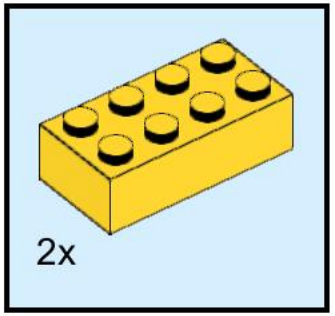

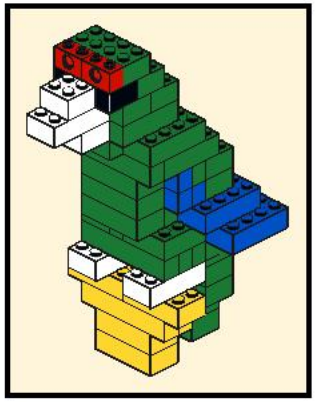

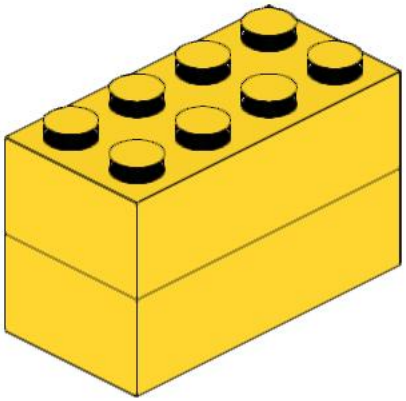

157

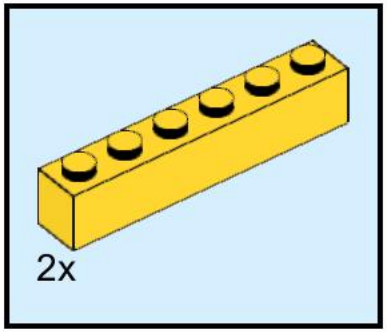

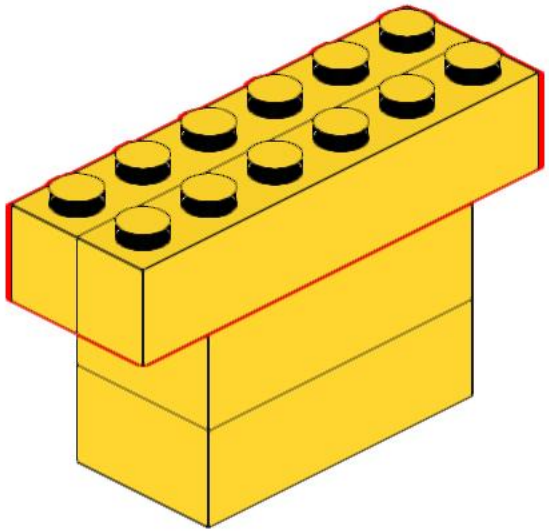

158

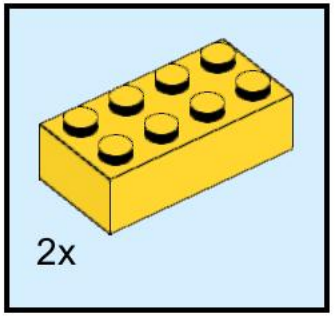

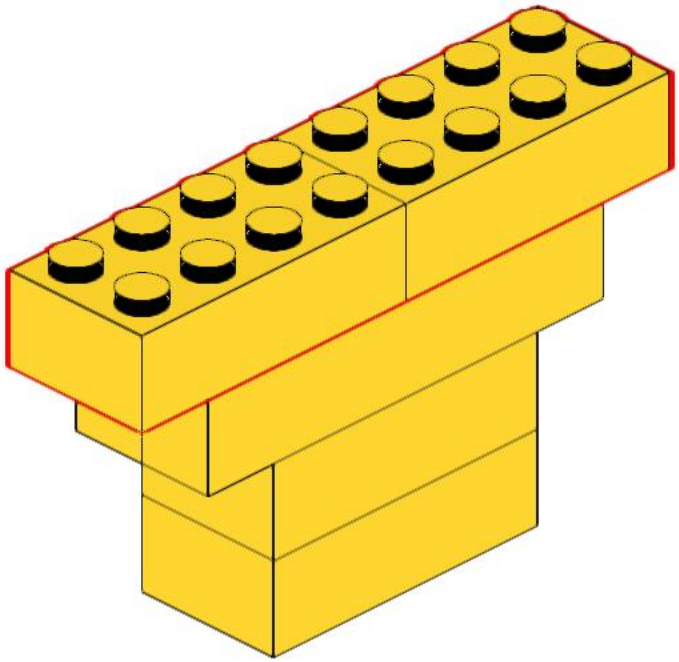

159

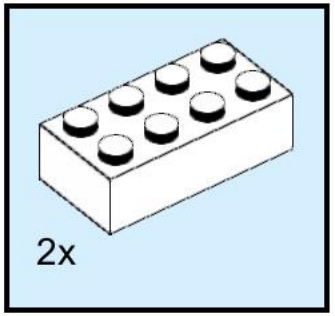

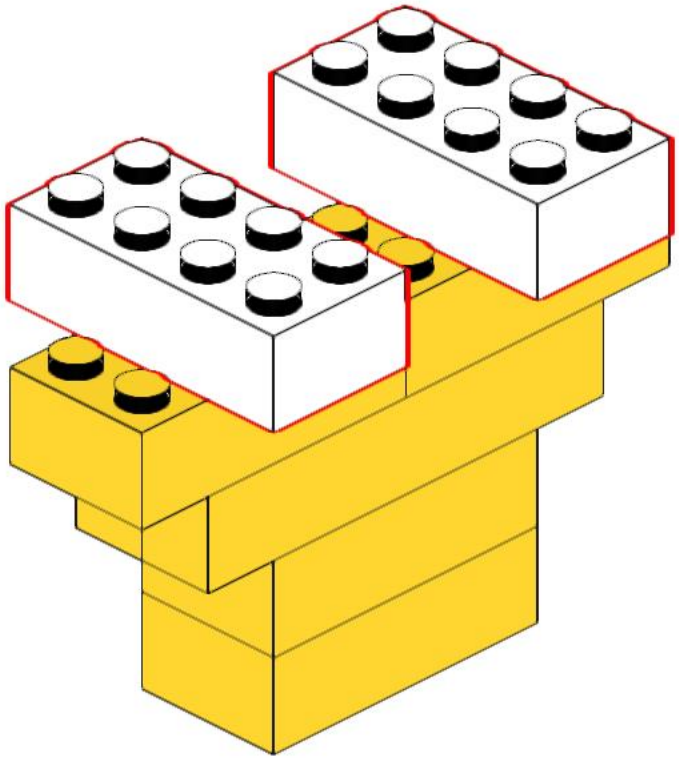

160

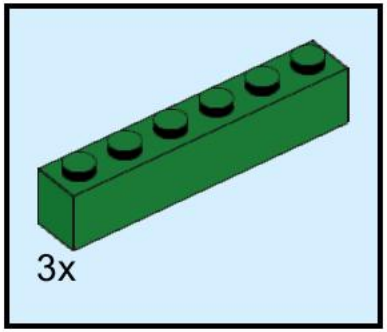

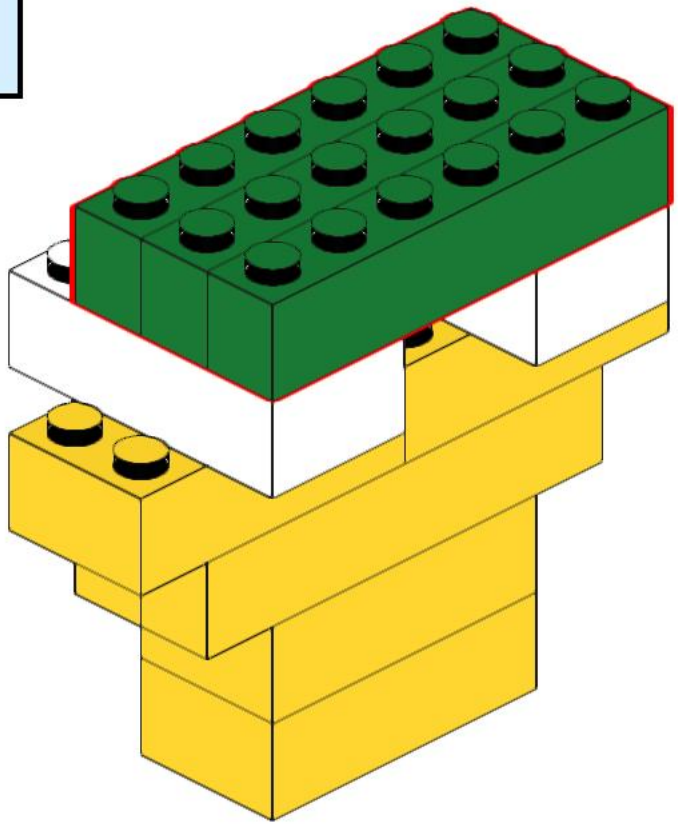

161

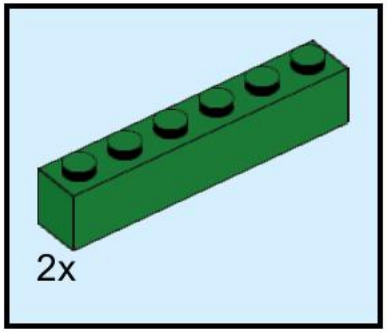

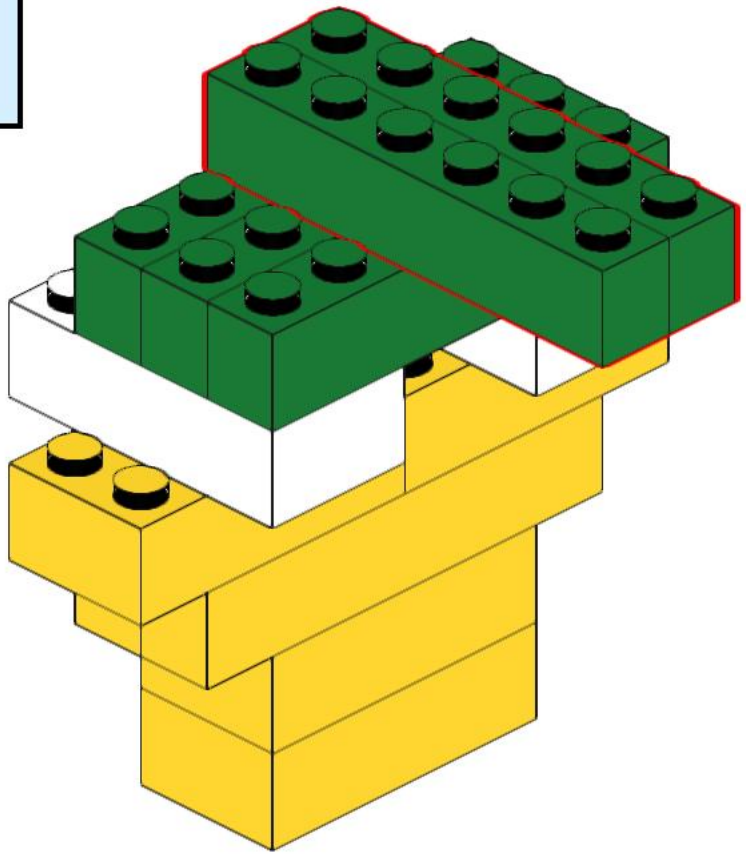

162

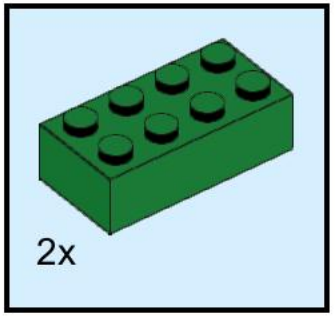

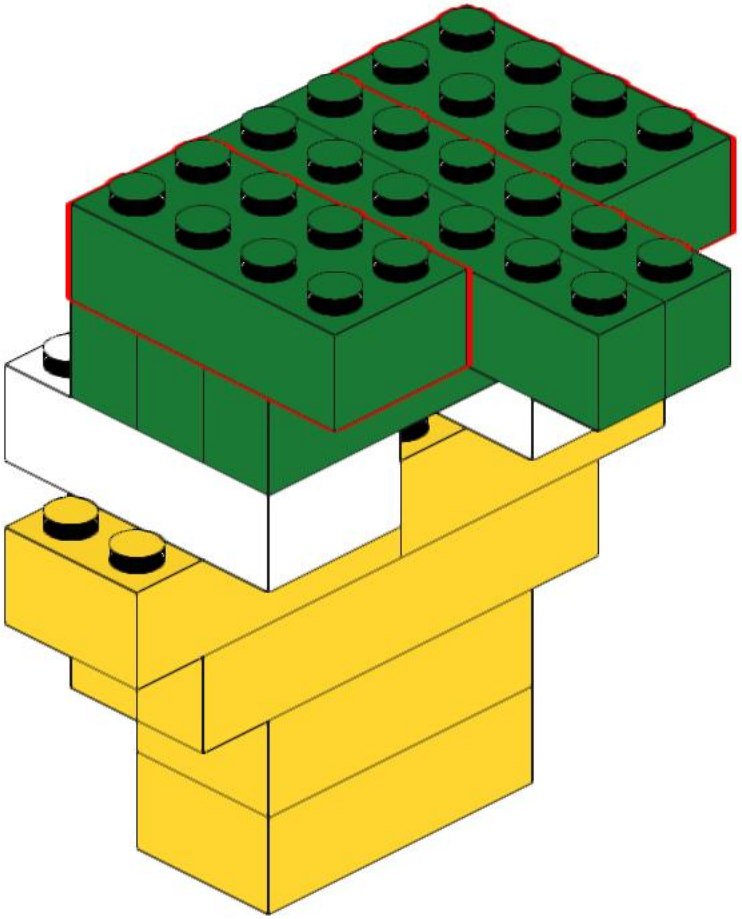

163

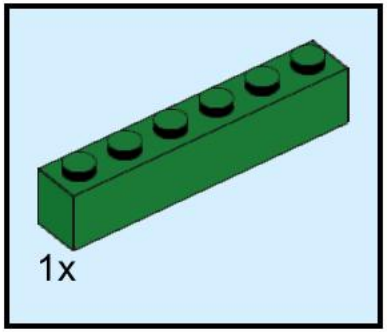

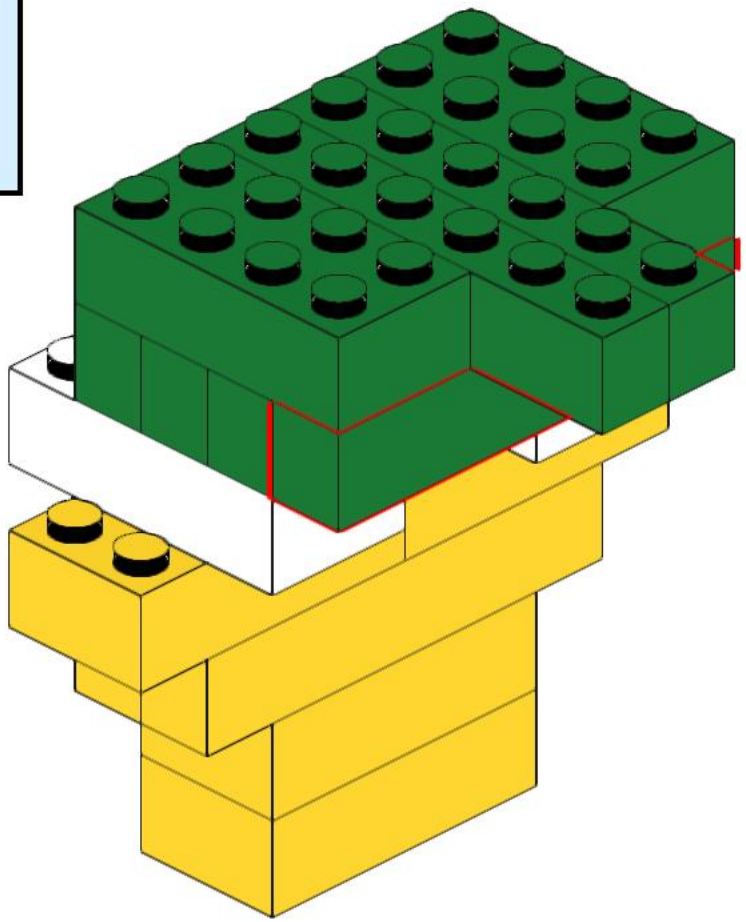

164

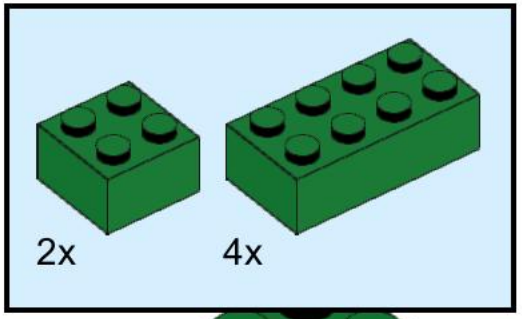

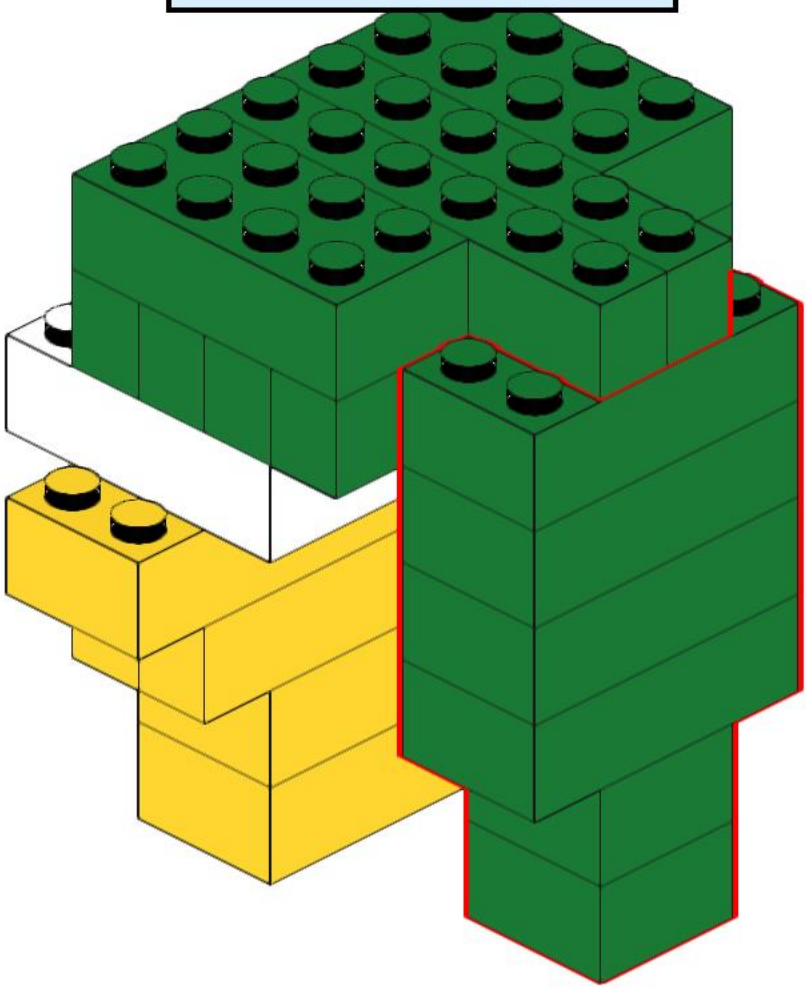

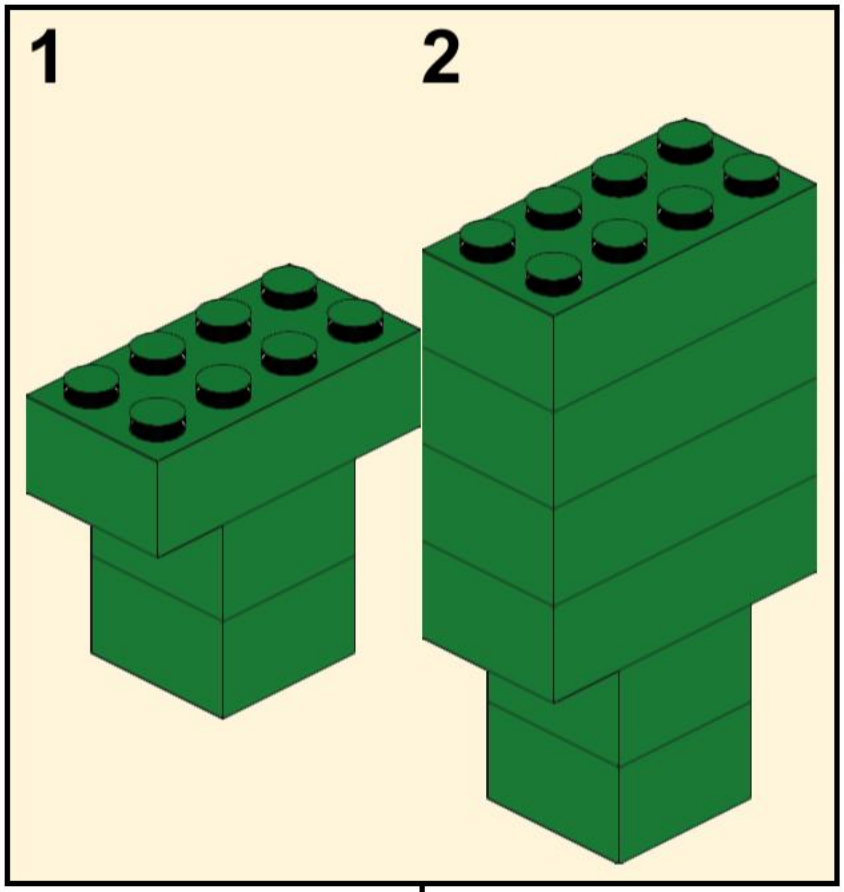

165

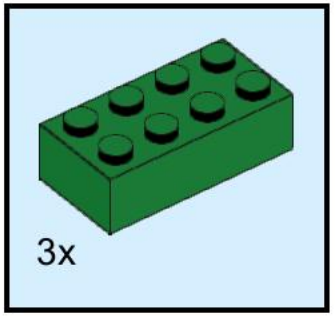

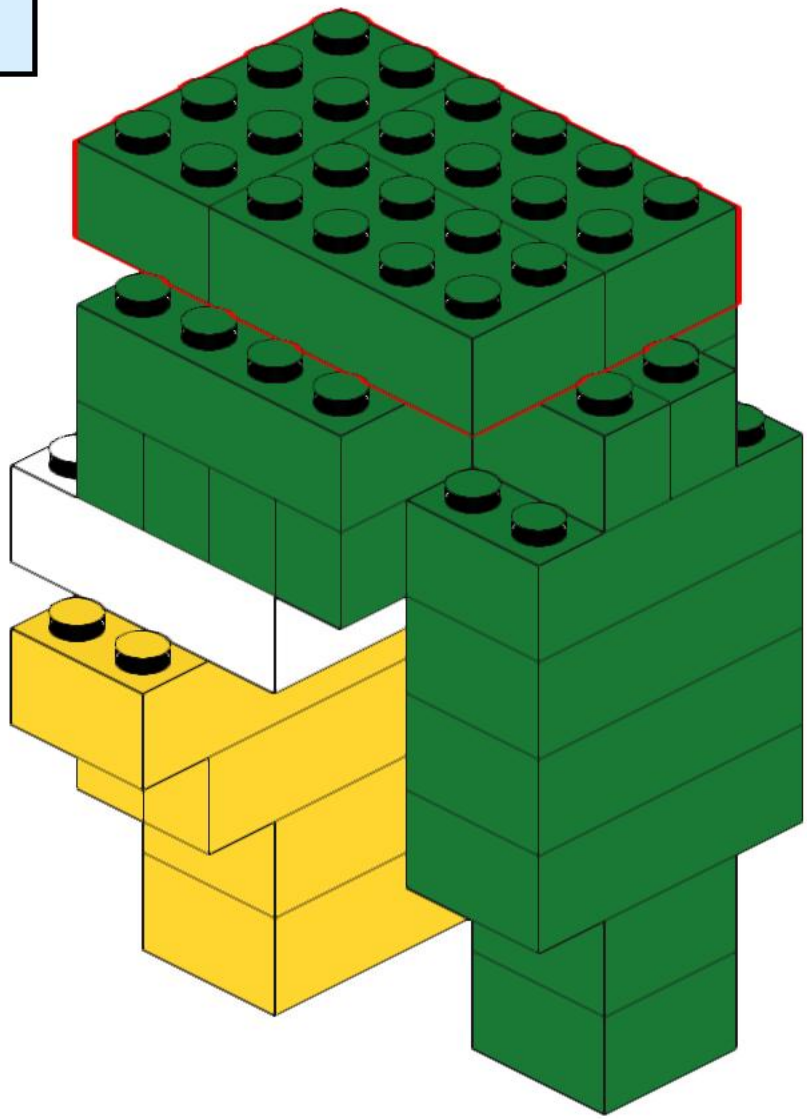

166

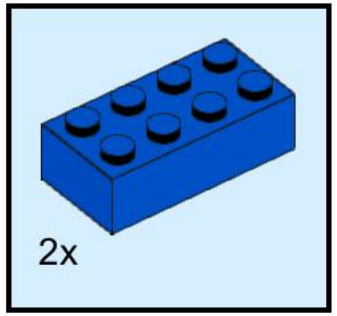

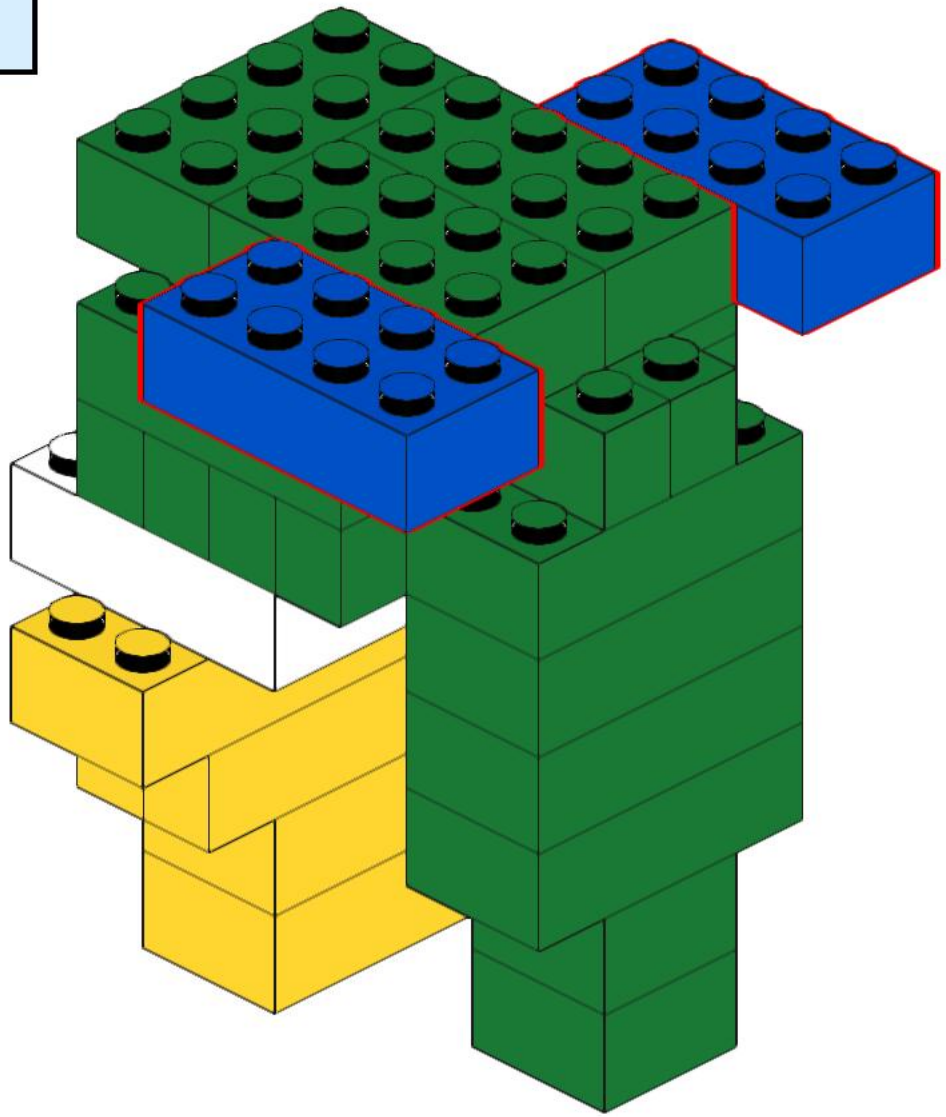

167

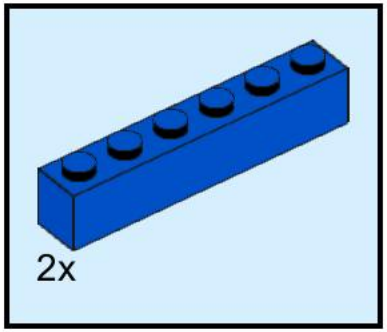

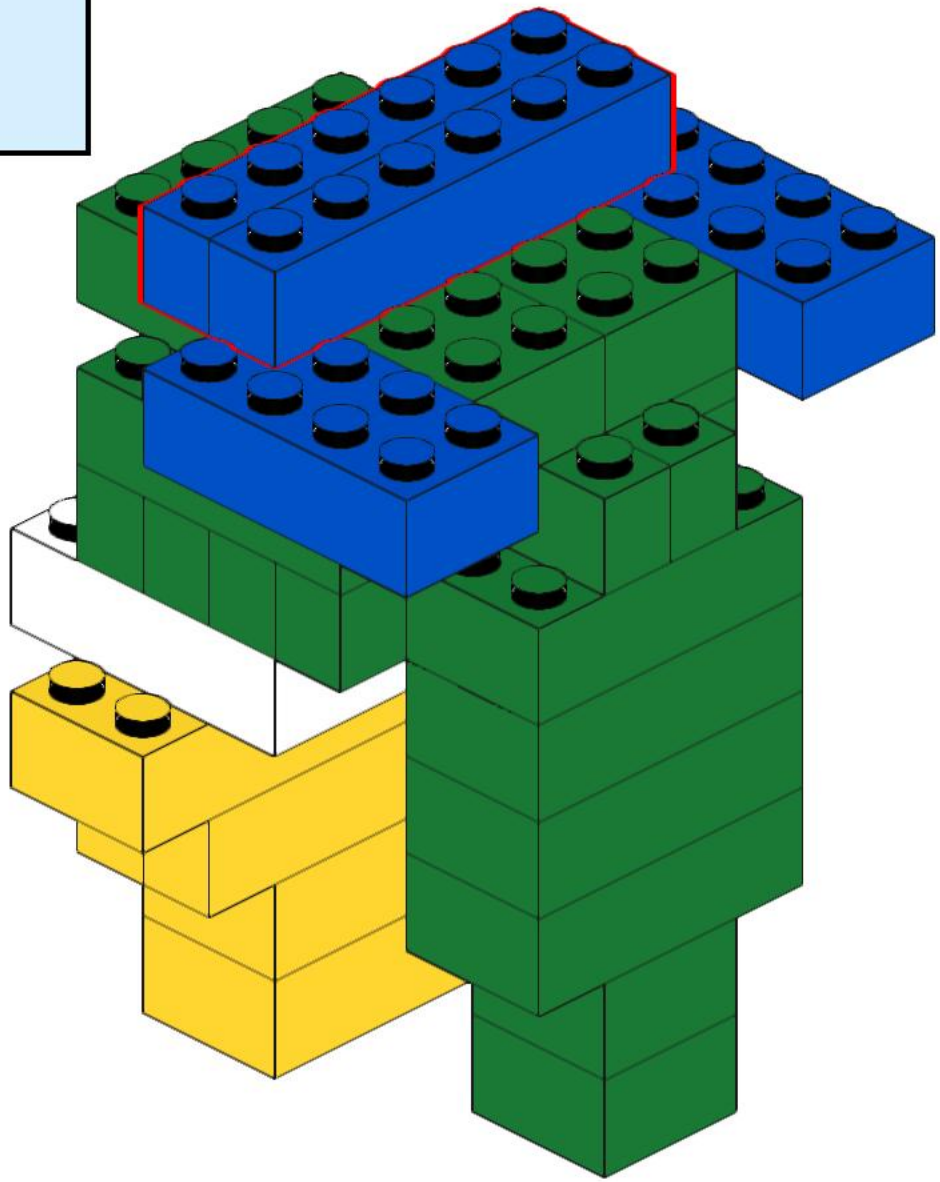

168

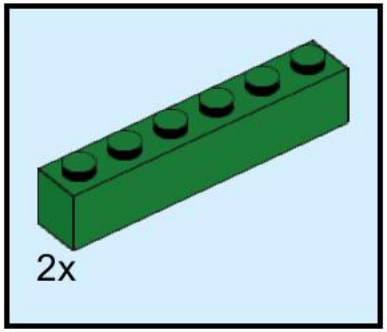

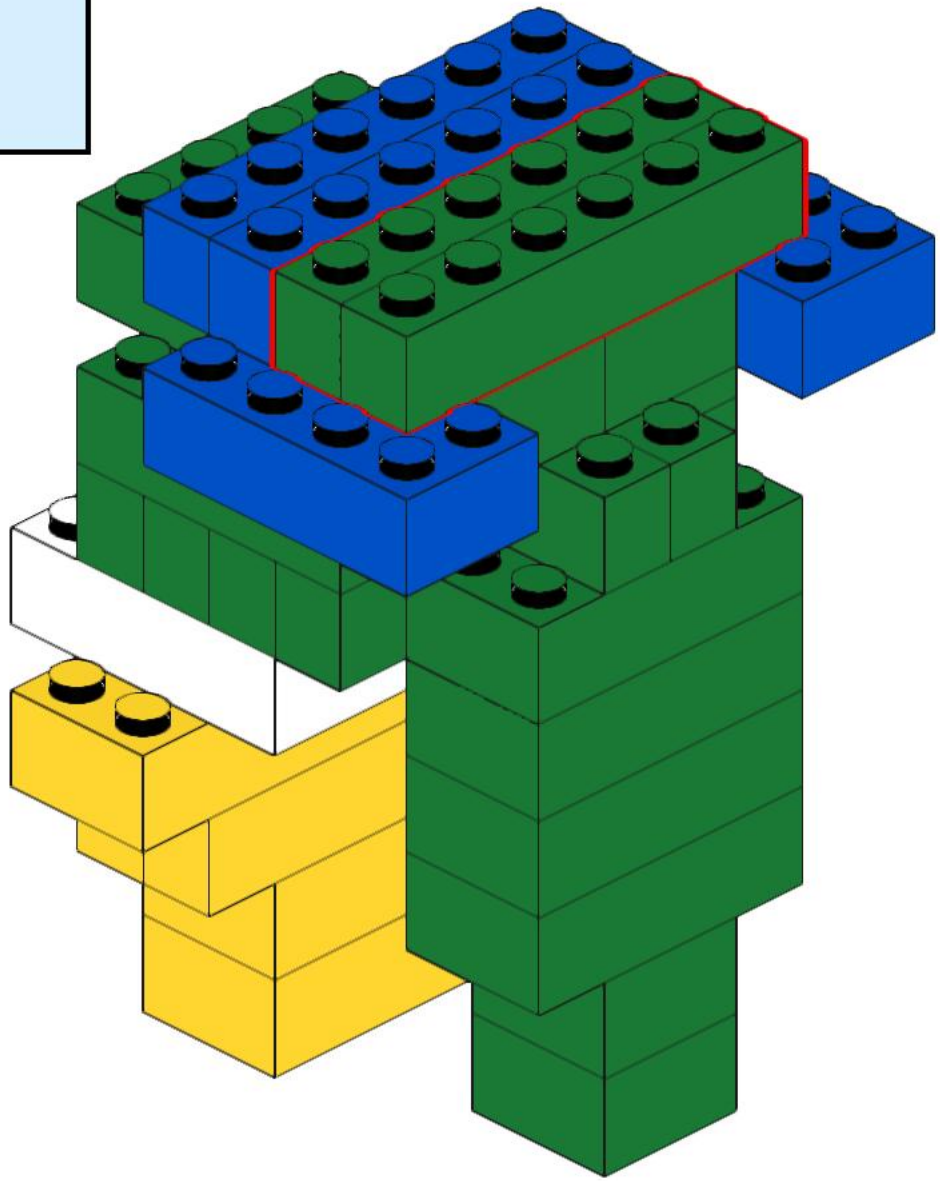

169

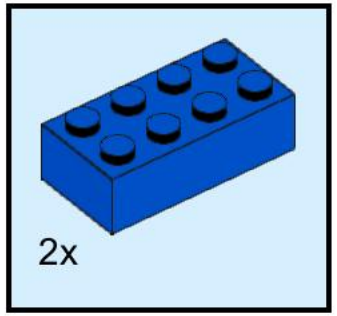

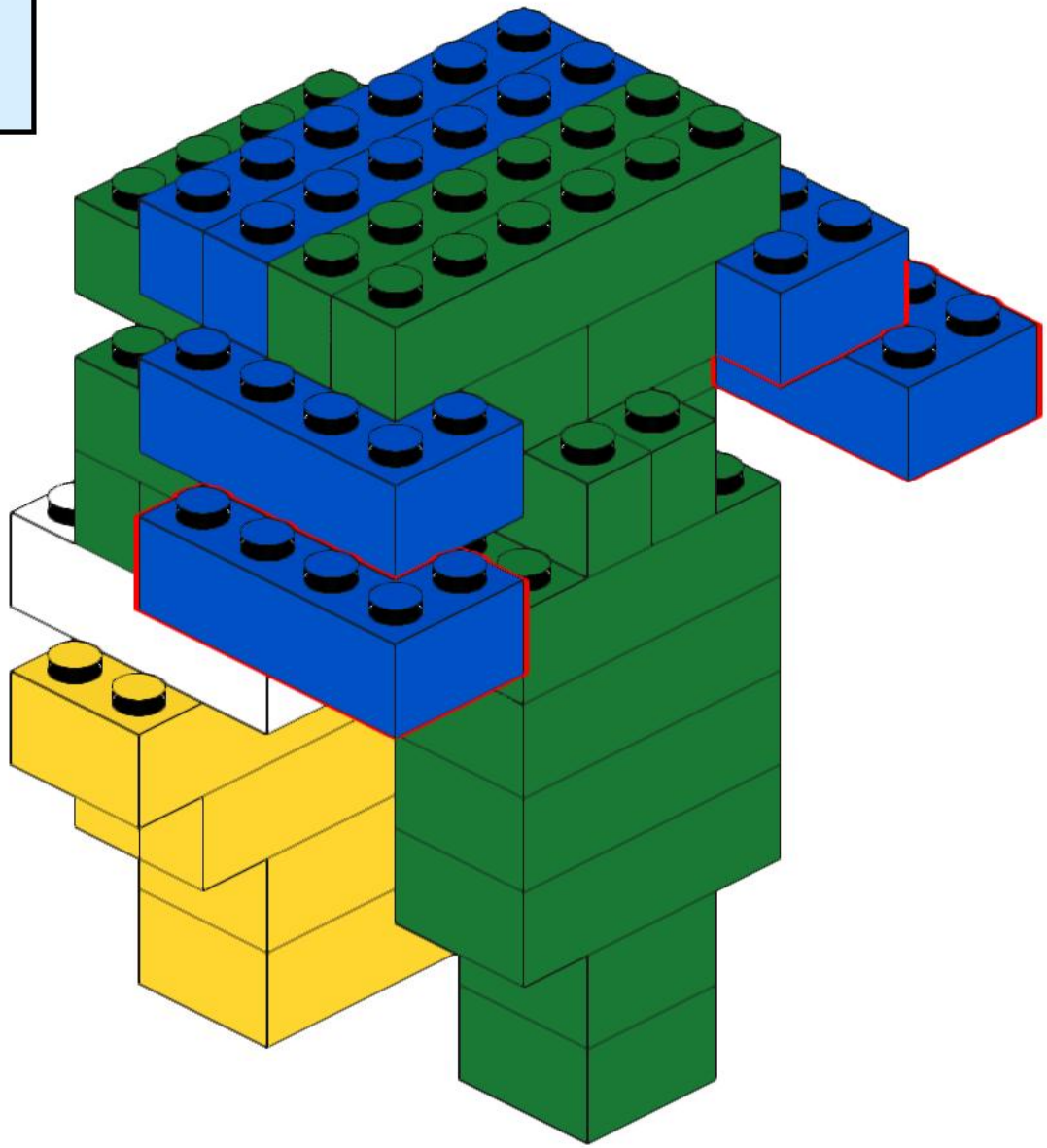

170

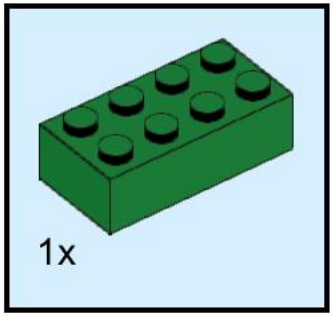

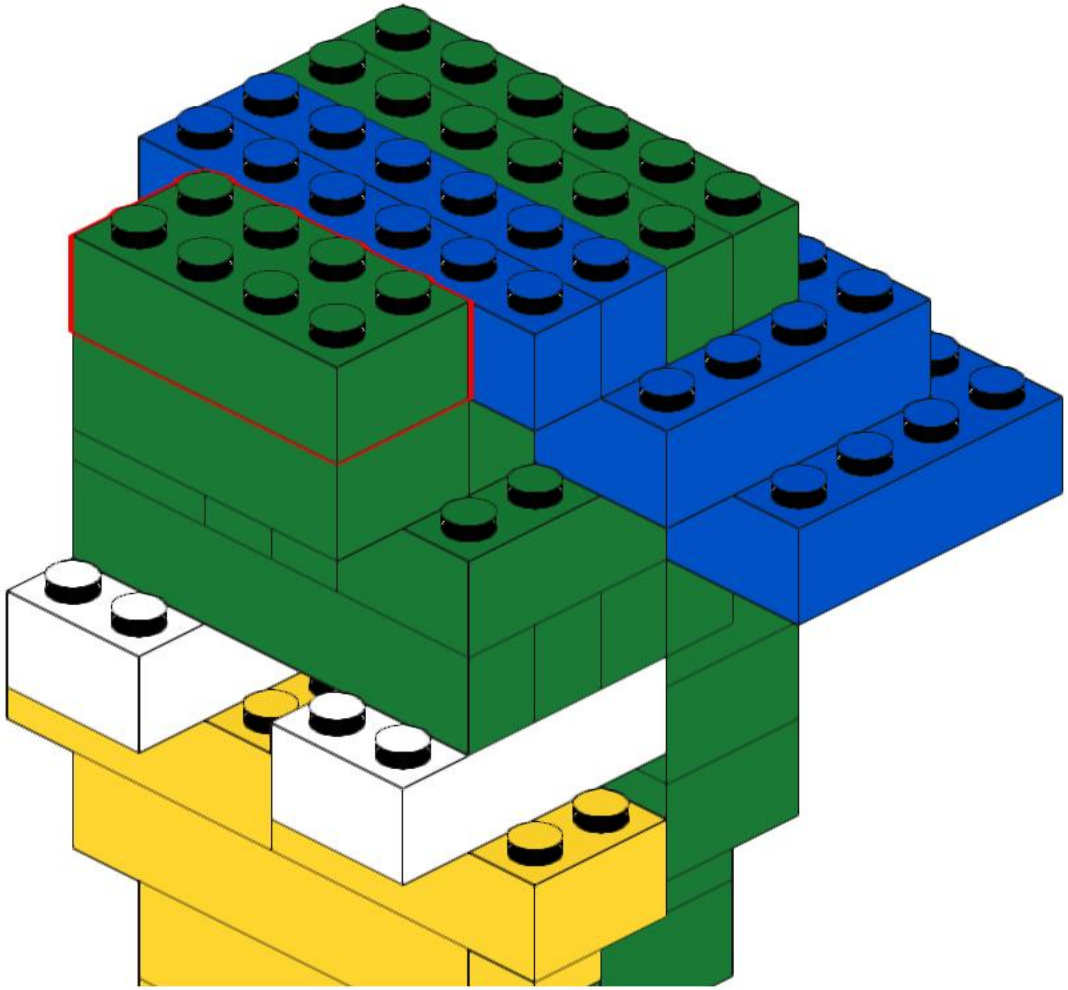

171

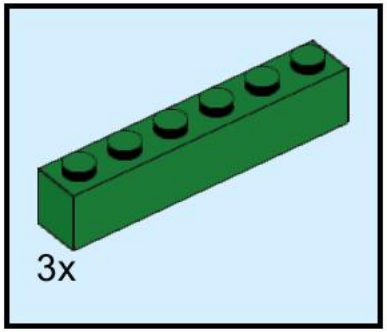

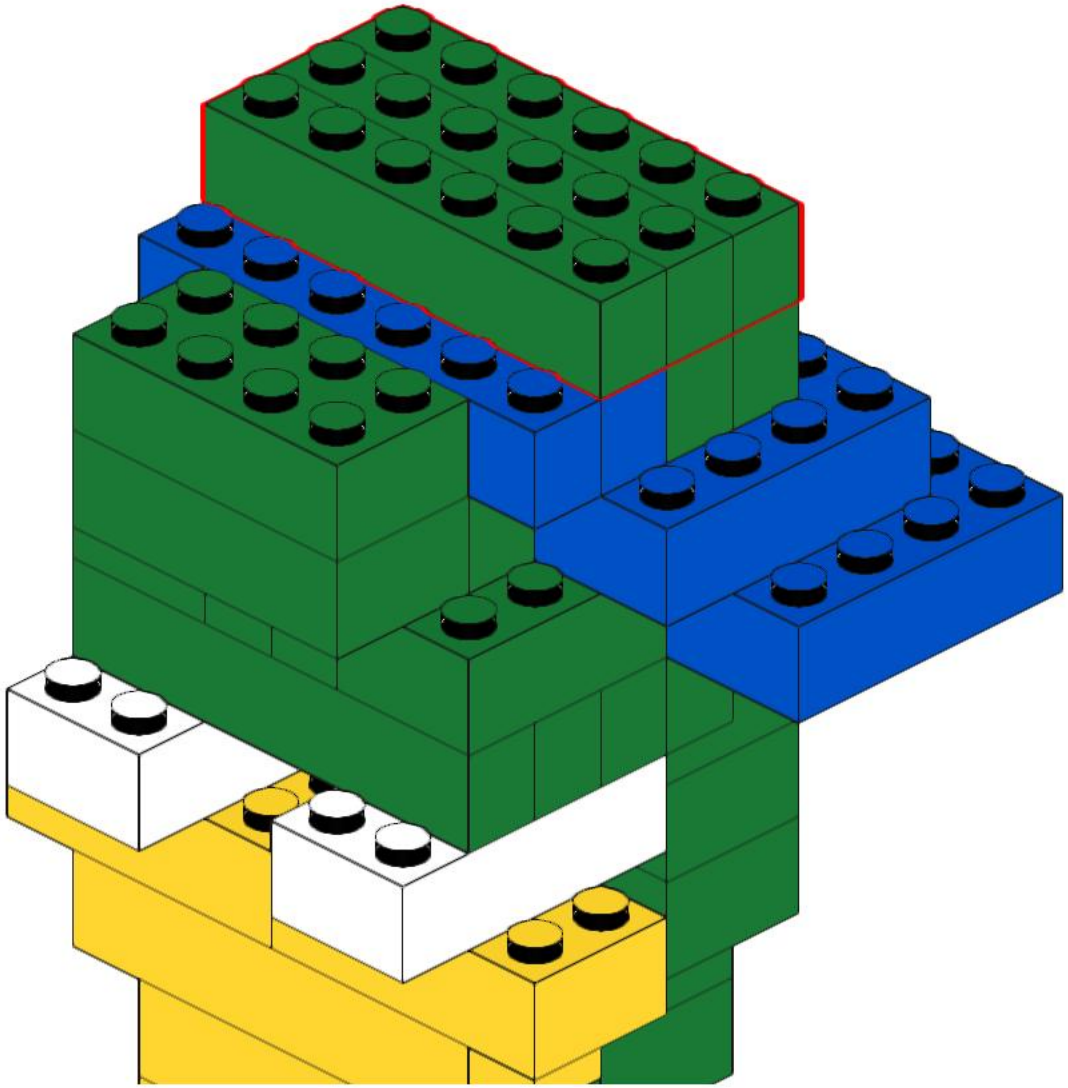

172

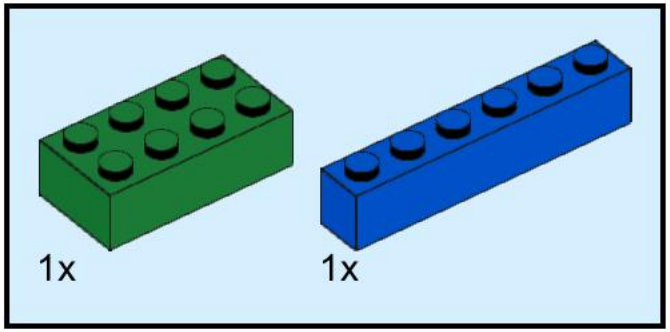

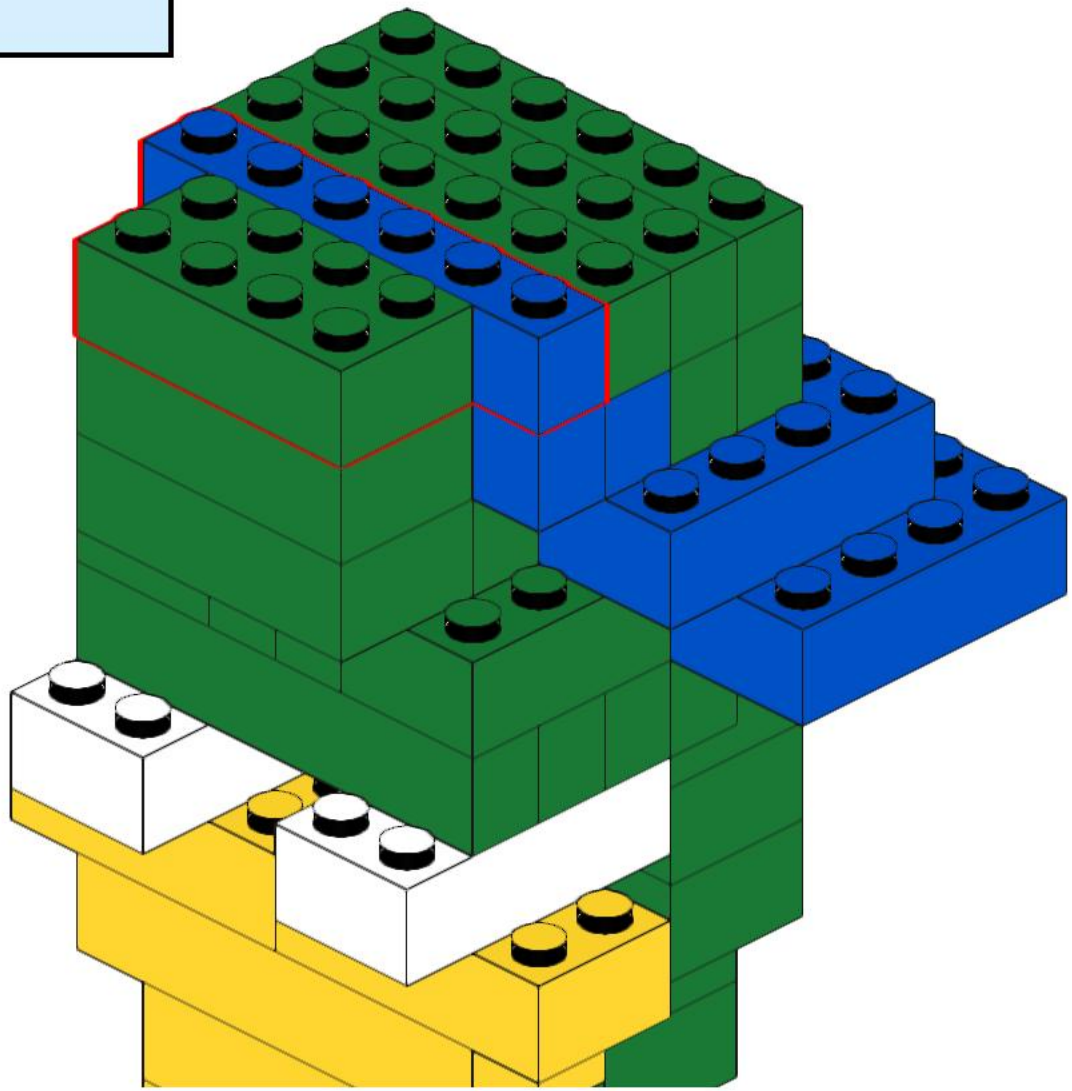

173

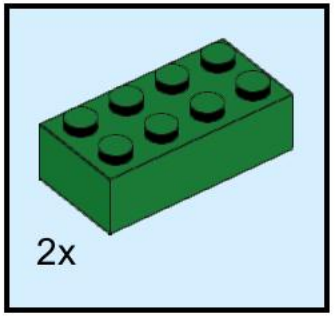

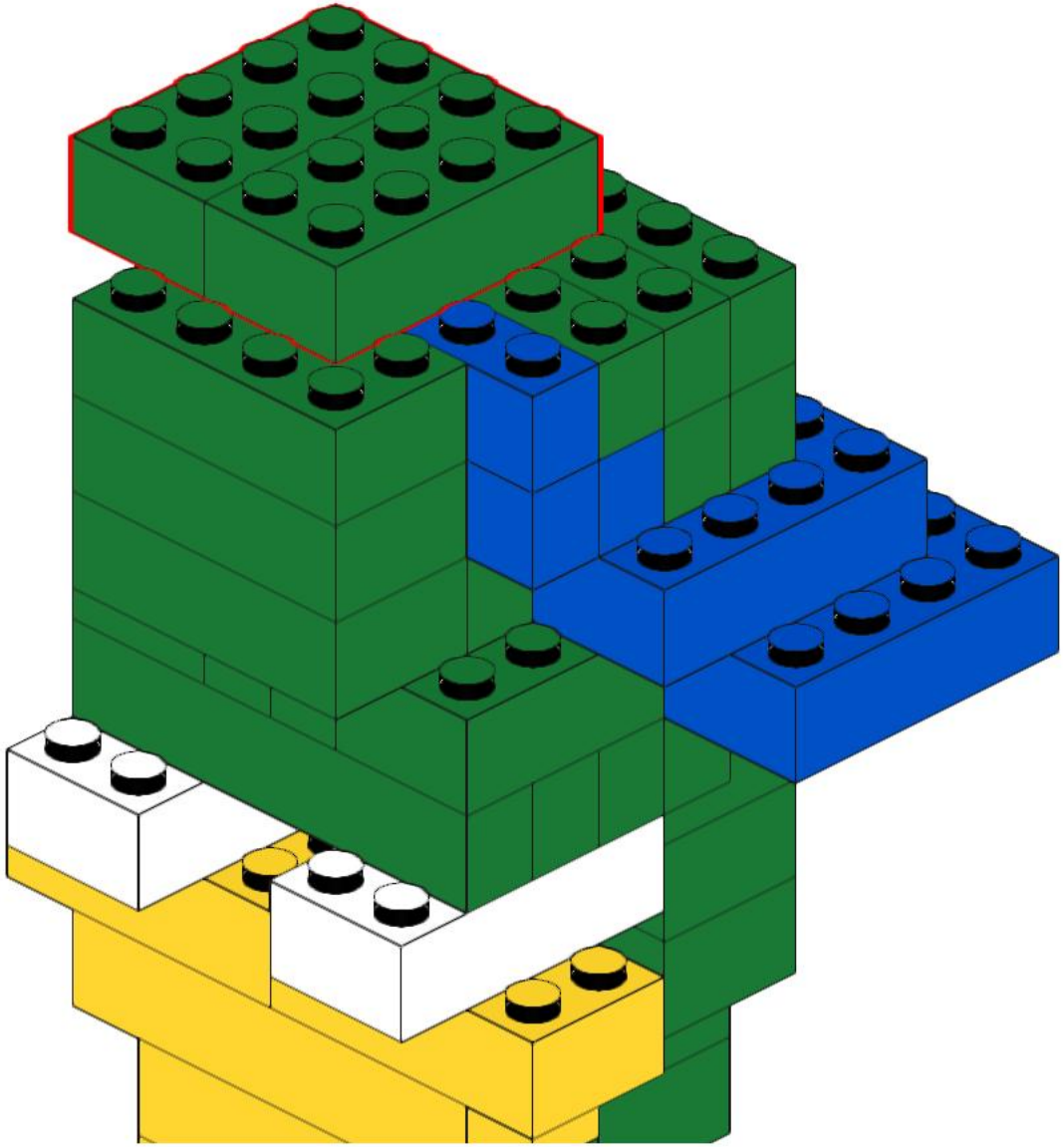

174

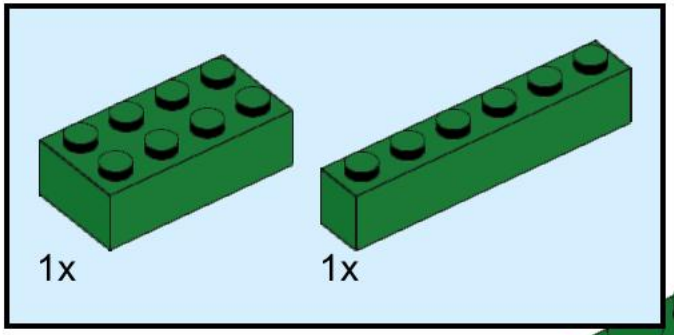

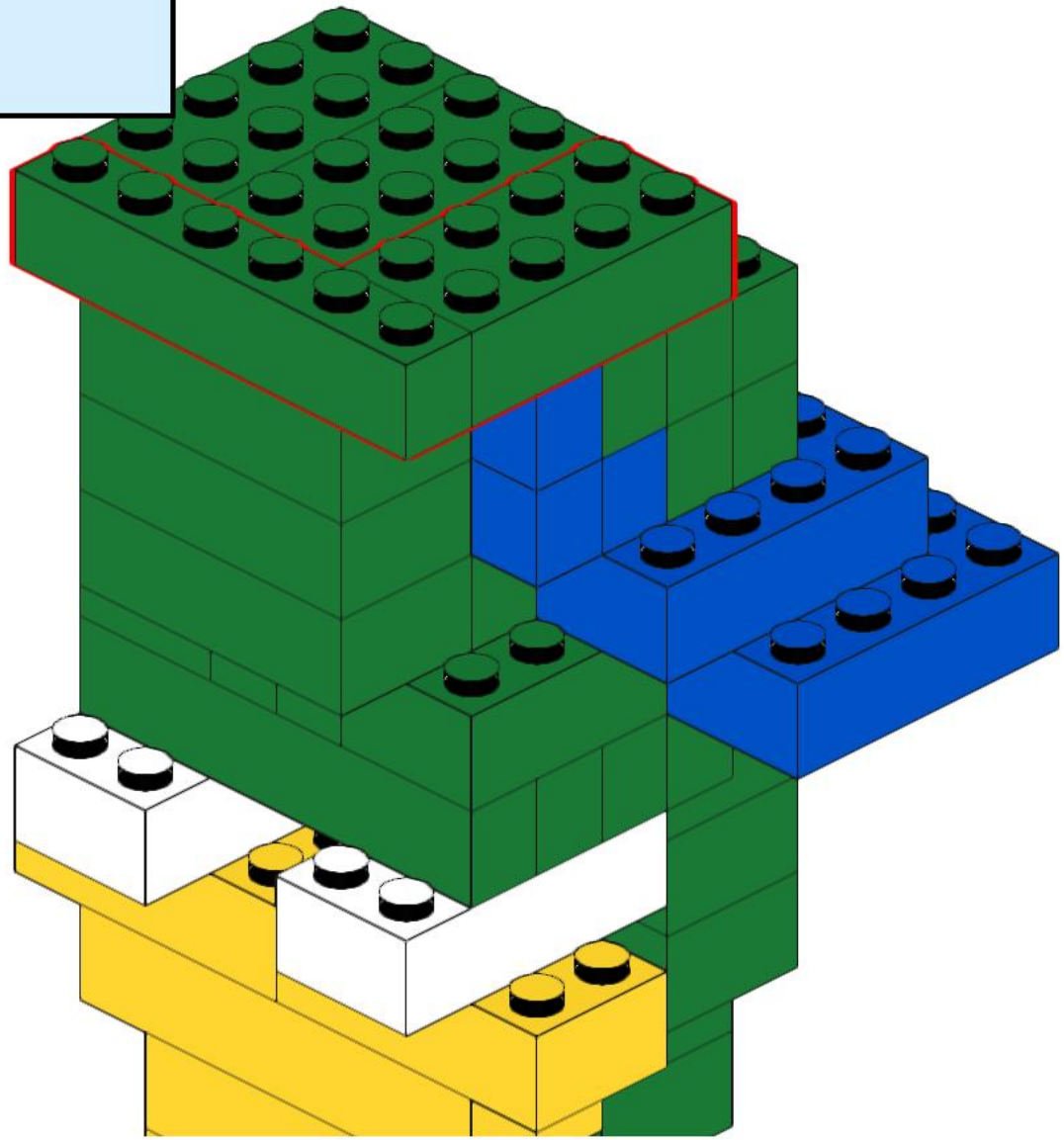

175

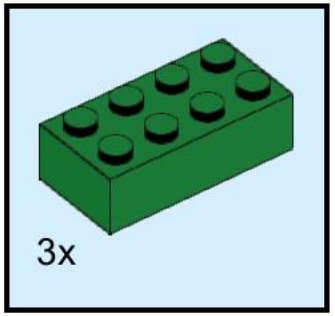

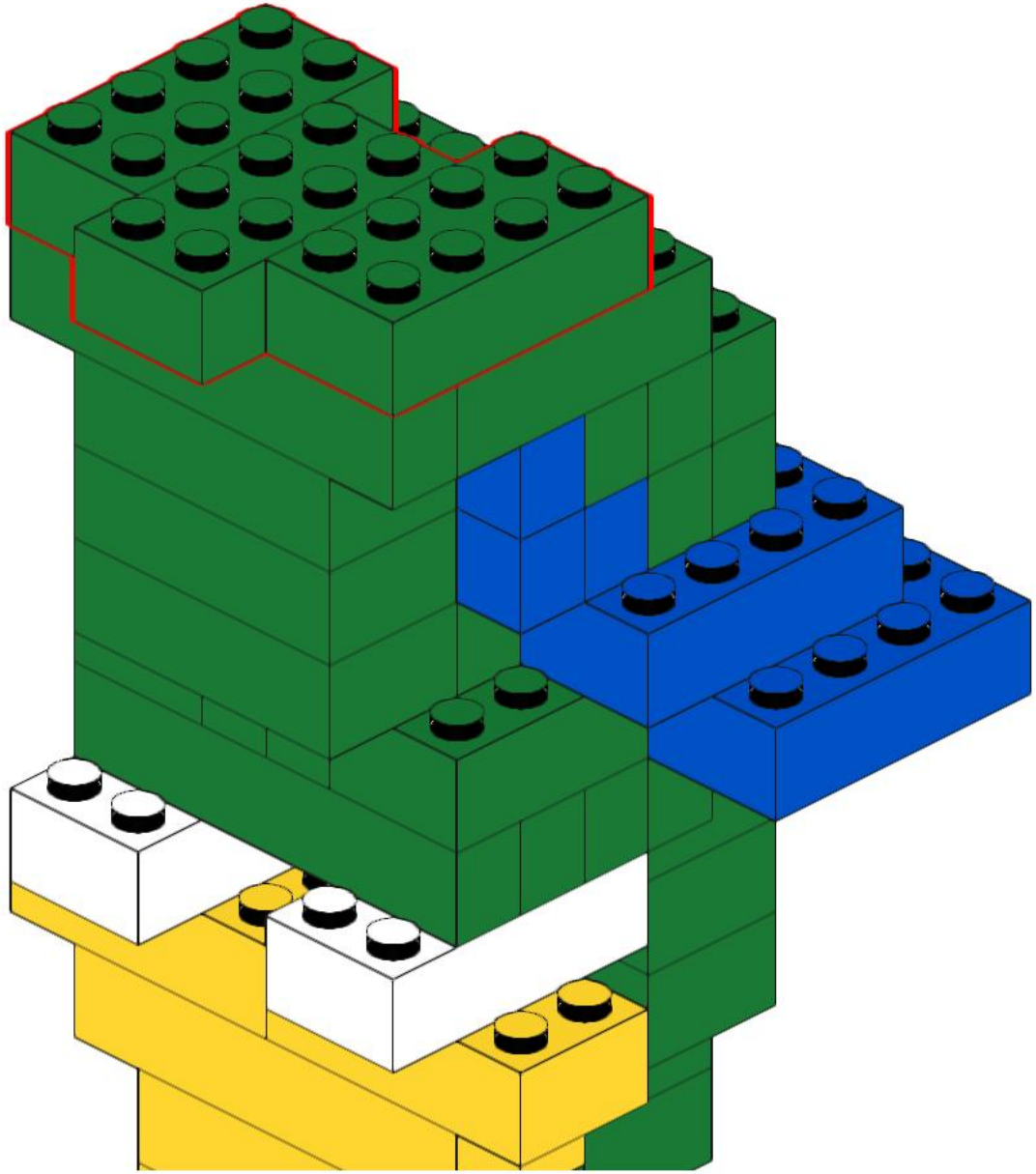

176

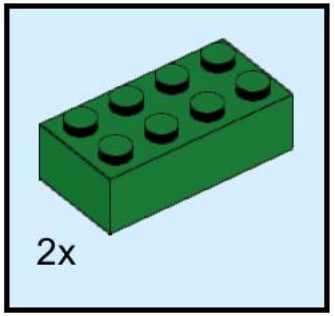

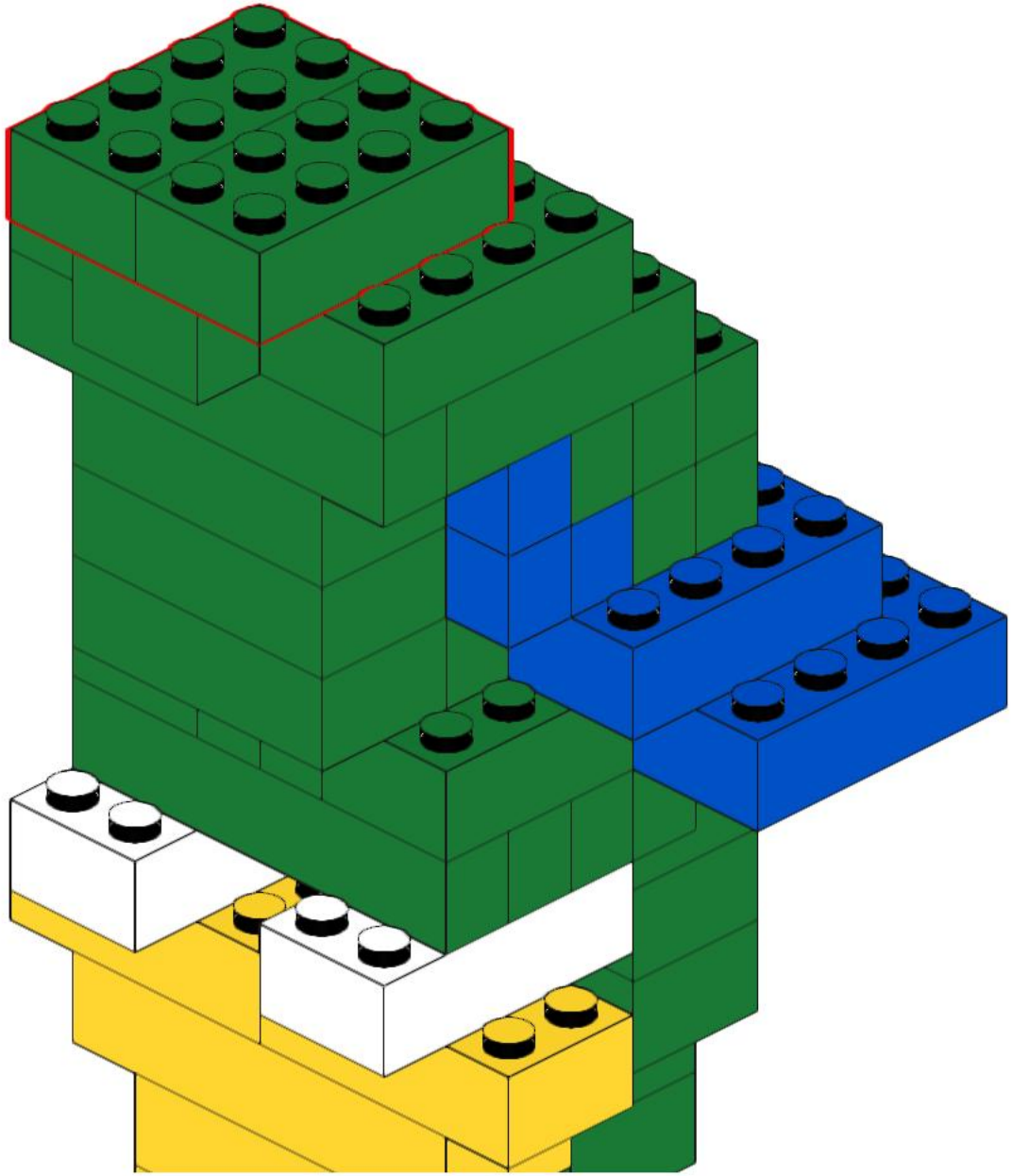

177

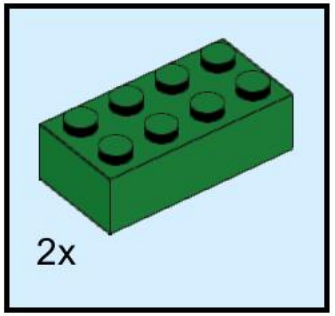

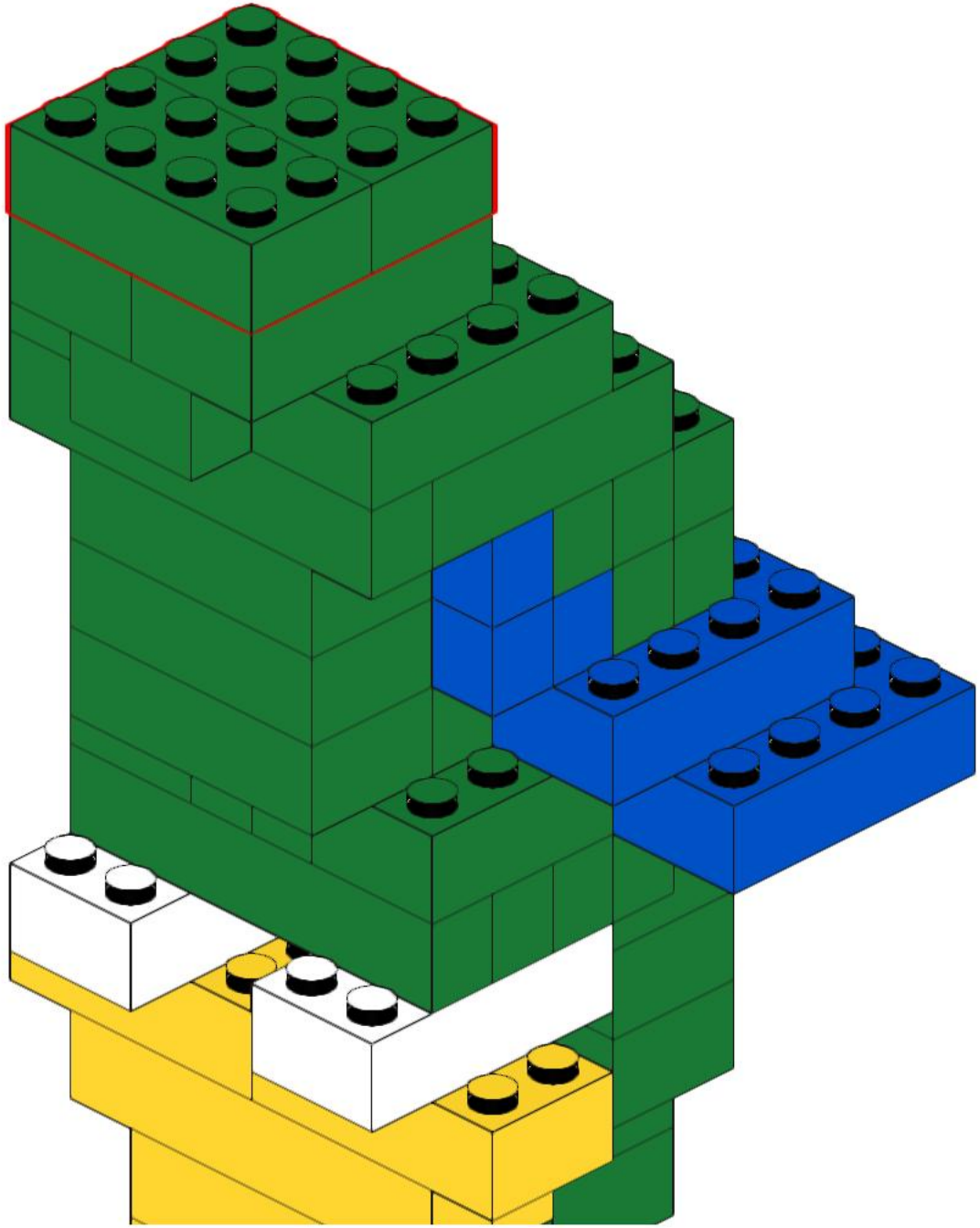

178

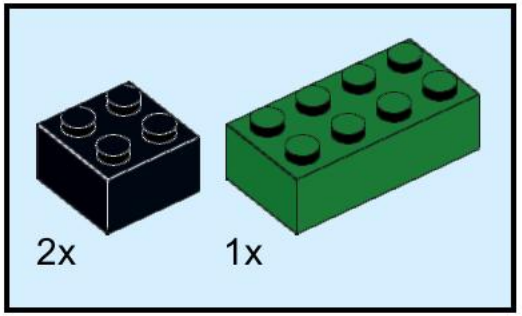

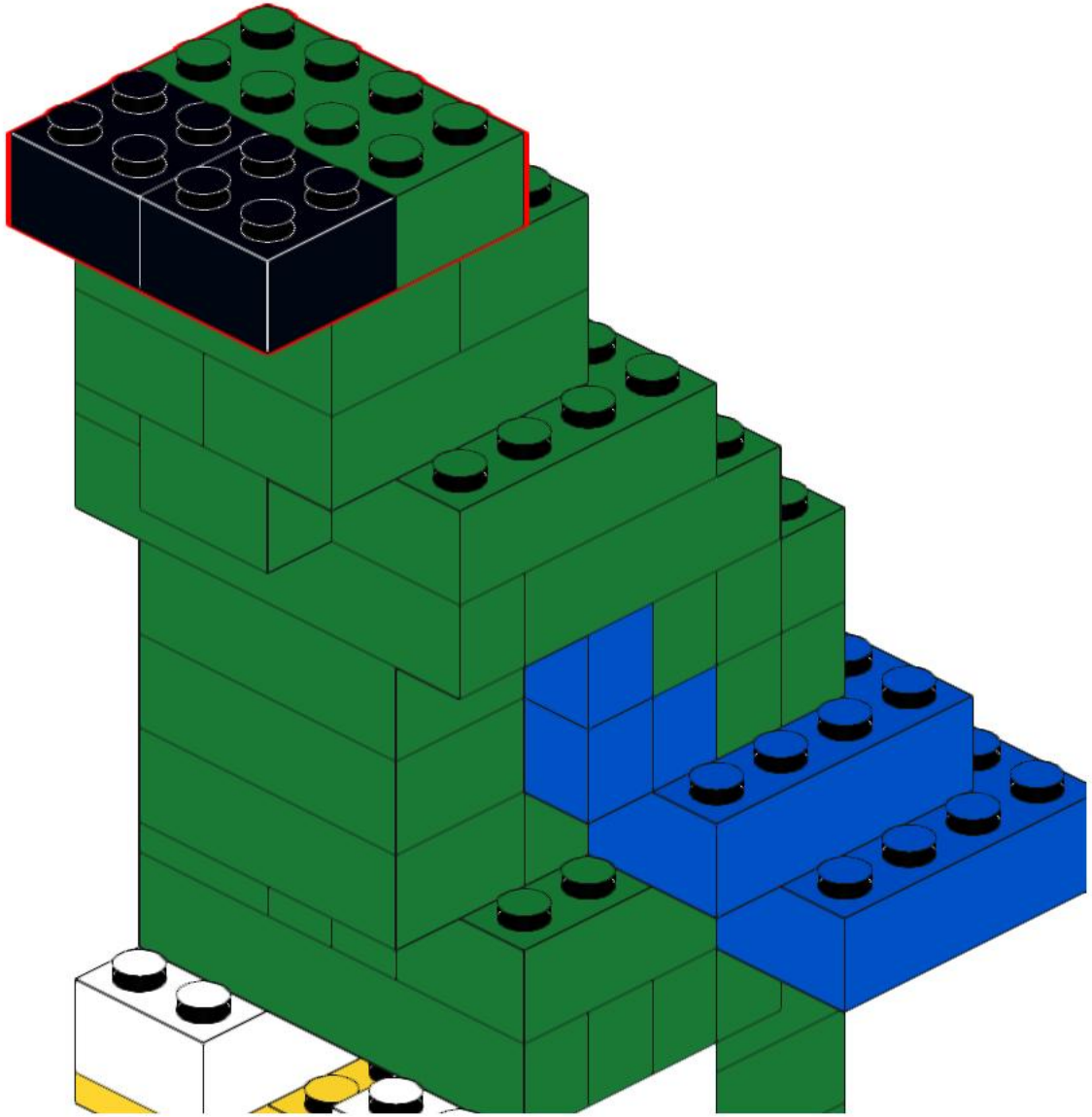

179

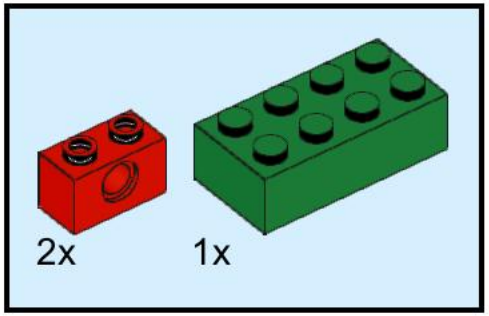

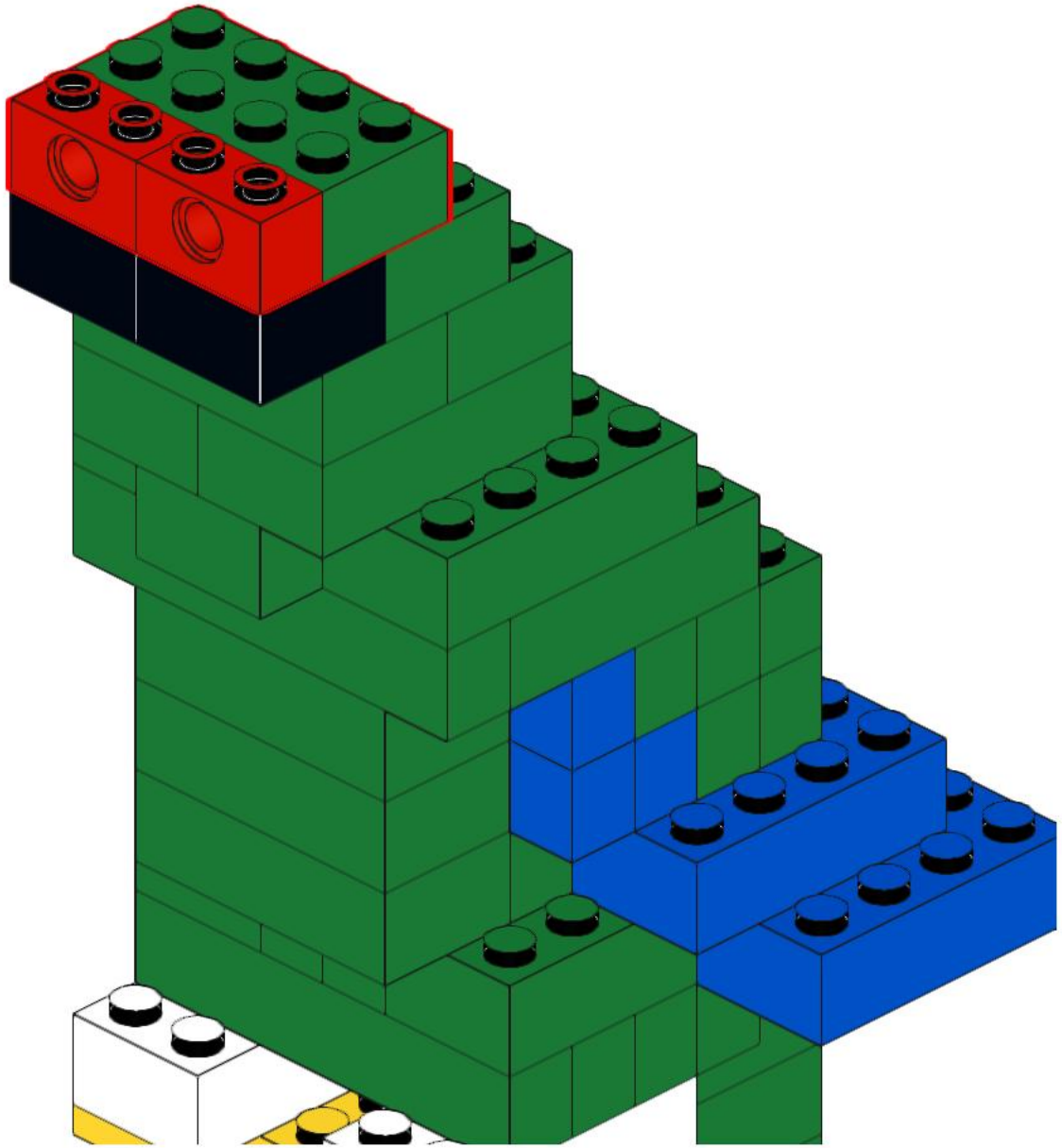

180

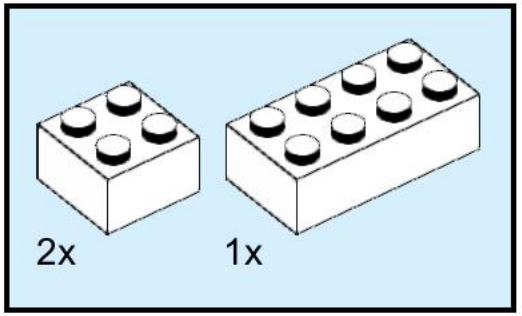

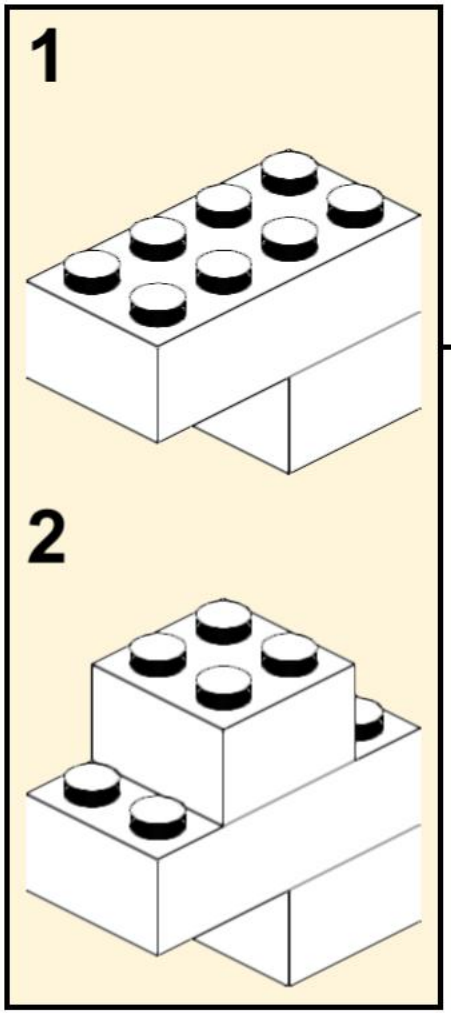

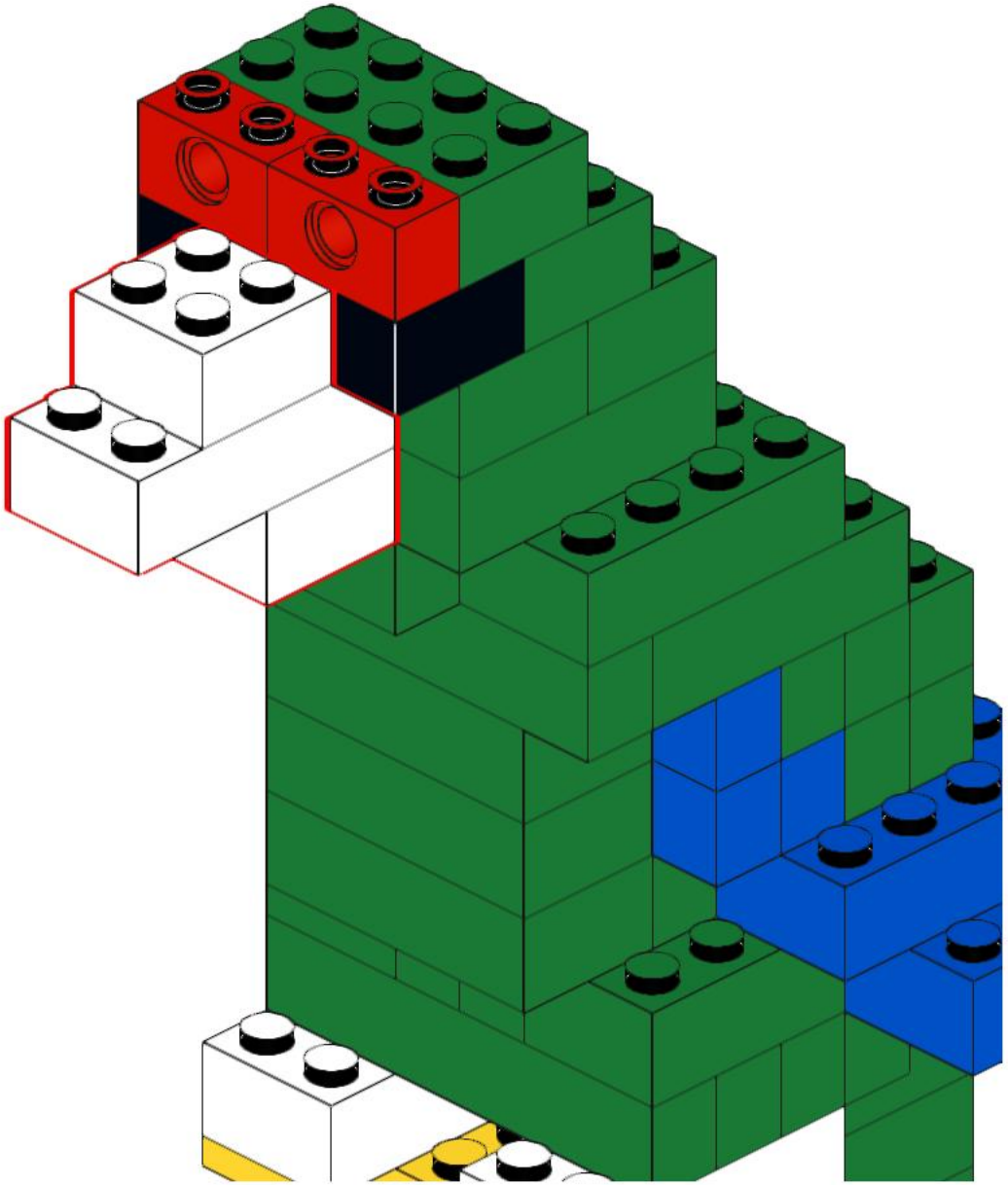

181

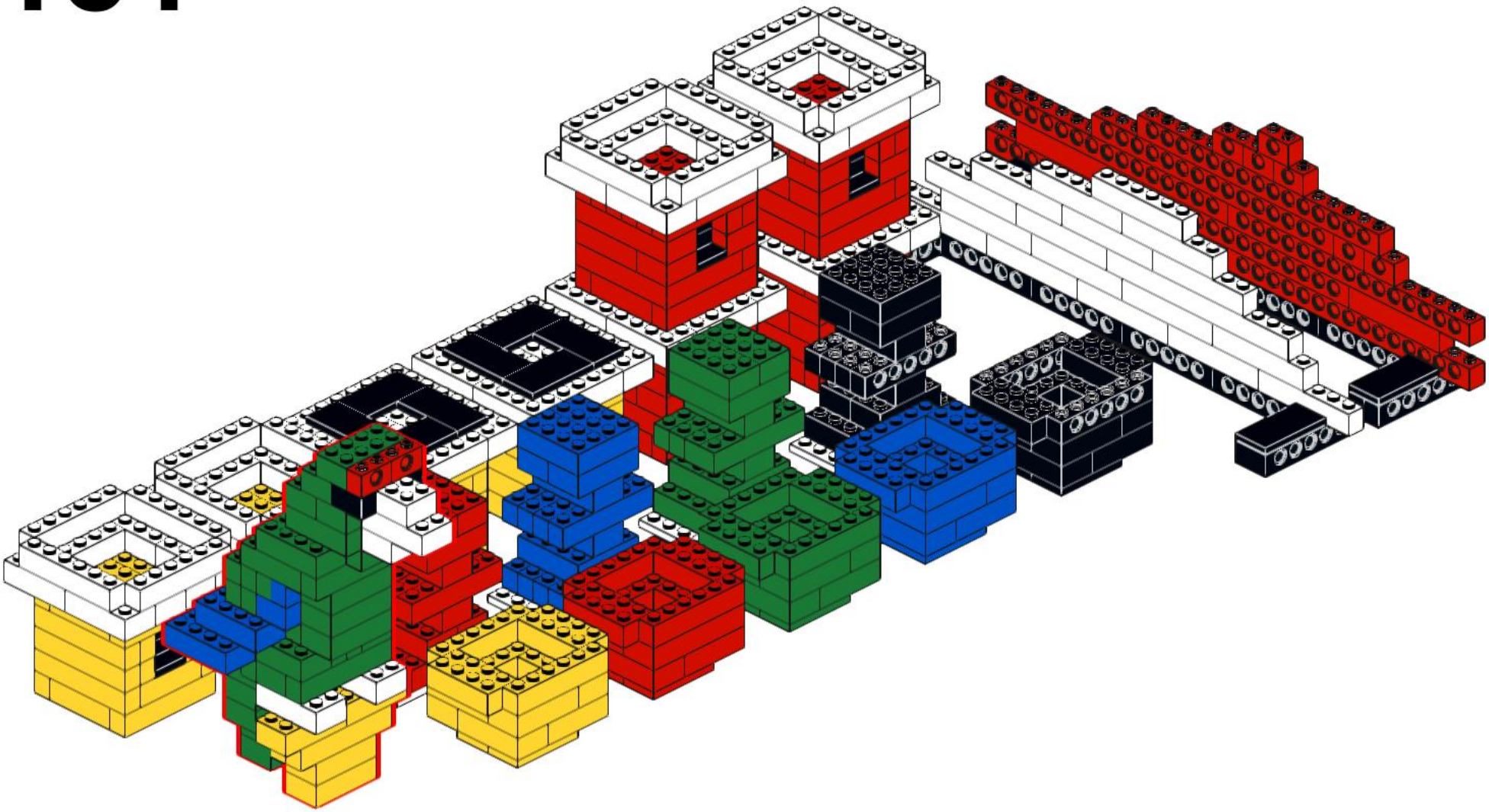

182

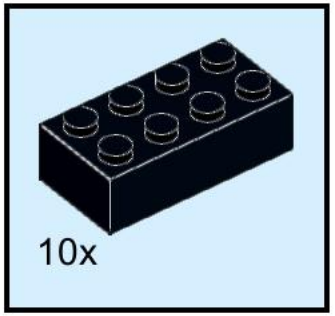

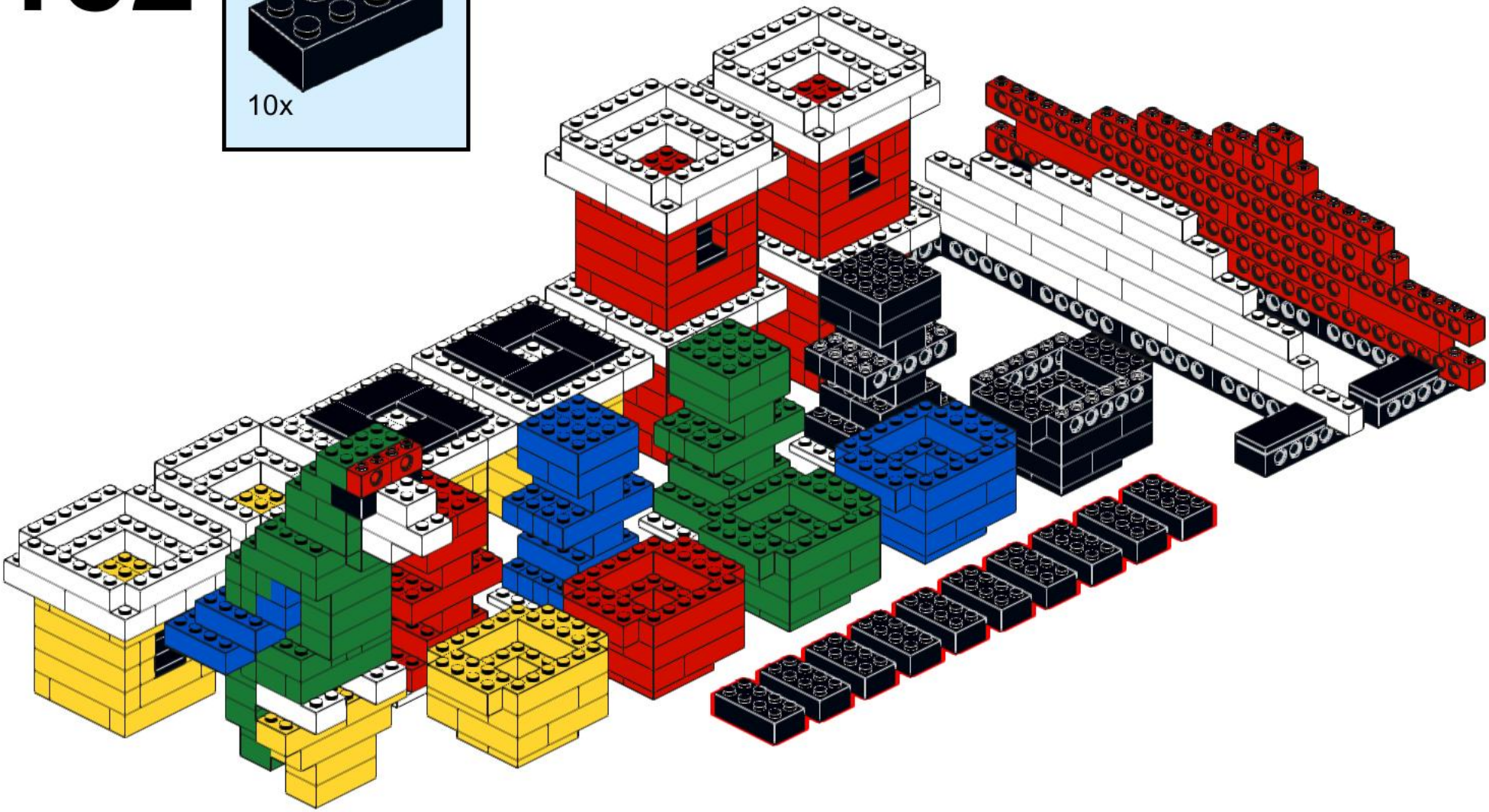

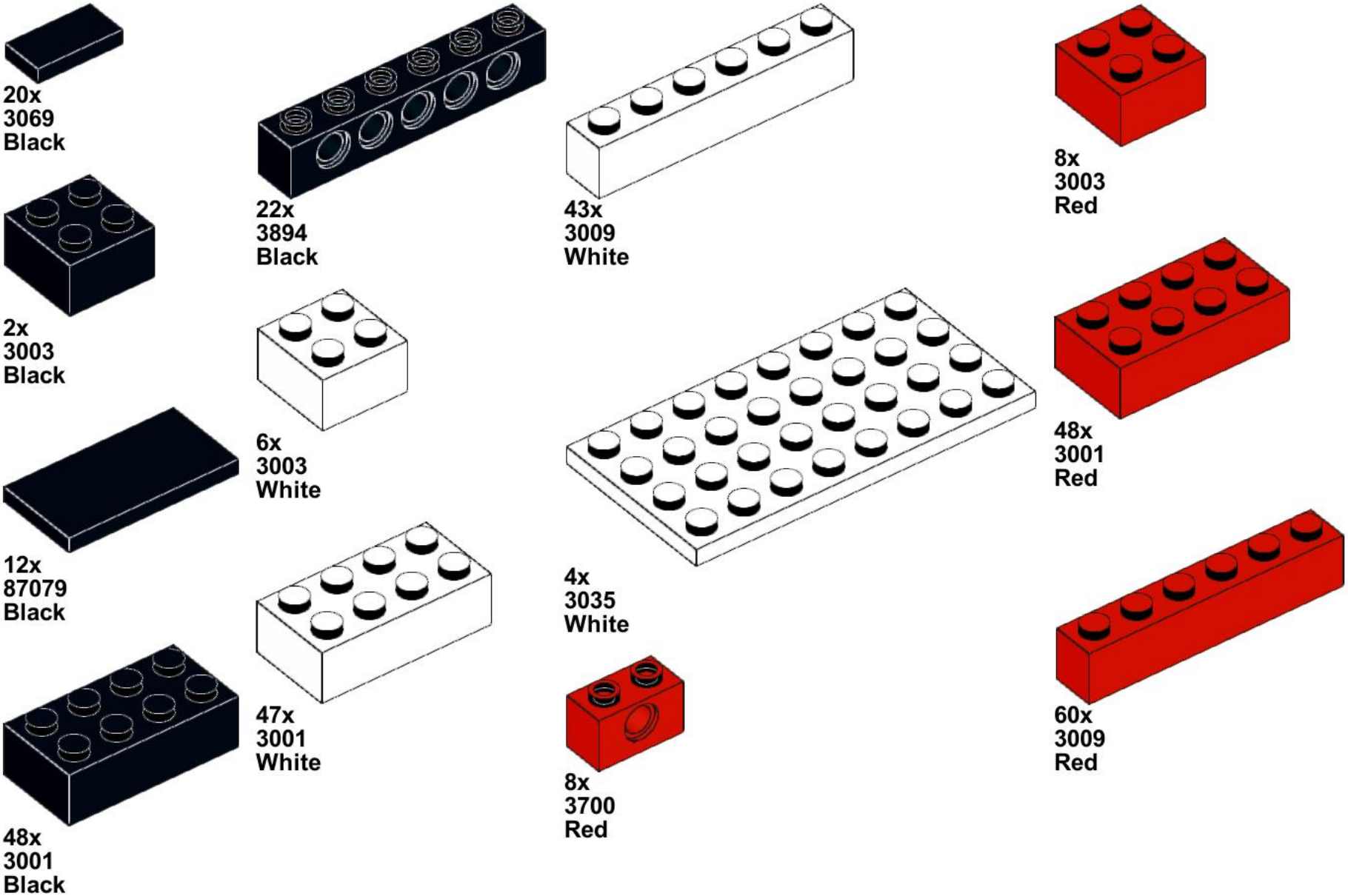
20x
3069
Black
22x
3894
Black
43x
3009
White
8x
3003
Red
2x
3003
Black
6x
3003
White
48x
3001
Red
12x
87079
Black
4x
3035
White
47x
3001
White
60x
3009
Red
8x
3700
Red
48x
3001
Black

7x
3703
Red

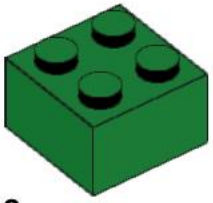

2x
3003
Green

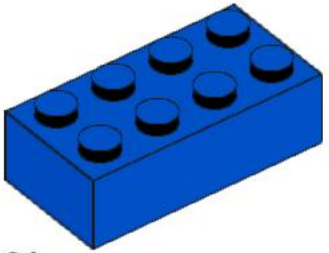

24x
3001
Blue

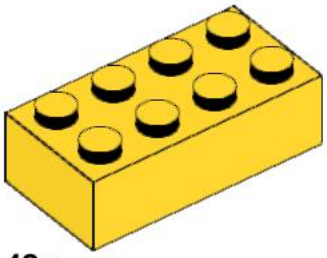

42x
3001
Yellow

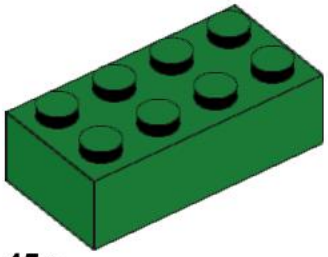

45x
3001
Green

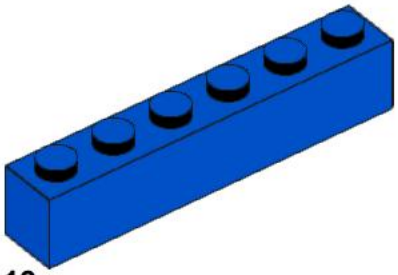

13x
3009
Blue

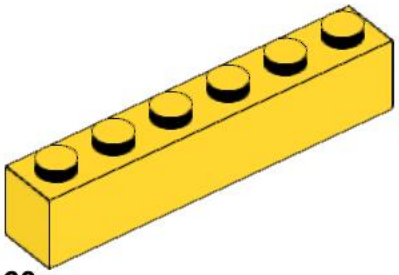

60x
3009
Yellow

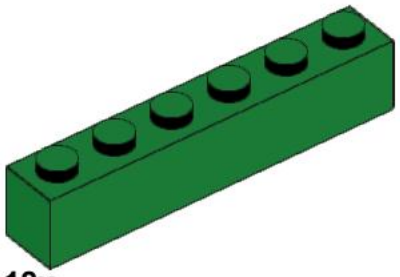

18x
3009
Green